NOVÁ NUMISMATICKÁ EXPOZICE –
Východočeské muzum v Pardubicích
Zámek čp. 2, 530 02, Pardubice

INVESTOR	Východočeské muzum v Pardubicích Zámek čp. 2, 530 02, Pardubice IČO: 14450542	Východočeské muzeum v Pardubicích
VYPRACOVAL	Ing. Arch. Martin Poldauf	PRAJAGA U lužického semináře 34 Praha 1 – Malá Strana, 11800 GSM. : + 420 608 702 512 mail : info@prajaga.cz
DATUM	03/2020	
FORMÁT	A3	

ZADÁVACÍ DOKUMENTACE VÝSTAVNÍCH PROSTOR

NOVÁ NUMISMATICKÁ EXPOZICE

Zadávací dokumentace výstavních prostor

Úvod

Nové výstavní prostory pro Numismatickou sbírku Východočeského muzea v Pardubicích jsou situovány v suterénních prostorech pardubického zámku. Jedná se o čtyři navzájem propojené místnosti, které jsou přístupné jednoramenným schodištěm ze vstupní haly, která je propojená z nádvořím zámku. Nová expozice je koncipována jako průchozí, kde z poslední místnosti výstavy je výstup druhým schodištěm zpátky na nádvoří.

Projekt studie byl vypracován na základě scénáře od Prof. PhDr. Petra Vorla, CSc. Nová muzejní expozice je rozdělena na 4 témata:

A) Dějiny dolaru – od českého tolaru ke světovému dolaru
B) České denáry 10. století – Mincovní nález století z počátku české státnosti
C) Kabinet mincí a medailí Zdeňka Kolářského
D) Tisíciletá tradice české měny

* pro účely výstavy byla zvolena koncepce, kde se začíná posledním tématem D) a končí expozicí A).

Řešení

Koncept výstavy je jednoduchý. Vychází z půdorysného členění místností a formálního výrazu řešených prostor (valená klenba, křížové klenby kolem centrálního sloupu, …).

Expozice má jednu hlavní osu, kterou návštěvník obsáhne všechny tři hlavní témata. Kolmo na ní je vedlejší osa výstavy, která „skrývá“ hlavní chloubu numismatické sbírky - denárový poklad století.

Tomuto řešení odpovídá i barevnost řešených prostor, která je založená na základním kontrastu tmavé (šedivá a černá) a světlé (bílá a světlo).

Neutrální, tmavé prostory (klenby a stěny natřeny šedivě – černým odstínem) nechají vyniknout nasvětleným vitrínám nebo nástěnným tablům. Jako výrazný kontrast je místnost pokladu, která je celá bílá, ambientně nasvětlená kobka, skrývající denárový nález.

D) Tisíciletá tradice české měny – místnost -1.03

První místnost expozice přístupná, jednoramenným schodištěm. V místnosti jsou instalovány stávající vitríny, vždy 3ks vedle sebe (celkem 6ks). Po stranách těchto sestav jsou osazeny nové panely, které sestavy sjednotí.

Naproti vstupnímu schodišti je interaktivní kniha o výstavě numismatiky. Na stěně vedle jsou 4 nástěnné dřevěné vitríny (bankovky 19. století až současnost).

V místnosti bude instalováno nové osvětlení – pod klenbou bude podvěšena světelná rampa s nastavitelnými světly. Dále budou instalovány 3 vertikální přímotopy (ECOSUN TH 15).

Stávající nika bude zaslepena SDK předstěnou, na kterou bude umístěno kruhové tablo s displejem.

Stávající podlaha, velkoformátová dlažba 40/40 (cihelná keramická dlažba, barva (červenohnědá) bude vyčištěna, poškozené kusy budou vyměněny.

Stávající stěny a klenby budou opraveny a nově natřeny barvou – tmavě šedivá.

C) Kabinet mincí a medailí Zdeňka Kolářského – místnost - 1.01

Na ose místnosti s valenou klenbou je umístěný SDK tunel, který vede návštěvníka k místnosti denárového pokladu. Dvě „zálivy“ po stranách tunelu jsou určeny sbírce Zdeňka Kolářského. SDK vitríny jsou instalovány jak na stěnách tunelu, tak rovněž na nových předstěnách (výška 1m) po obvodu místnosti.

V místnosti, naproti tunelu, je skleněný prodejný pult se zázemím kustodů. Napravo od pultu je instalovaný balanciér, nalevo TV s programem o Zděňku Kolářským. Na stěně je kruhové tablo s knihami o Numismatice, které je možné zakoupit.

V místnosti bude instalováno nové osvětlení – pod klenbou bude podvěšena světelná rampa s nastavitelnými světly. Dále bude instalováno sedm nových přímotopů (ECOSUN 1050 CR).

Stávající podlaha, velkoformátová dlažba 40/40 (cihelná keramická dlažba, barva červenohnědá) bude vyčištěna, poškozené kusy budou vyměněny.

Stávající stěny a klenby budou opraveny a nově natřeny barvou – tmavě šedivá.

Stávající dveře do místnosti -1.02, budou natřeny na bílou barvu.

B) České denáry 10. století – Mincovní nález století z počátku české státnosti – místnost - 1.02

Do místnosti (původně elektrorozvodna) se vstupuje dveřmi. Vedle dveří je elektronické tablo, které po zadání kódu spustí audio prezentaci v expozici pokladu (každý jazyk má svůj vlastní kód).

Prostor s valenou klenbou je v zadní části oddělen novou protipožární SDK příčkou. Ve stěně jsou nové protipožární dveře v bezfalcovým rámu. Součástí příčky je rovněž prosklená vitrína, ve které je uloženo torzo nálezové nádoby. Nová místnost v zadní části, která vznikla instalací protipožární příčky, je místnost pro rozvaděče nízkého napětí. V rohu místnosti je původní okno.

Po obvodu místnosti, je instalována SDK předstěna, ve které jsou zapuštěny na každé straně 3 přímotopy. Stěny jsou opatřeny potiskem, zvětšených 8 typů denárů.

Uprostřed místnosti jsou dvě prosklené vitríny, s denárovým pokladem (mince jsou přístupné z obou stran).

V místnosti bude instalováno nové osvětlení – pod klenbou budou podvěšeny tři světla. Dále bude instalováno šest nových přímotopů (ECOSUN BASIC 850 W), které budou zapuštěny v SDK předstěně. V nové místnosti rozvaděčů budou dvě přímotopy (konvektor TAC 15).

Stávající podlaha, velkoformátová dlažba 30/30 bude nahrazena novou keramickou dlažbou 30/30, barva bílá.

Stávající stěny a klenby budou opraveny a nově natřeny barvou – bílá.

Stávající dveře do místnosti -1.02, budou natřeny na bílou barvu.

A) Dějiny dolaru – od českého tolaru ke světovému dolaru – místnost - 1.09 a -1.10

Kolem centrálního sloupu je instalován nový kruhový „prstenec“ – vitrína. Po obvodu místnosti je celkem 10ks stávajících vitrín, vždy po 2kusech (zády k sobě), které mají směrem do místnosti nový, jednotící panel.

Ve dvou nikách na severní stěně jsou umístěné videoprojekce. V nikách bude instalována SDK předstěna a kruhové tabla, na kterých budou následně displeje. Na dvou protilehlých stěnách, které jsou vymezeny klenbami, jsou kruhové tabla.

Součástí této místnosti je nízký prostor (místnost -1.10), klenutý valenou klenbou, ve kterém bude prostorová instalace reálné nálezové situace s projekcí.

Z této expozice, kde výstava končí, je schodištěm přístupné nádvoří zámku.

V místnosti bude instalováno nové osvětlení – pod klenbou bude podvěšena světelná rampa s nastavitelnými světly. Dále budou instalovány 3 vertikální přímotopy (ECOSUN TH 15) a pět nových přímotopů (ECOSUN 1050 CR).

Stávající dvě niky budou zaslepeny SDK předstěnou, na kterou bude umístěno kruhové tablo s displejem.

Stávající podlaha, velkoformátová dlažba 40/40 (cihelná keramická dlažba, barva (červenohnědá) bude vyčištěna, poškozené kusy budou vyměněny.

Stávající stěny a klenby budou opraveny a nově natřeny barvou – tmavě šedivá.

V Praze, 02. 02. 2020

……

Ing. arch. Martin Poldauf MgA.

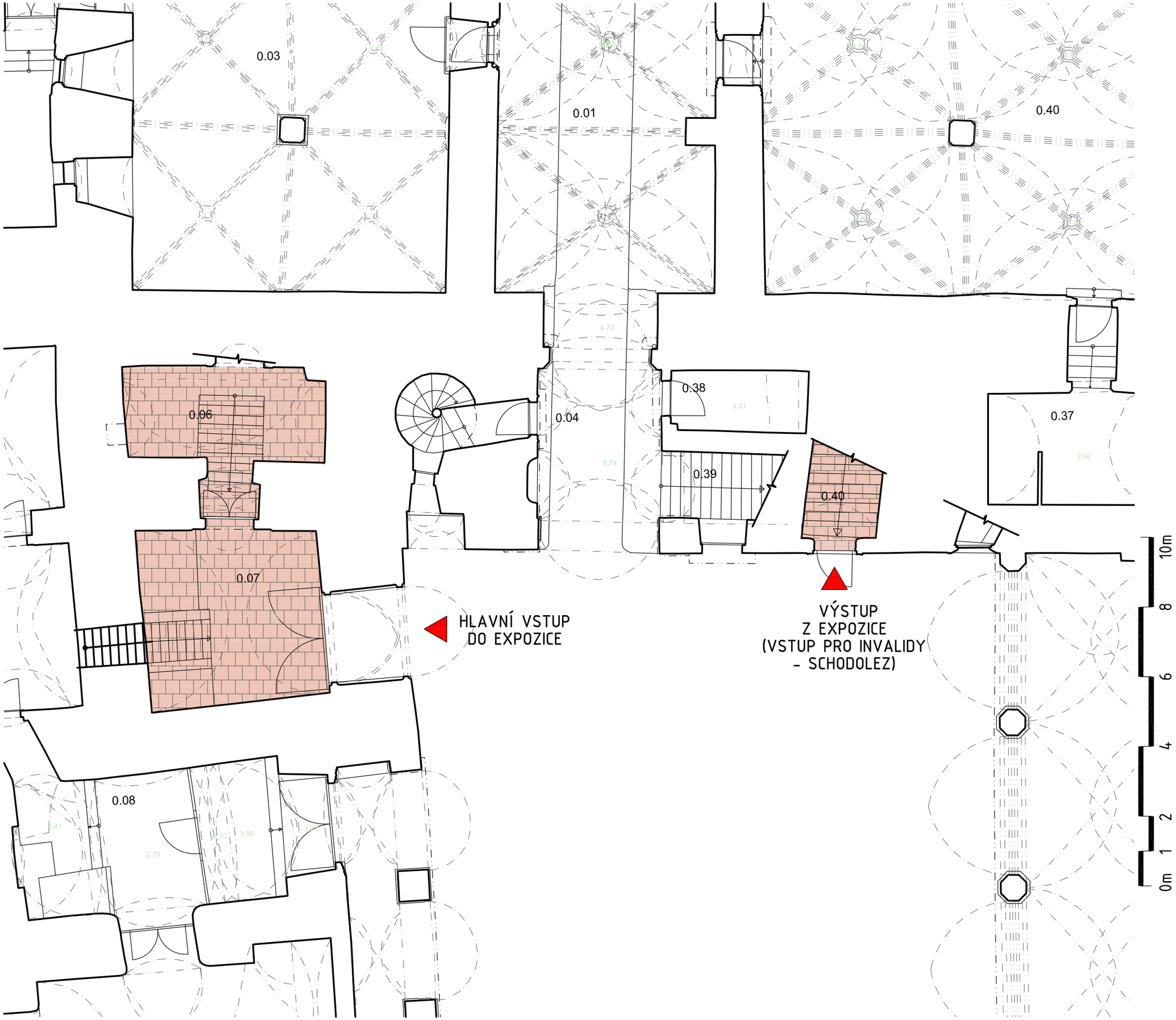

TABULKA MÍSTNOSTÍ :

No.	POPIS	m²
0.06	SCHODIŠTĚ 1	17 m²
0.07	VSTUP	27 m²
0.40	SCHODIŠTĚ 2	14 m²

PRAJAGA
U lužického semináře 34,
Praha 1 - Malá Strana, 11800
GSM : +420 608 702 512
mail : info@prajaga.cz

VYPRACOVAL
Ing. Arch. Martin Poldauf

ZODPOVĚDNÝ PROJEKTANT
Ing. Arch. Martin Poldauf

HLAVNÍ INŽENÝR PROJEKTU
Ing. Arch. Martin Poldauf

AUTOR
Ing. Arch. Martin Poldauf

NÁZEV STAVBY
NOVÁ NUMISMATICKÁ EXPOZICE - Východočeské muzum v Pardubicích
Zámek čp. 2, 530 02, Pardubice

INVESTOR
Východočeské muzum v Pardubicích
Zámek čp. 2, 530 02, Pardubice
IČO: 14450542

Východočeské muzeum v Pardubicích

PŮDORYS 1NP

NÁVRH

ČÍSLO PARÉ

DATUM 03/2020
MĚŘÍTKO 1:100
FORMÁT A3

STUPEŇ
ZADÁVACÍ DOKUMENTACE
VÝSTAVNÍCH PROSTOR

ČÍSLO VÝKRESU
1NP

TENTO NÁVRH JE DUŠEVNÍM VLASTNICTVÍM AUTORA A JE CHRÁNĚN VE SMYSLU "AUTORSKÉHO ZÁKONA" (Č.121/2000 Sb.)

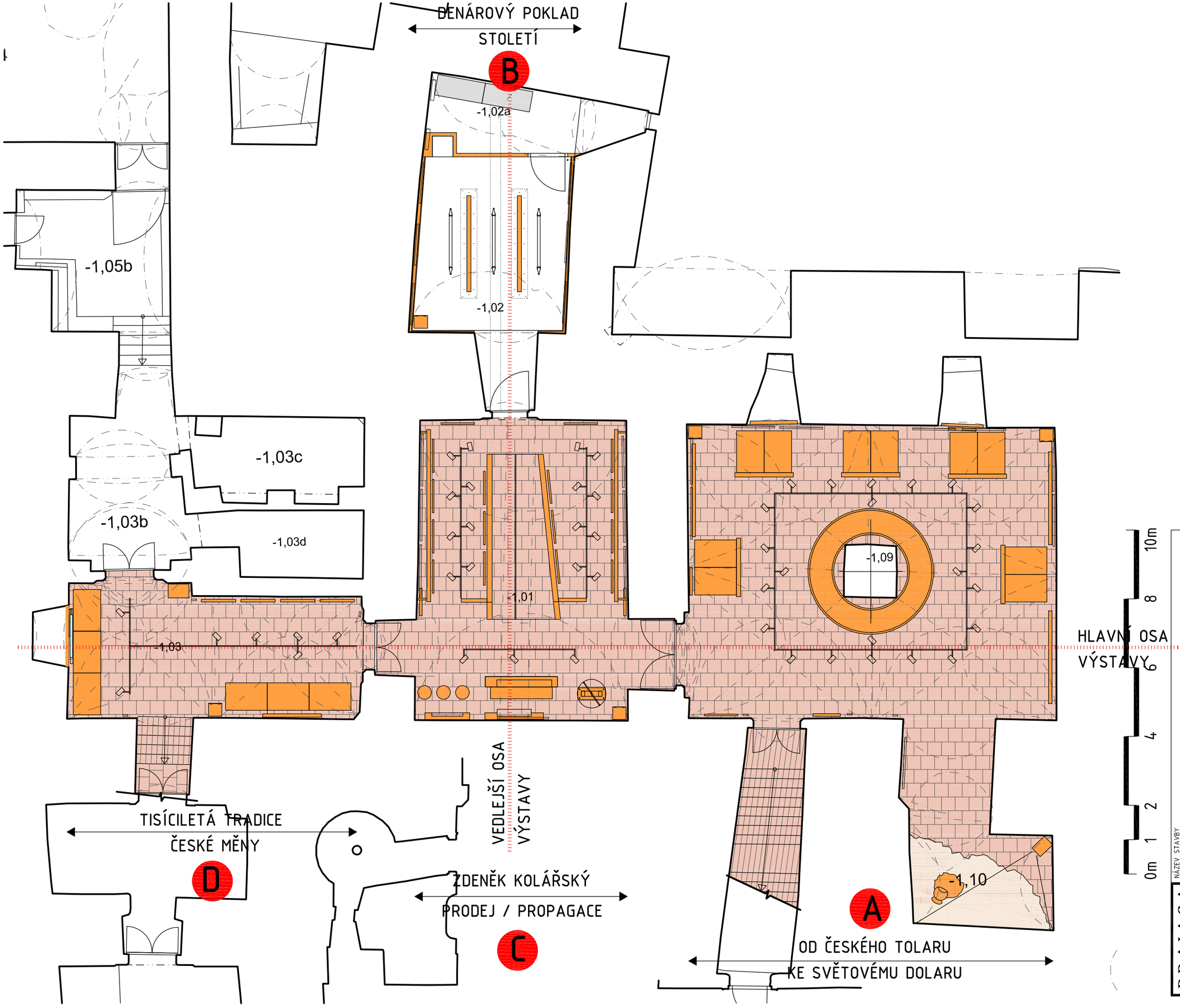

TABULKA MÍSTNOSTÍ :

No.	POPIS	m²
-1.01	PRODEJ /KOLÁŘSKÝ TUNEL K POKLADU	58 m²
-1.02	DENÁROVÝ POKLAD	26 m²
-1.02a	ROZVADĚČ NN	10 m²
-1.03	1000 LET TRADICE ČESKÉ MĚNY	36 m²
-1.09	OD TOLARU K DOLARU	92 m²
-1.10	PŘÍPĚH PASÁČKA	20 m²

NÁZEV STAVBY
NOVÁ NUMISMATICKÁ EXPOZICE - Východočeské muzum v Pardubicích
Zámek čp. 2, 530 02, Pardubice

INVESTOR
Východočeské muzum v Pardubicích
Zámek čp. 2, 530 02, Pardubice
IČO: 14450542

Východočeské muzeum v Pardubicích

ČÍSLO PARÉ

PŮDORYS 1PP

NÁVRH

PRAJAGA
U lužického semináře 34
Praha 1 - Malá Strana, 11800
GSM : + 420 608 702 512
mail : info@prajaga.cz

VYPRACOVAL
Ing. Arch. Martin Poldauf

ZODPOVĚDNÝ PROJEKTANT
Ing. Arch. Martin Poldauf

HLAVNÍ INŽENÝR PROJEKTU
Ing. Arch. Martin Poldauf

AUTOR
Ing. Arch. Martin Poldauf

DATUM 02/2020
MĚŘÍTKO 1:100
FORMÁT A3
STUPEŇ ZADÁVACÍ DOKUMENTACE VÝSTAVNÍCH PROSTOR
ČÍSLO VÝKRESU 1PP

TENTO NÁVRH JE DUŠEVNÍM VLASTNICTVÍM AUTORA A JE CHRÁNĚN VE SMYSLU "AUTORSKÉHO ZÁKONA" (Č.121/2000 Sb.)

Východočeské
muzeum
v Pardubicích

PRAJAGA
U lužického semináře 34
Praha 1 - Malá Strana, 11800
GSM : + 420 608 702 512
mail : info@prajaga.cz

TISÍSELETÁ
TRADICE ČESKÉ MĚNY

HLAVNÍ PŘÍSTUPOVÉ SCHODIŠTĚ
Z NÁDVOŘÍ ZÁMKU

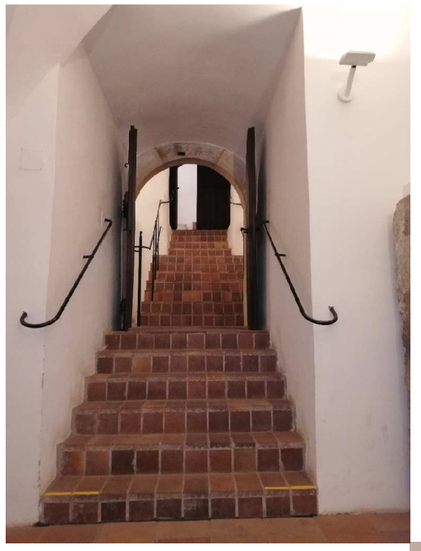

STÁVAJÍCÍ VITRÍNY

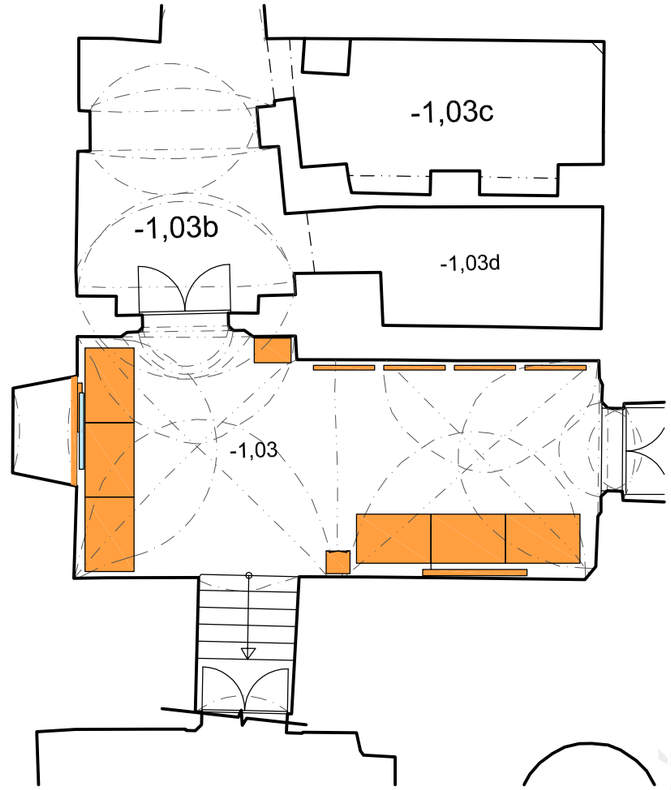

PRŮHLED K DALŠÍM EXPOZICÍM
NUMISMATIKY

TISÍCILETÁ TRADICE ČESKÉ MĚNY

- první sbírka, přístupná schodištěm z nádvoří zámku
- stávající náhrobky budou přesunuty
- budou použity stávající vitríny celkem 3ks + 3ks
- na stěnách nástenný panely - expozice bankovek 20 století
- výhledově interaktivní kniha o výstavě numismatiky - "Kouzelná kniha"
- 2x kruhový panel na stěně

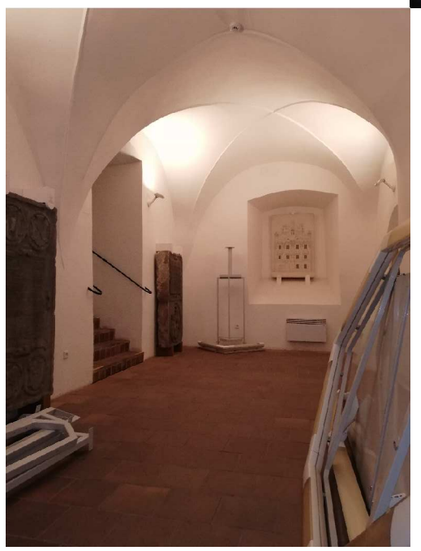

POHLED KE VSTUPNÍMU SCHODIŠTI

TISÍCILETÁ TRADICE ČESKÉ MĚNY

0m 1 2 4 6 8 10m

PRAJAGA
U lužického semináře 34
Praha 1 - Malá Strana, 11800
GSM. : + 420 608 702 512
mail : info@prajaga.cz

NÁZEV STAVBY
NOVÁ NUMISMATICKÁ EXPOZICE - Východočeské muzum v Pardubicích
Zámek čp. 2, 530 02, Pardubice

INVESTOR
Východočeské muzum v Pardubicích
Zámek čp. 2, 530 02, Pardubice
IČO: 14450542

Východočeské muzeum v Pardubicích

VYPRACOVAL
Ing. Arch. Martin Poldauf

ZODPOVĚDNÝ PROJEKTANT
Ing. Arch. Martin Poldauf

HLAVNÍ INŽENÝR PROJEKTU
Ing. Arch. Martin Poldauf

AUTOR
Ing. Arch. Martin Poldauf

PŮDORYS
TISÍCILETÁ TRADICE ČESKÉ MĚNY

ČÍSLO PARÉ

DATUM	MĚŘÍTKO	FORMÁT
03/2020	1:100	A3

STUPEŇ
ZADÁVACÍ DOKUMENTACE
VÝSTAVNÍCH PROSTOR

ČÍSLO VÝKRESU
T.00

TENTO NÁVRH JE DUŠEVNÍM VLASTNICTVÍM AUTORA A JE CHRÁNĚN VE SMYSLU "AUTORSKÉHO ZÁKONA" (Č.121/2000 Sb.)

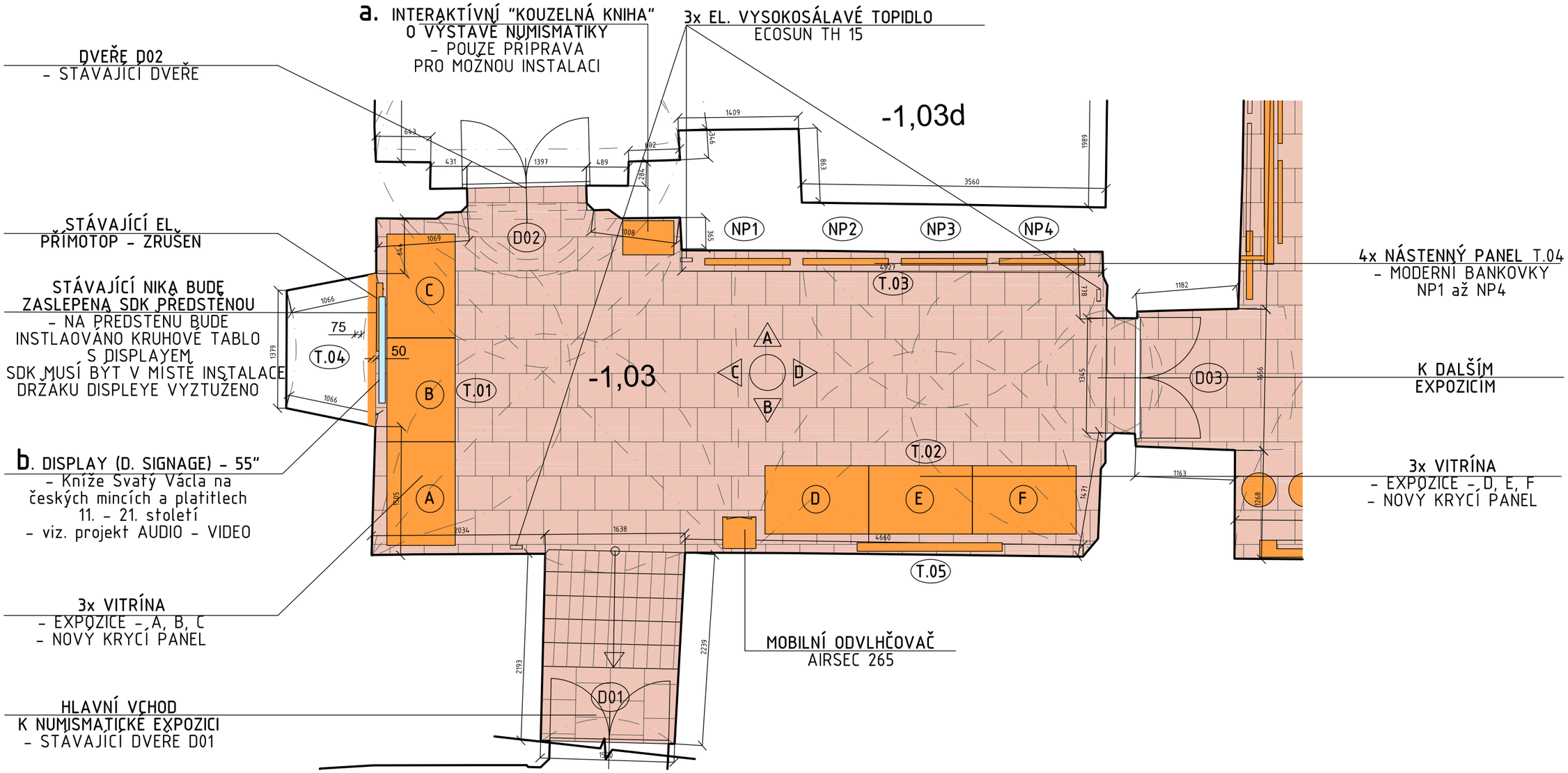

T.01, T.02 - NOVÝ KRYCÍ PANEL

- 3x STÁVAJÍCÍ VITRÍNA
- NOVÁ, SJEDNOCUJÍCÍ KAPOTÁŽ
- 2x BOČNICE + 1xZÁDA + HORNÍ PANEL
- MATERIÁL MDF tl. 25mm
- BUDE PŘEDLOŽEN VZOREK

(Dřevovláknitá deska MDF probarvená, černá - výrobce Pfeiderer nebo EGGER)

T.03 - 4x NÁSTĚNNÝ PANEL - EXPOZICE NP1 až NP4

- ROZMĚR 1000mm / 900mm
- MDF RÁM - BARVA BÍLÁ
- ZASKLENO

T.04, T.05 - KRUHOVÉ TABLO

- MATERIÁL MDF tl. 25mm

(Dřevovláknitá deska MDF probarvená, černá - výrobce Pfeiderer nebo EGGER)

- PRŮMĚR 1,6m
- NUTNO VYZTUŽIT V MÍSTĚ INSTALACE DRŽÁKU PRO TV (T.04)

a. INTERAKTÍVNÍ "KOUZELNÁ KNIHA" O VÝSTAVĚ NUMISMATIKY

- POUZE PŘÍPRAVA PRO PŘÍŠTÍ INSTALACI

b. DISPLAY (D. SIGNAGE) - 52"

- promítaní - Kníže Svatý Václa na českých mincích a platitlech 11. - 21. století
- příprava grafik ze zámku
- TV bude instalována na kruhové tablo s výstuží pro TV držák
- viz. projekt AUDIO - VIDEO

0m 0,5 1 2 3 4 5m

TISÍSELETÁ TRADICE ČESKÉ MĚNY

PRAJAGA
U lužického semináře 34
Praha 1 - Malá Strana, 11800
GSM. : + 420 608 702 512
mail : info@prajaga.cz

VYPRACOVAL: Ing. Arch. Martin Poldauf

ZODPOVĚDNÝ PROJEKTANT: Ing. Arch. Martin Poldauf

HLAVNÍ INŽENÝR PROJEKTU: Ing. Arch. Martin Poldauf

AUTOR: Ing. Arch. Martin Poldauf

NÁZEV STAVBY: NOVÁ NUMISMATICKÁ EXPOZICE - Východočeské muzum v Pardubicích
Zámek čp. 2, 530 02, Pardubice

INVESTOR: Východočeské muzum v Pardubicích
Zámek čp. 2, 530 02, Pardubice
IČO: 14450542

Východočeské muzeum v Pardubicích

PŮDORYS

TISÍCILETÁ TRADICE ČESKÉ MĚNY

ČÍSLO PARÉ:

DATUM: 03/2020 | MĚŘÍTKO: 1:50 | FORMÁT: A3

STUPEŇ: ZADÁVACÍ DOKUMENTACE VÝSTAVNÍCH PROSTOR

ČÍSLO VÝKRESU: T.01

TENTO NÁVRH JE DUŠEVNÍM VLASTNICTVÍM AUTORA A JE CHRÁNĚN VE SMYSLU "AUTORSKÉHO ZÁKONA" (Č.121/2000 Sb.)

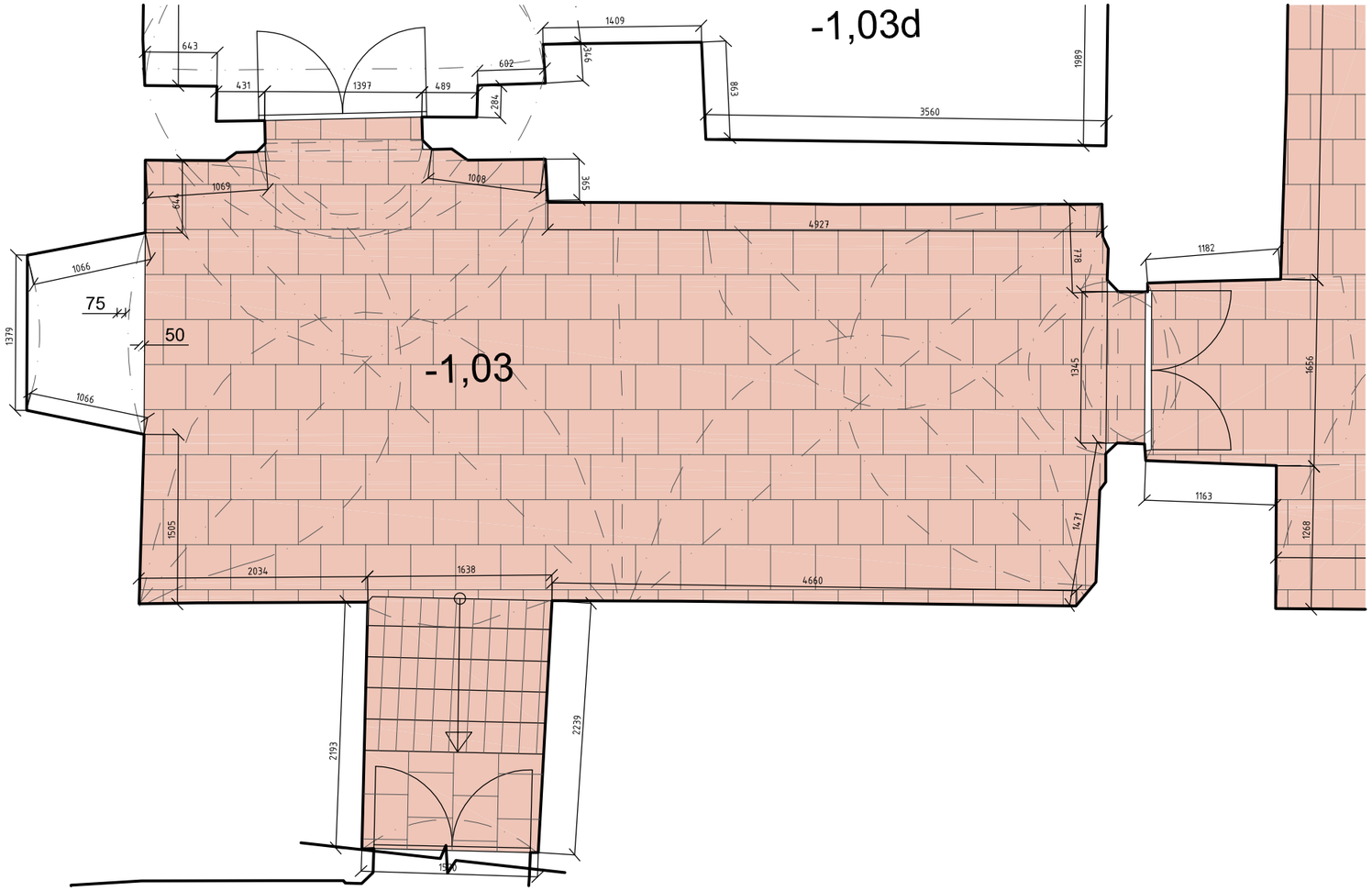

STÁVAJÍCÍ CIHLENÁ DLAŽBA - 36m²

- FORMÁT 40cm x 40cm
- DLAŽBA VYČIŠTĚNA, POŠKOZENÉ KUSY BUDOU VYMĚNENY
- DLAŽBA NA SCHODIŠTI - FORMÁT 30cm x 15cm

TISÍSELETÁ TRADICE ČESKÉ MĚNY

0m 0,5 1 2 3 4 5m

PRAJAGA
U lužického semináře 34
Praha 1 - Malá Strana, 11800
GSM. : + 420 608 702 512
mail : info@prajaga.cz

VYPRACOVAL: Ing. Arch. Martin Poldauf

ZODPOVĚDNÝ PROJEKTANT: Ing. Arch. Martin Poldauf

HLAVNÍ INŽENÝR PROJEKTU: Ing. Arch. Martin Poldauf

AUTOR: Ing. Arch. Martin Poldauf

NÁZEV STAVBY: NOVÁ NUMISMATICKÁ EXPOZICE - Východočeské muzum v Pardubicích
Zámek čp. 2, 530 02, Pardubice

INVESTOR: Východočeské muzum v Pardubicích
Zámek čp. 2, 530 02, Pardubice
IČO: 14450542

Východočeské muzeum v Pardubicích

PŮDORYS PODLAHA

TISÍCILETÁ TRADICE ČESKÉ MĚNY

ČÍSLO PARÉ:

DATUM: 03/2020 | MĚŘÍTKO: 1:50 | FORMÁT: A3

STUPEŇ: ZADÁVACÍ DOKUMENTACE VÝSTAVNÍCH PROSTOR

ČÍSLO VÝKRESU: T.02

TENTO NÁVRH JE DUŠEVNÍM VLASTNICTVÍM AUTORA A JE CHRÁNĚN VE SMYSLU "AUTORSKÉHO ZÁKONA" (Č.121/2000 Sb.)

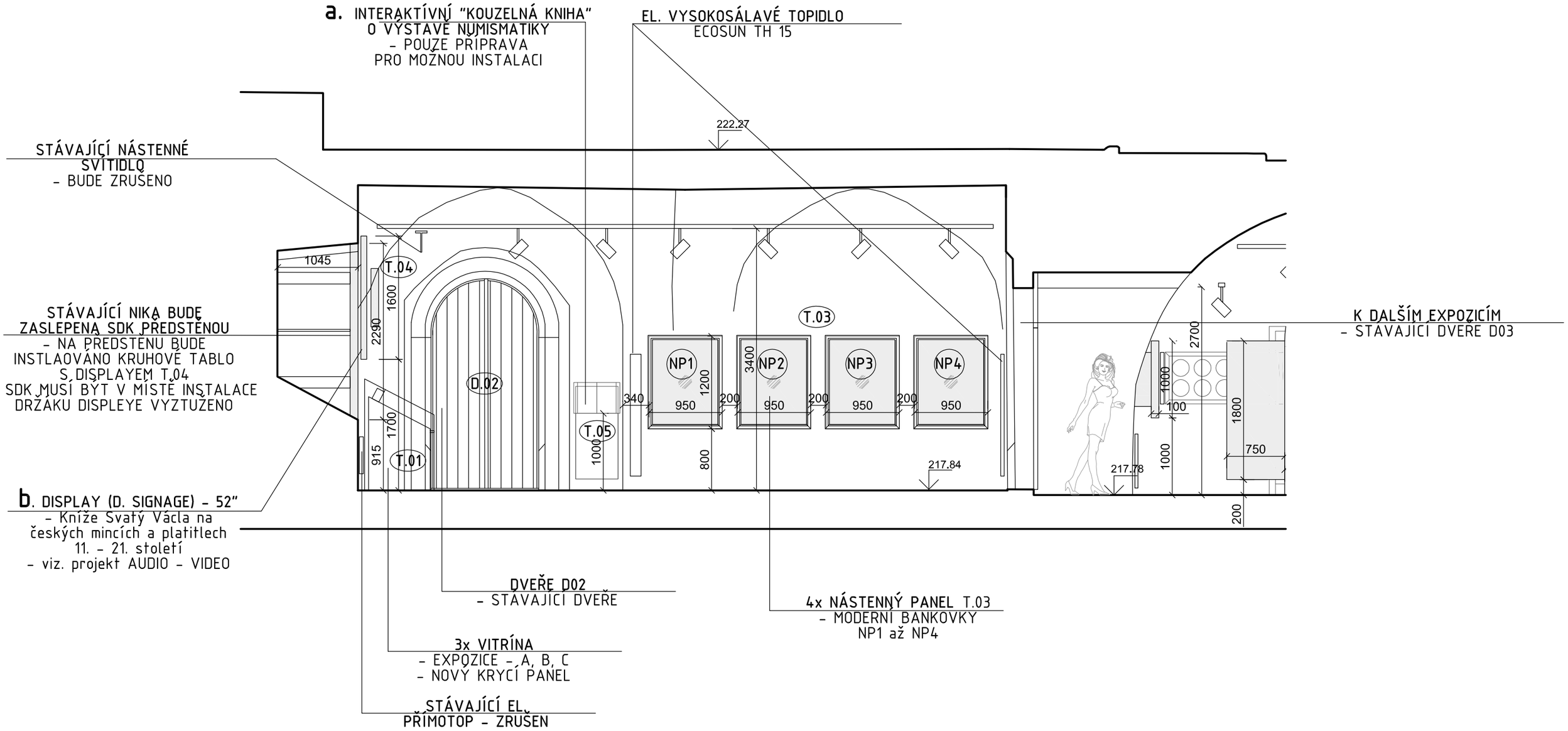

0m 0,5 1 2 3 4 5m

PRAJAGA U lužického semináře 34 Praha 1 - Malá Strana, 11800 GSM. : + 420 608 702 512 mail : info@prajaga.cz	NÁZEV STAVBY NOVÁ NUMISMATICKÁ EXPOZICE - Východočeské muzum v Pardubicích Zámek čp. 2, 530 02, Pardubice
VYPRACOVAL Ing. Arch. Martin Poldauf	INVESTOR Východočeské muzum v Pardubicích Zámek čp. 2, 530 02, Pardubice IČO: 14450542 Východočeské muzeum v Pardubicích
ZODPOVĚDNÝ PROJEKTANT Ing. Arch. Martin Poldauf HLAVNÍ INŽENÝR PROJEKTU Ing. Arch. Martin Poldauf AUTOR Ing. Arch. Martin Poldauf	ŘEZOPOHLED A. TISÍCILETÁ TRADICE ČESKÉ MĚNY ČÍSLO PARÉ
	DATUM 03/2020 · MĚŘÍTKO 1:50 · FORMÁT A3
	STUPEŇ ZADAVACÍ DOKUMENTACE VÝSTAVNÍCH PROSTOR · ČÍSLO VÝKRESU T.04

TENTO NÁVRH JE DUŠEVNÍM VLASTNICTVÍM AUTORA A JE CHRÁNĚN VE SMYSLU "AUTORSKÉHO ZÁKONA" (Č.121/2000 Sb.)

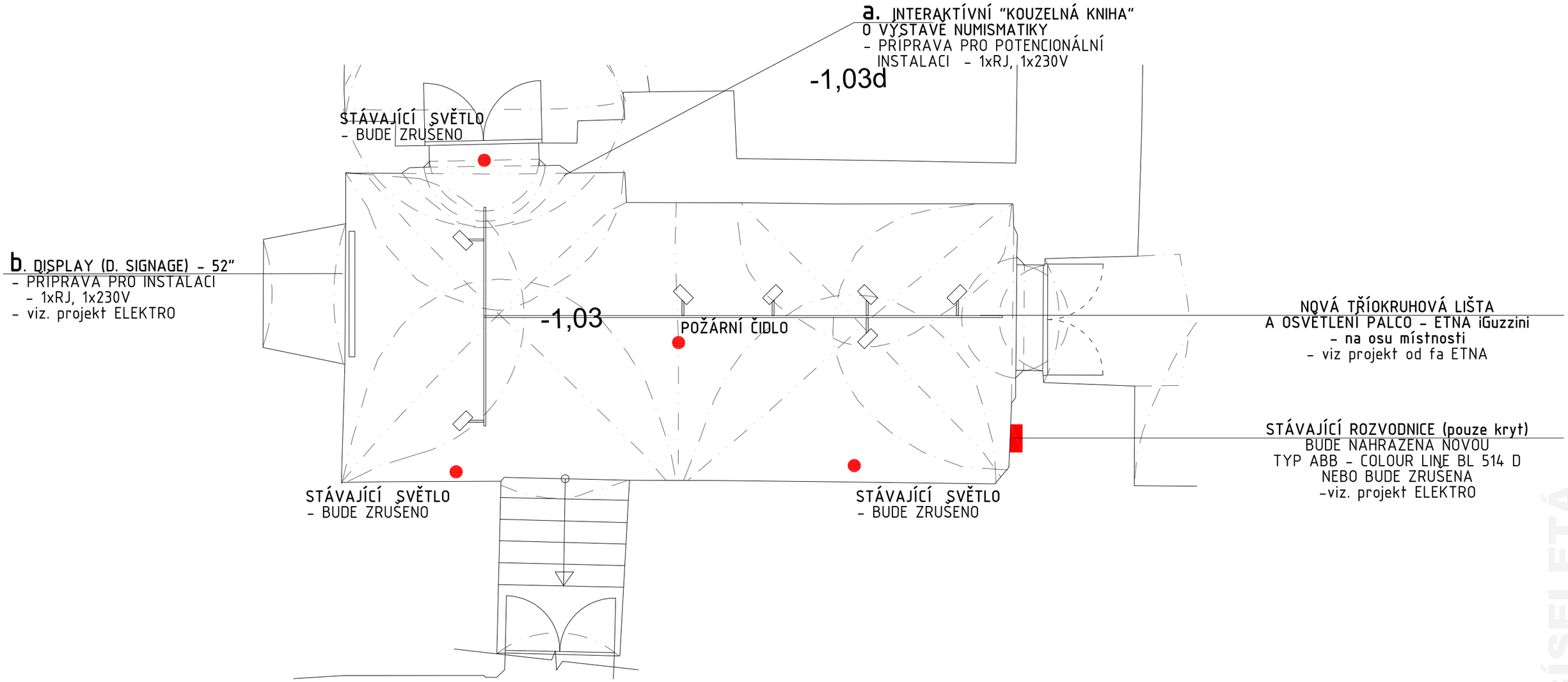

STĚNY A PODHLED

- STĚNY A PODHLED BUDOU VYSPRAVENY PO PŮVODNÍCH INSTALACÍCH
- BUDOU NOVĚ NAPOJENY SVĚTLA PRO OSVĚTLENÍ NOVÉ EXPOZICE (KABELY ZASEKANY VE STĚNÁCH)-VIZ PROJEKTOVÁ DOKUMENTACE ELEKTRO
- STÁVAJÍCÍ EL. PŘÍMOTOPY BUDOU VYMĚNĚNY ZA NOVÉ
- STÁVAJÍCÍ BÍLÉ ZÁSUVKY 230V BUDOU VYMĚNĚNY ZA NOVÉ TYP: ABB 5513A-C02357 N, Zásuvka dvojnásobná bezšroubová, černá, Tango®
- BUDOU PROVEDENY BAREVNÉ VZORKY NA KLENBÁCH A STĚNÁCH PO SCHVÁLENÍ FINÁLNÍ BARVY BUDOU STĚNY A KLENBY OPATŘENY NOVOU BARVOU - AŽ KE VSTUPNÍM DVEŘÍM NA SCHODIŠTI.

VZORKY BAREV - PRIMALEX PROCOLOR

1. S 6052-B
2. S 5502-B
3. S 7502-G
4. S 6502-G

TISÍSELETÁ TRADICE ČESKÉ MĚNY

0m 0,5 1 2 3 4 5m

PRAJAGA U lužického semináře 34 Praha 1 - Malá Strana, 11800 GSM. : + 420 608 702 512 mail : info@prajaga.cz	NÁZEV STAVBY NOVÁ NUMISMATICKÁ EXPOZICE - Východočeské muzum v Pardubicích Zámek čp. 2, 530 02, Pardubice		
VYPRACOVAL Ing. Arch. Martin Poldauf	INVESTOR Východočeské muzum v Pardubicích Zámek čp. 2, 530 02, Pardubice IČO: 14450542	Východočeské muzeum v Pardubicích	
ZODPOVĚDNÝ PROJEKTANT Ing. Arch. Martin Poldauf HLAVNÍ INŽENÝR PROJEKTU Ing. Arch. Martin Poldauf AUTOR Ing. Arch. Martin Poldauf	PŮDORYS PODHLED TISÍCILETÁ TRADICE ČESKÉ MĚNY		ČÍSLO PARÉ
	DATUM 03/2020	MĚŘÍTKO 1:50	FORMÁT A3
	STUPEŇ ZADAVACÍ DOKUMENTACE VÝSTAVNÍCH PROSTOR		ČÍSLO VÝKRESU T.03

TENTO NÁVRH JE DUŠEVNÍM VLASTNICTVÍM AUTORA A JE CHRÁNĚN VE SMYSLU "AUTORSKÉHO ZÁKONA" (Č.121/2000 Sb.)

NOVÁ TŘÍOKRUHOVÁ LIŠTA
A OSVĚTLENÍ PALCO - ETNA iGuzzini
- na osu místnosti
- viz projekt od fa ETNA

STÁVAJÍCÍ SVĚTLO
- BUDE ZRUŠENO

EL. VYSOKOSÁLAVÉ TOPIDLO
ECOSUN TH 15

STÁVAJÍCÍ NIKA BUDE
ZASLEPENA SDK PŘEDSTĚNOU
- NA PŘEDSTĚNU BUDE
INSTLAOVÁNO KRUHOVÉ TABLO
S DISPLAYEM
- SDK MUSÍ BÝT V MÍSTĚ INSTALACE
DRŽÁKU DISPLEYE VYZTUŽENO

KRUHOVÉ TABLO
NA STĚNĚ

K DALŠÍM EXPOZICÍM
- STAVAJÍCÍ DVEŘE D03

3x VITRÍNA
- EXPOZICE - D, E, F
- NOVÝ KRYCÍ PANEL

b. DISPLAY (D. SIGNAGE) - 55"
- Kníže Svatý Václa na
českých mincích a platitlech
11. - 21. století
- viz. projekt AUDIO - VIDEO

3x VITRÍNA
- EXPOZICE - A, B, C
- NOVÝ KRYCÍ PANEL

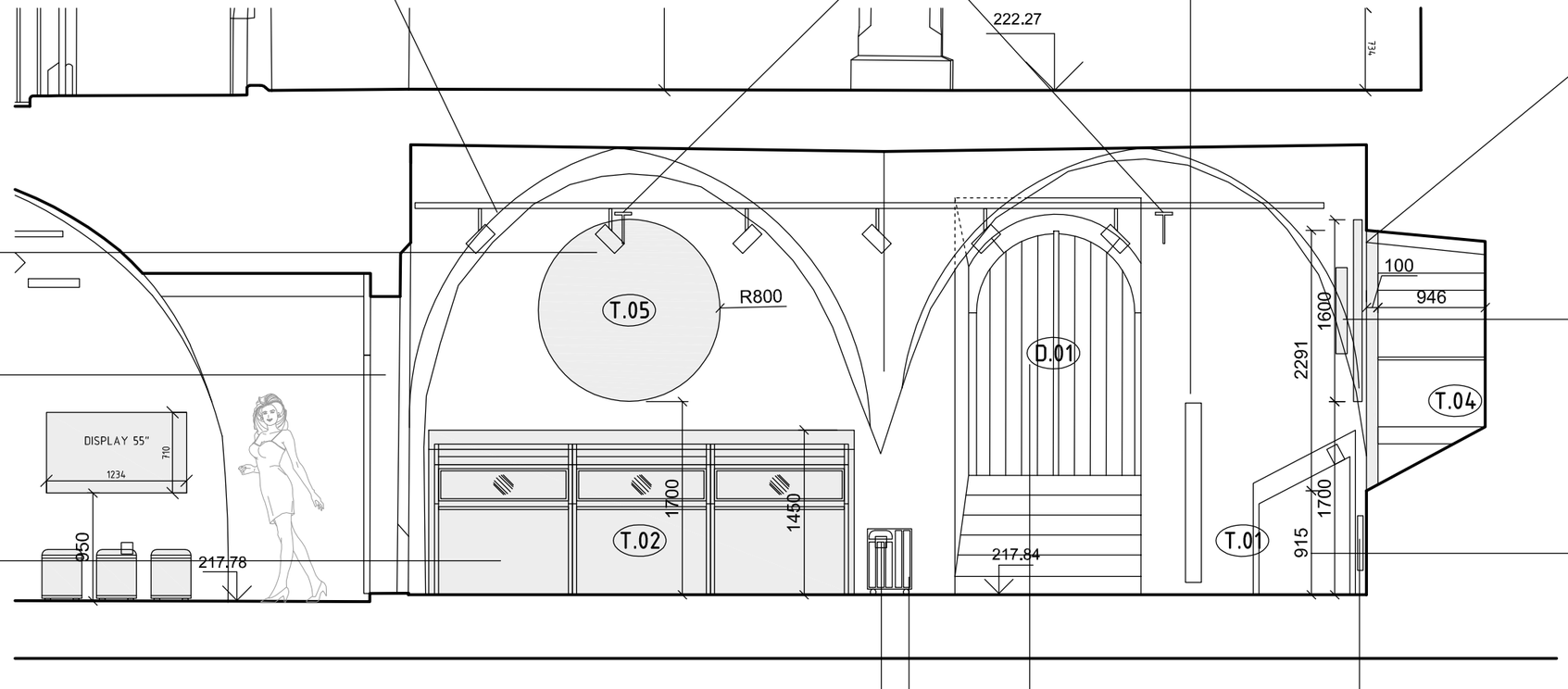

MOBILNÍ ODVLHČOVAČ
AIRSEC 265

STÁVAJÍCÍ ZÁSUVKA
230V BUDE NAHRAZENA NOVOU
ABB 5513A-C02357 N
Zásuvka dvojnásobná bezšroubová,
černá, Tango®

HLAVNÍ VCHOD
K NUMISMATICKÉ EXPOZICI
- STÁVAJÍCÍ DVEŘE D01

STÁVAJÍCÍ EL.
PŘÍMOTOP - ZRUŠEN

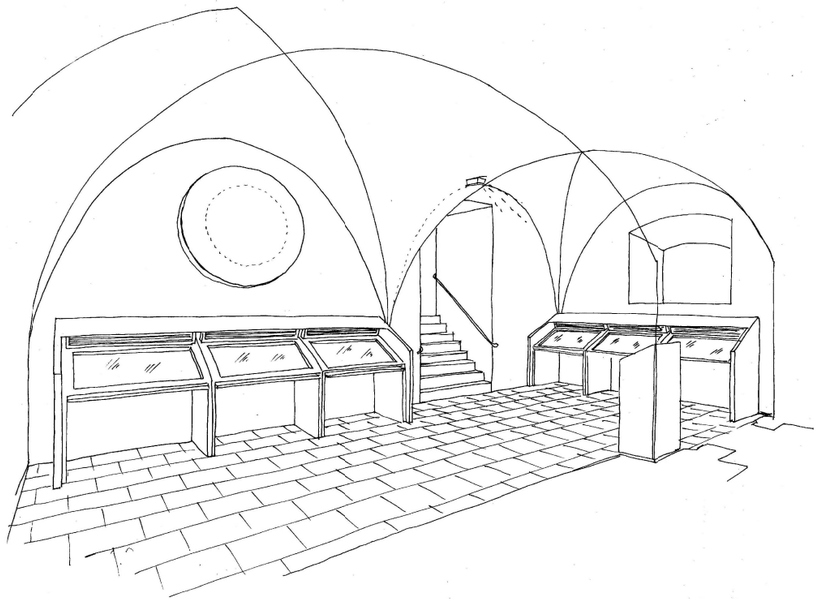

0m 0,5 1 2 3 4 5m

PRAJAGA U lužického semináře 34 Praha 1 - Malá Strana, 11800 GSM. : + 420 608 702 512 mail : info@prajaga.cz	NÁZEV STAVBY NOVÁ NUMISMATICKÁ EXPOZICE - Východočeské muzum v Pardubicích Zámek čp. 2, 530 02, Pardubice
VYPRACOVAL Ing. Arch. Martin Poldauf	INVESTOR Východočeské muzum v Pardubicích Zámek čp. 2, 530 02, Pardubice IČO: 14450542 Východočeské muzeum v Pardubicích
ZODPOVĚDNÝ PROJEKTANT Ing. Arch. Martin Poldauf	ŘEZOPOHLED B. TISÍCILETÁ TRADICE ČESKÉ MĚNY ČÍSLO PARÉ
HLAVNÍ INŽENÝR PROJEKTU Ing. Arch. Martin Poldauf	
AUTOR Ing. Arch. Martin Poldauf	DATUM 03/2020 · MĚŘÍTKO 1:50 · FORMÁT A3
	STUPEŇ ZADÁVACÍ DOKUMENTACE VÝSTAVNÍCH PROSTOR · ČÍSLO VÝKRESU T.05

TENTO NÁVRH JE DUŠEVNÍM VLASTNICTVÍM AUTORA A JE CHRÁNĚN VE SMYSLU "AUTORSKÉHO ZÁKONA" (Č.121/2000 Sb.)

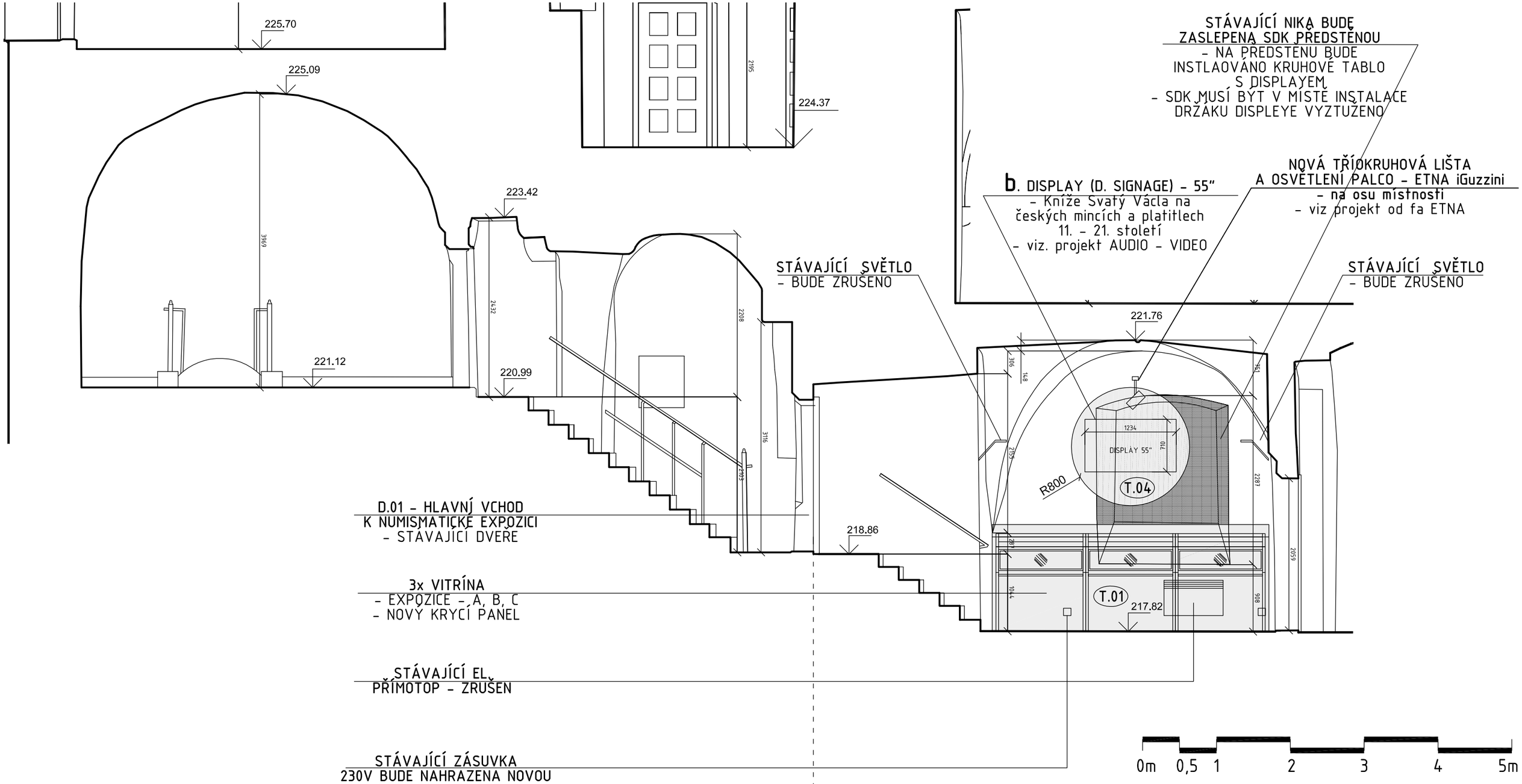

PRAJAGA
U lužického semináře 34
Praha 1 - Malá Strana, 11800
GSM. : + 420 608 702 512
mail : info@prajaga.cz

VYPRACOVAL: Ing. Arch. Martin Poldauf

ZODPOVĚDNÝ PROJEKTANT: Ing. Arch. Martin Poldauf

HLAVNÍ INŽENÝR PROJEKTU: Ing. Arch. Martin Poldauf

AUTOR: Ing. Arch. Martin Poldauf

NÁZEV STAVBY: NOVÁ NUMISMATICKÁ EXPOZICE - Východočeské muzum v Pardubicích
Zámek čp. 2, 530 02, Pardubice

INVESTOR: Východočeské muzum v Pardubicích
Zámek čp. 2, 530 02, Pardubice
IČO: 14450542

Východočeské muzeum v Pardubicích

ŘEZOPOHLED C.

TISÍCILETÁ TRADICE ČESKÉ MĚNY

ČÍSLO PARÉ:

DATUM: 03/2020 | MĚŘÍTKO: 1:50 | FORMÁT: A3

STUPEŇ: ZADAVACÍ DOKUMENTACE VÝSTAVNÍCH PROSTOR

ČÍSLO VÝKRESU: T.06

TENTO NÁVRH JE DUŠEVNÍM VLASTNICTVÍM AUTORA A JE CHRÁNĚN VE SMYSLU "AUTORSKÉHO ZÁKONA" (Č.121/2000 Sb.)

EL. VYSOKOSÁLAVÉ TOPIDLO
ECOSUN TH 15

STÁVAJÍCÍ NÁSTENNÉ
SVÍTIDLO

NOVÁ TŘÍOKRUHOVÁ LIŠTA
A OSVĚTLENÍ PALCO - ETNA iGuzzini
- na osu místnosti
- viz projekt od fa ETNA

D03 - K DALŠÍM EXPOZICÍM
- STAVAJICI DVERE

4x NÁSTENNÝ PANEL T.03
- MODERNÍ BANKOVKY
NP1 až NP4

STÁVAJÍCÍ ZÁSUVKA
230V BUDE NAHRAZENA NOVOU
ABB 5513A-C02357 N
Zásuvka dvojnásobná bezšroubová,
černá, Tango®

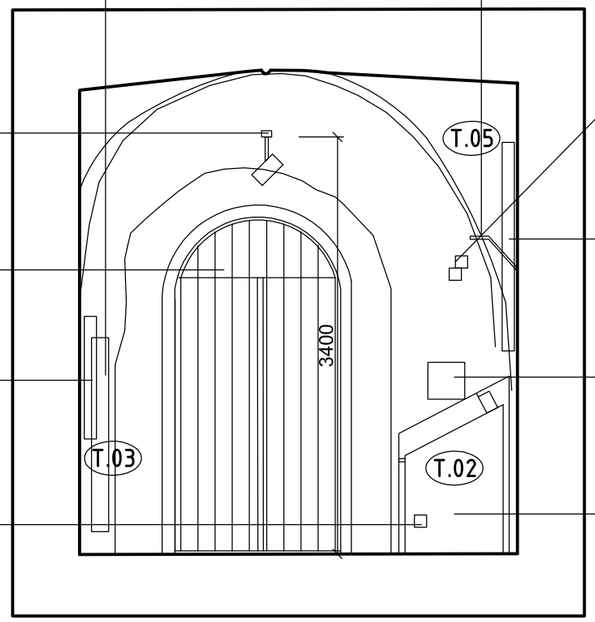

STÁVAJÍCÍ ZÁSLEPKA
BUDE NAHRAZENA NOVOU
ABB Future Linear záslepka
mechová černá
1710-0-3895 (1742-885) 2CKA001710A3895

KRUHOVÉ TABLO
NA STĚNĚ

STÁVAJÍCÍ ROZVODNICE (pouze kryt)
BUDE NAHRAZENA NOVOU
TYP ABB - COLOUR LINE
BL 514 D
-METALÍZA ČERNÁ ANTRACITOVÁ

3x VITRÍNA
- EXPOZICE - D, E, F

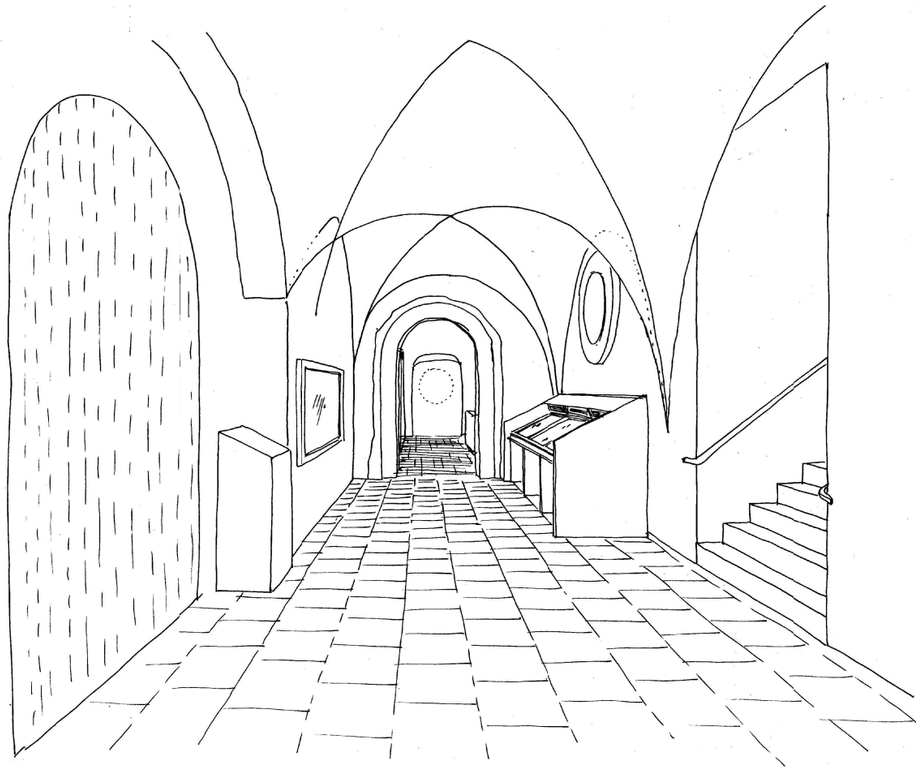

0m 0,5 1 2 3 4 5m

PRAJAGA
U lužického semináře 34
Praha 1 - Malá Strana, 11800
GSM. : + 420 608 702 512
mail : info@prajaga.cz

NÁZEV STAVBY
NOVÁ NUMISMATICKÁ EXPOZICE - Východočeské muzum v Pardubicích
Zámek čp. 2, 530 02, Pardubice

INVESTOR
Východočeské muzum v Pardubicích
Zámek čp. 2, 530 02, Pardubice
IČO: 14450542

Východočeské muzeum v Pardubicích

VYPRACOVAL
Ing. Arch. Martin Poldauf

ZODPOVĚDNÝ PROJEKTANT
Ing. Arch. Martin Poldauf

HLAVNÍ INŽENÝR PROJEKTU
Ing. Arch. Martin Poldauf

AUTOR
Ing. Arch. Martin Poldauf

ŘEZOPOHLED C.
TISÍCILETÁ TRADICE ČESKÉ MĚNY

ČÍSLO PARÉ

DATUM 03/2020
MĚŘÍTKO 1:50
FORMÁT A3

STUPEŇ ZADAVACÍ DOKUMENTACE
VÝSTAVNÍCH PROSTOR

ČÍSLO VÝKRESU T.07

TENTO NÁVRH JE DUŠEVNÍM VLASTNICTVÍM AUTORA A JE CHRÁNĚN VE SMYSLU "AUTORSKÉHO ZÁKONA" (Č.121/2000 Sb.)

ŘEZ 1-1
M 1:25

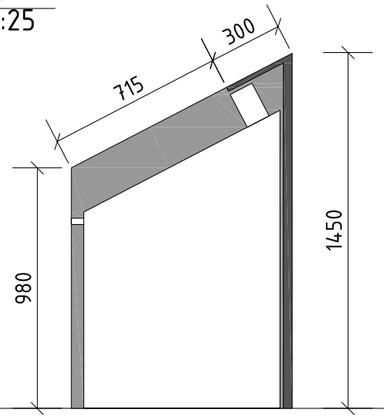

POHLED BOČNÍ
M 1:25

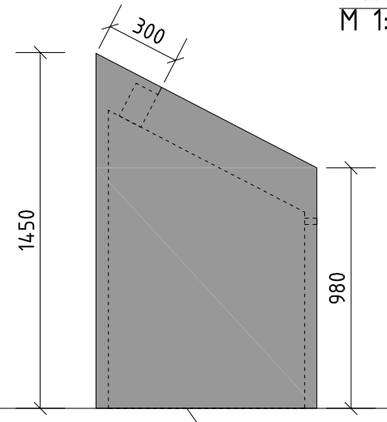

POHLED ČELNÍ
M 1:25

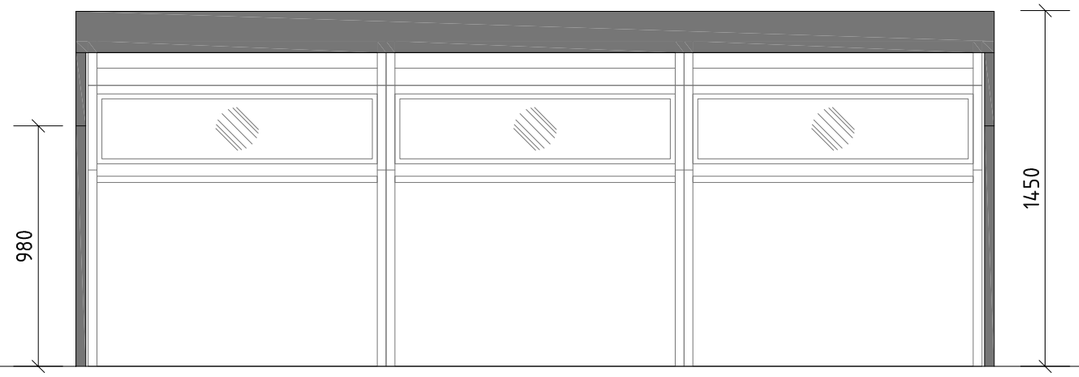

T.01, T.02 - NOVÝ KRYCÍ PANEL

- 3x STÁVAJÍCÍ VITRÍNA
- NOVÁ, SJEDNOCUJÍCÍ KAPOTÁŽ
- 2x BOČNICE + 1xZÁDA + HORNÍ PANEL
- MATERIÁL MDF tl. 25mm
- BUDE PŘEDLOŽEN VZOREK
(Dřevovláknitá deska MDF probarvená,
černá - výrobce Pfeiderer nebo EGGER)

- MDF laminovaná
- barva černá

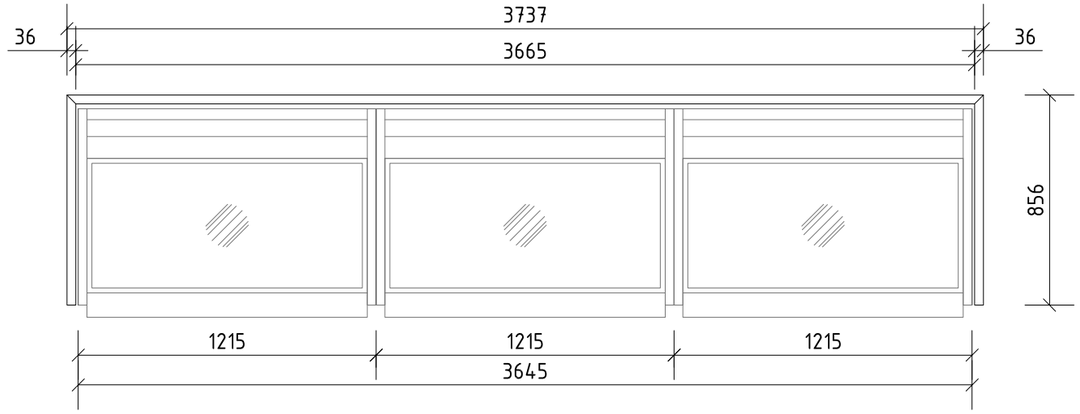

PŮDORYS
M 1:25

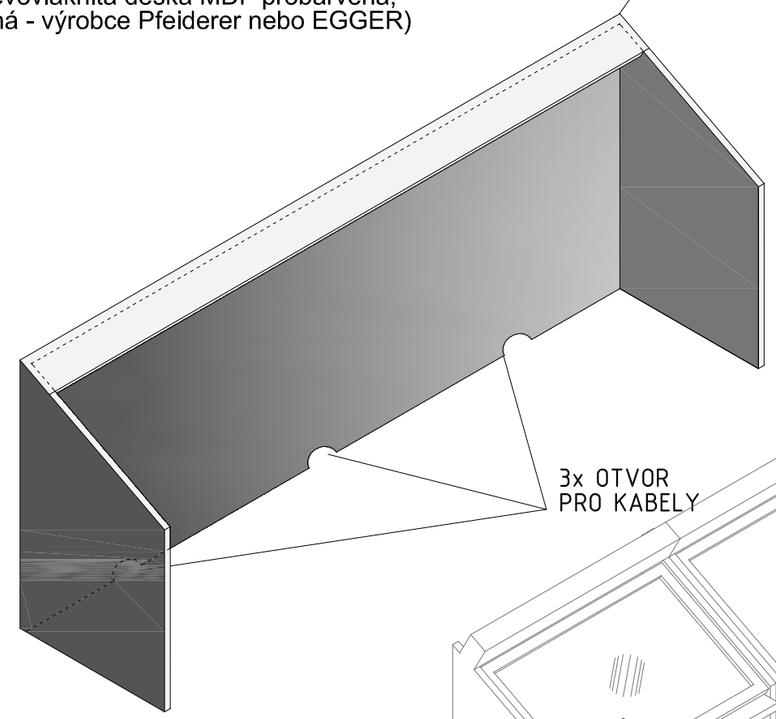

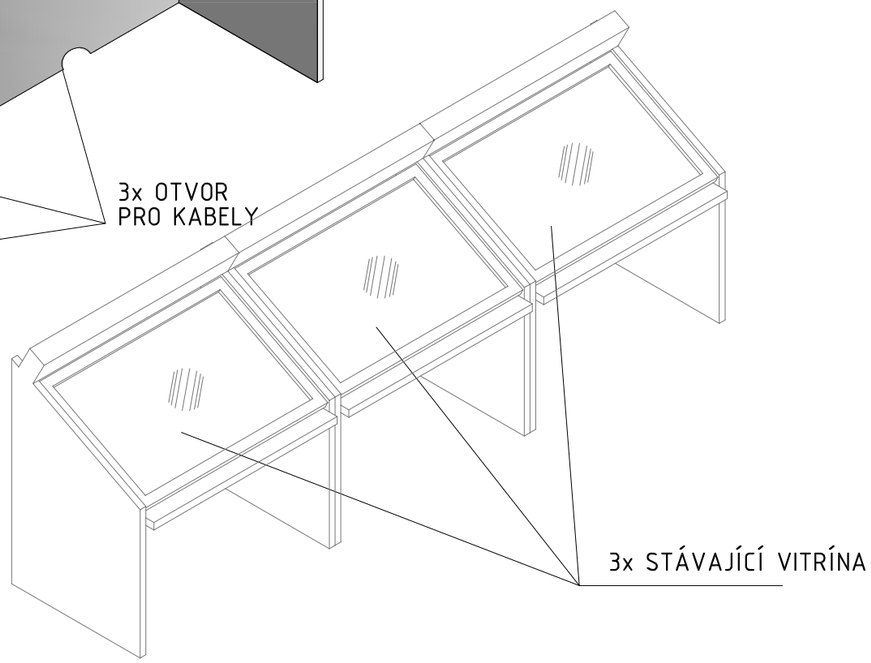

0,25 2,5m
0m 0,5 1 1,5 2,0

PRAJAGA
U lužického semináře 34
Praha 1 - Malá Strana, 11800
GSM. : + 420 608 702 512
mail : info@prajaga.cz

VYPRACOVAL
Ing. Arch. Martin Poldauf

ZODPOVĚDNÝ PROJEKTANT
Ing. Arch. Martin Poldauf

HLAVNÍ INŽENÝR PROJEKTU
Ing. Arch. Martin Poldauf

AUTOR
Ing. Arch. Martin Poldauf

NÁZEV STAVBY
NOVÁ NUMISMATICKÁ EXPOZICE - Východočeské muzum v Pardubicích
Zámek čp. 2, 530 02, Pardubice

INVESTOR
Východočeské muzum v Pardubicích
Zámek čp. 2, 530 02, Pardubice
IČO: 14450542

Východočeské muzeum v Pardubicích

ČÍSLO PARÉ

T.01. / T.02
KRYCÍ PANEL PRO STÁV. VITRÍNY
TISÍCILETÁ TRADICE ČESKÉ MĚNY

DATUM 03/2020
MĚŘÍTKO 1:25
FORMÁT A3

STUPEŇ
ZADAVACÍ DOKUMENTACE
VÝSTAVNÍCH PROSTOR

ČÍSLO VÝKRESU
T.08

TENTO NÁVRH JE DUŠEVNÍM VLASTNICTVÍM AUTORA A JE CHRÁNĚN VE SMYSLU "AUTORSKÉHO ZÁKONA" (Č.121/2000 Sb.)

POHLED M 1:10

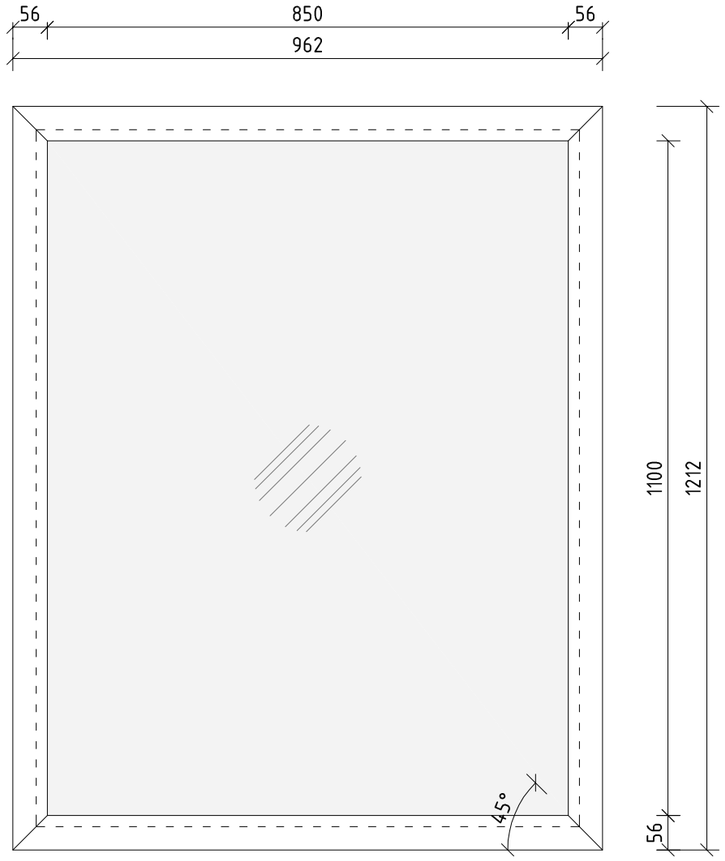

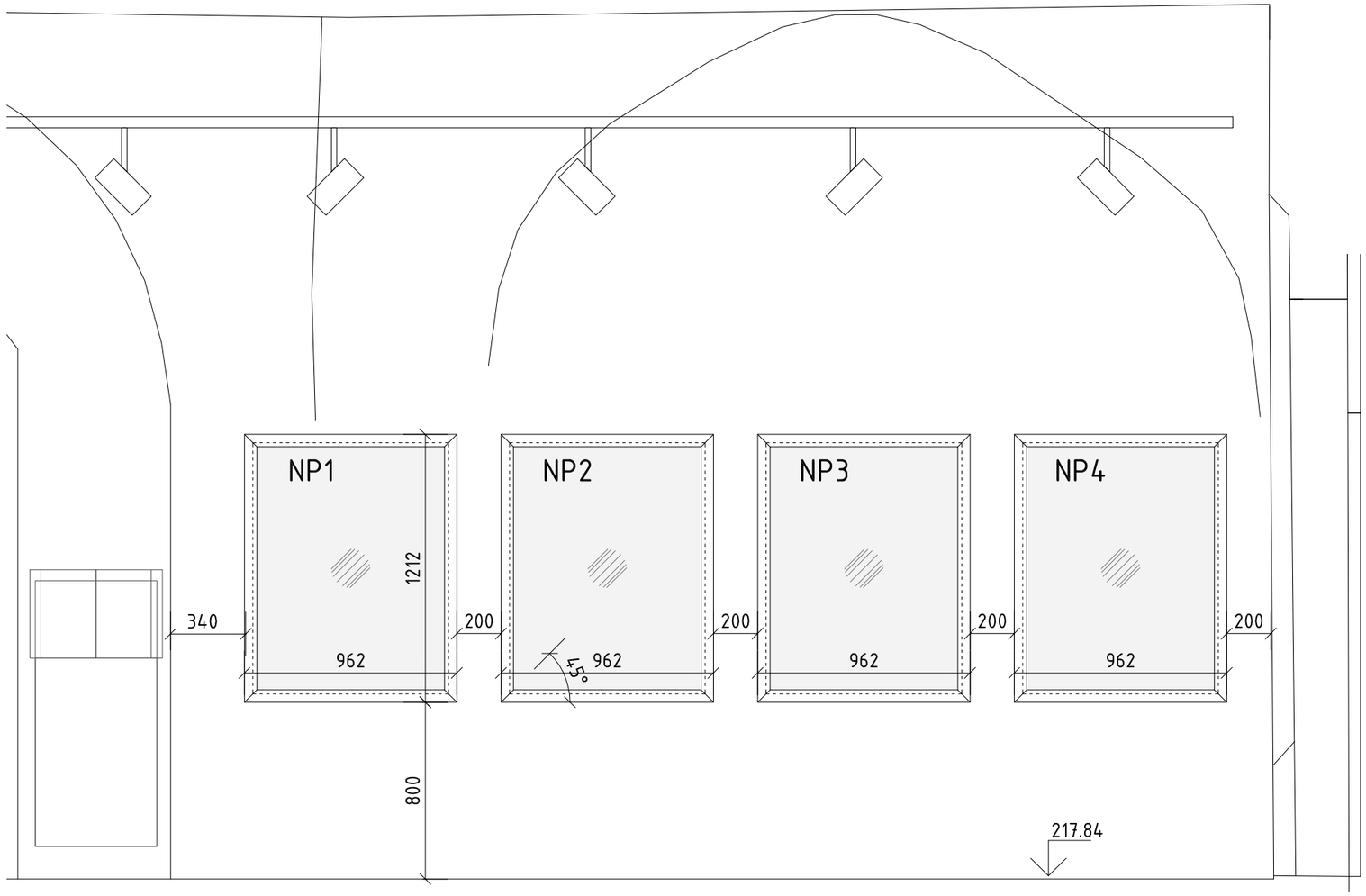

PŮDORYS M1:10

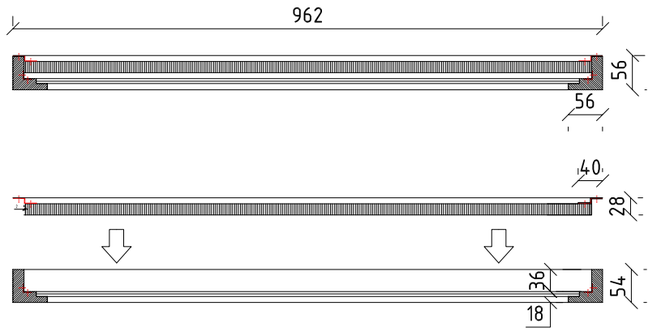

DETAIL M1:2

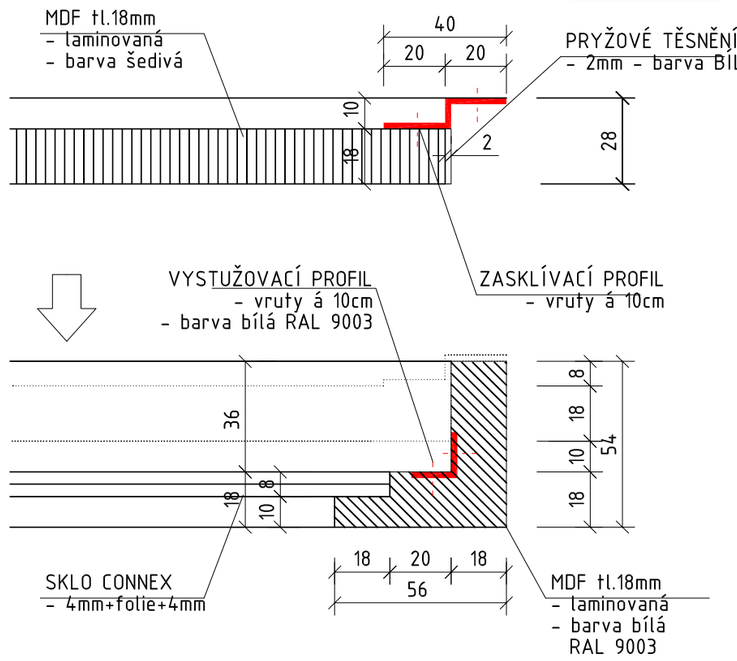

POHLED CELKOVÝ M1:25

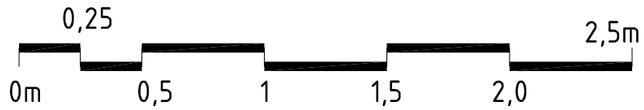

T.03 - 4x NÁSTĚNNÝ PANEL - EXPOZICE NP1 až NP4

- ROZMĚR 1000mm / 900mm
- DŘEVĚNÝ RÁM - BARVA BÍLÁ
- ZASKLENO
- PODKLADNÍ MDF- BARVA ŠEDIVÁ

PRAJAGA
U lužického semináře 34
Praha 1 - Malá Strana, 11800
GSM. : + 420 608 702 512
mail : info@prajaga.cz

NÁZEV STAVBY
NOVÁ NUMISMATICKÁ EXPOZICE - Východočeské muzum v Pardubicích
Zámek čp. 2, 530 02, Pardubice

INVESTOR
Východočeské muzum v Pardubicích
Zámek čp. 2, 530 02, Pardubice
IČO: 14450542

Východočeské muzeum v Pardubicích

VYPRACOVAL: Ing. Arch. Martin Poldauf
ZODPOVĚDNÝ PROJEKTANT: Ing. Arch. Martin Poldauf
HLAVNÍ INŽENÝR PROJEKTU: Ing. Arch. Martin Poldauf
AUTOR: Ing. Arch. Martin Poldauf

T.03.
NÁSTĚNNÝ PANEL
TISÍCILETÁ TRADICE ČESKÉ MĚNY

ČÍSLO PARÉ

DATUM: 03/2020 | MĚŘÍTKO: 1:25 | FORMÁT: A3

STUPEŇ: ZADAVACÍ DOKUMENTACE VÝSTAVNÍCH PROSTOR

ČÍSLO VÝKRESU: T.09

TENTO NÁVRH JE DUŠEVNÍM VLASTNICTVÍM AUTORA A JE CHRÁNĚN VE SMYSLU "AUTORSKÉHO ZÁKONA" (Č.121/2000 Sb.)

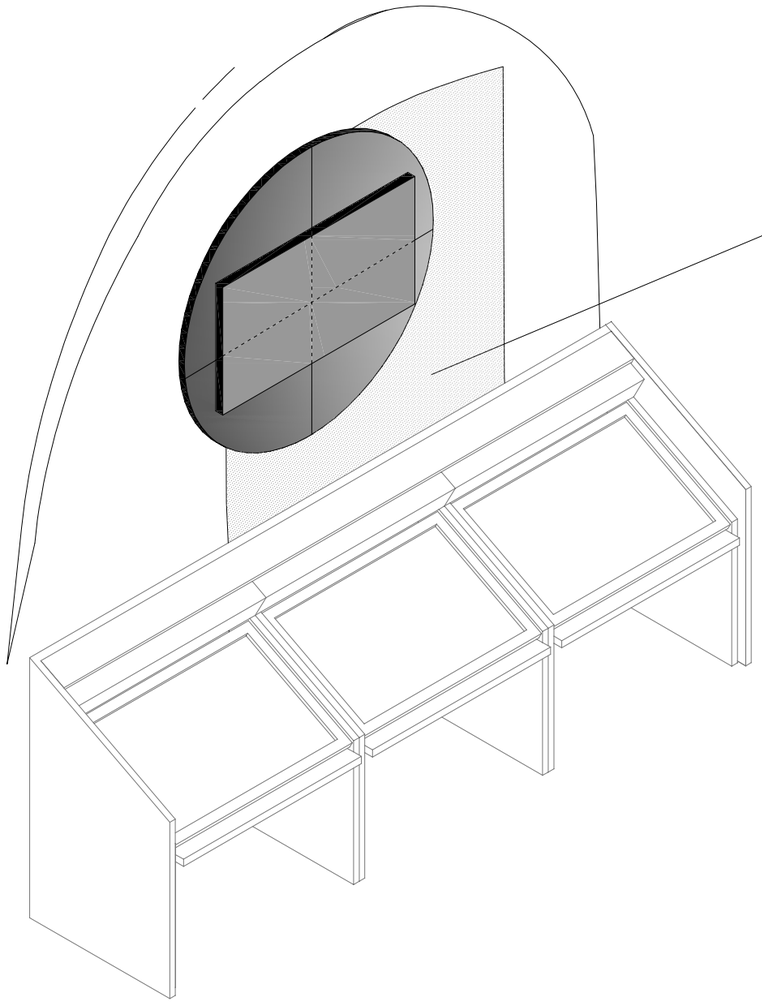

SDK PŘEDSTĚNA

- KONSTRUKCE Al
- 2x ZÁKLOP - 2x 12,5mm
- ZESÍLENÉ PROFILY

T.04 / T.05 KRUHOVÉ TABLO
POHLED CELKOVÝ

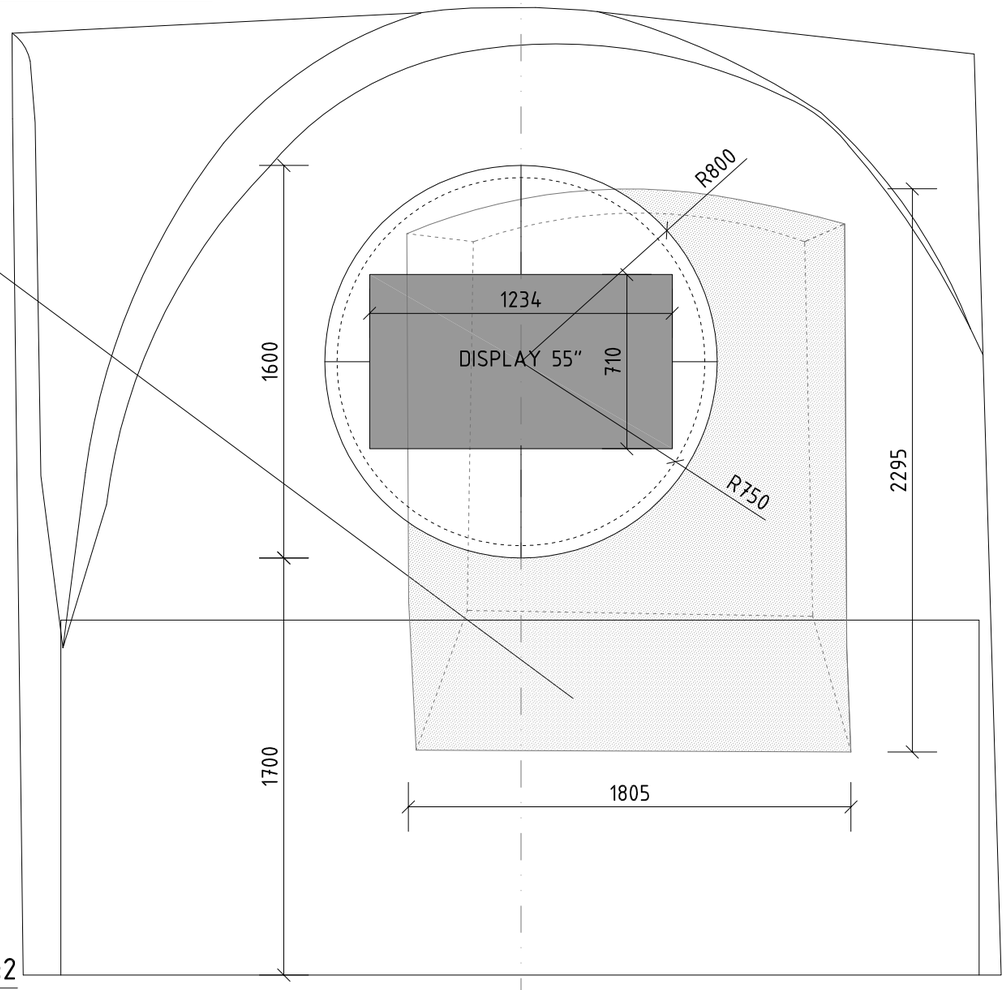

ŘEZ 1-1

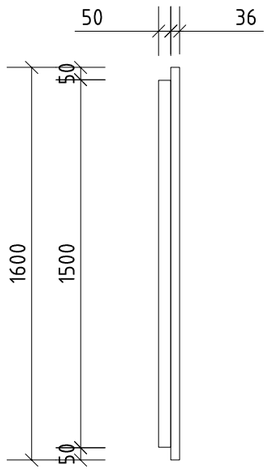

POHLED / Varianta 1

- MDF laminovaná
- barva černá
- vyříznuto z jednoho kusu
- spodní konstrukce MDF pás výšky 5cm

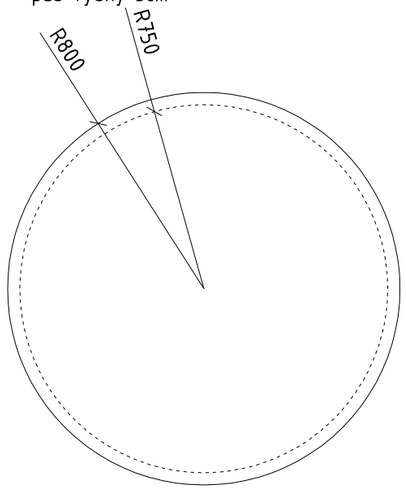

POHLED / Varianta 2

- MDF laminovaná
- barva černá
- složeno ze čtyrech kusů
- spodní konstrukce MDF pás výšky 5cm

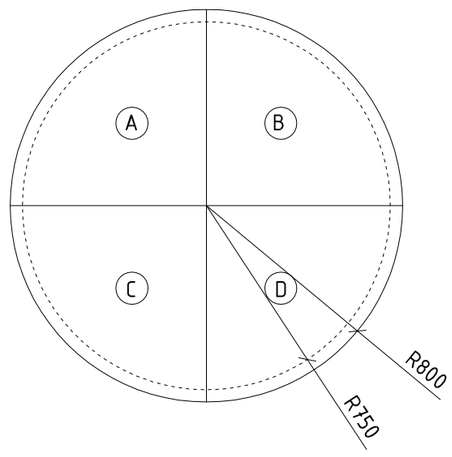

DETAIL 1:2

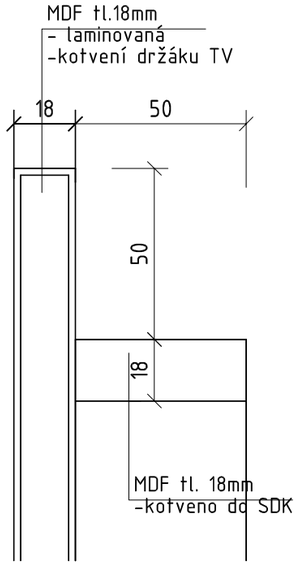

0m 0,25 0,5 1 1,5 2,0 2,5m

PRAJAGA
U lužického semináře 34
Praha 1 - Malá Strana, 11800
GSM. : + 420 608 702 512
mail : info@prajaga.cz

VYPRACOVAL: Ing. Arch. Martin Poldauf

ZODPOVĚDNÝ PROJEKTANT: Ing. Arch. Martin Poldauf

HLAVNÍ INŽENÝR PROJEKTU: Ing. Arch. Martin Poldauf

AUTOR: Ing. Arch. Martin Poldauf

NÁZEV STAVBY: NOVÁ NUMISMATICKÁ EXPOZICE - Východočeské muzum v Pardubicích
Zámek čp. 2, 530 02, Pardubice

INVESTOR: Východočeské muzum v Pardubicích
Zámek čp. 2, 530 02, Pardubice
IČO: 14450542

Východočeské muzeum v Pardubicích

T.04. / T.05
KRUHOVÝ PANEL
TISÍCILETÁ TRADICE ČESKÉ MĚNY

ČÍSLO PARÉ:

DATUM: 03/2020 | MĚŘÍTKO: 1:25 | FORMÁT: A3

STUPEŇ: ZADAVACÍ DOKUMENTACE VÝSTAVNÍCH PROSTOR

ČÍSLO VÝKRESU: T.10

TENTO NÁVRH JE DUŠEVNÍM VLASTNICTVÍM AUTORA A JE CHRÁNĚN VE SMYSLU "AUTORSKÉHO ZÁKONA" (Č.121/2000 Sb.)

Východočeské
muzeum
v Pardubicích

PRAJAGA
U lužického semináře 34
Praha 1 - Malá Strana, 11800
GSM : + 420 608 702 512
mail : info@prajaga.cz

DENÁROVÝ POKLAD

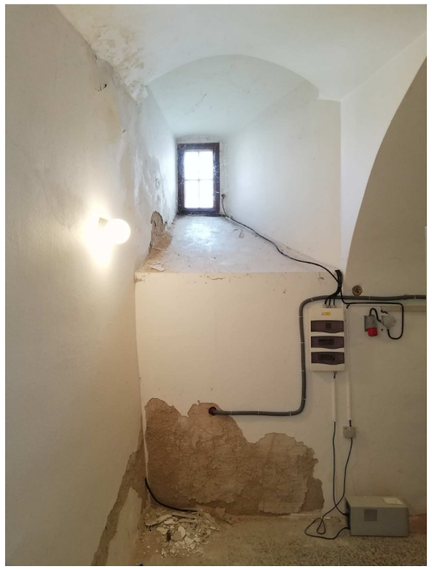

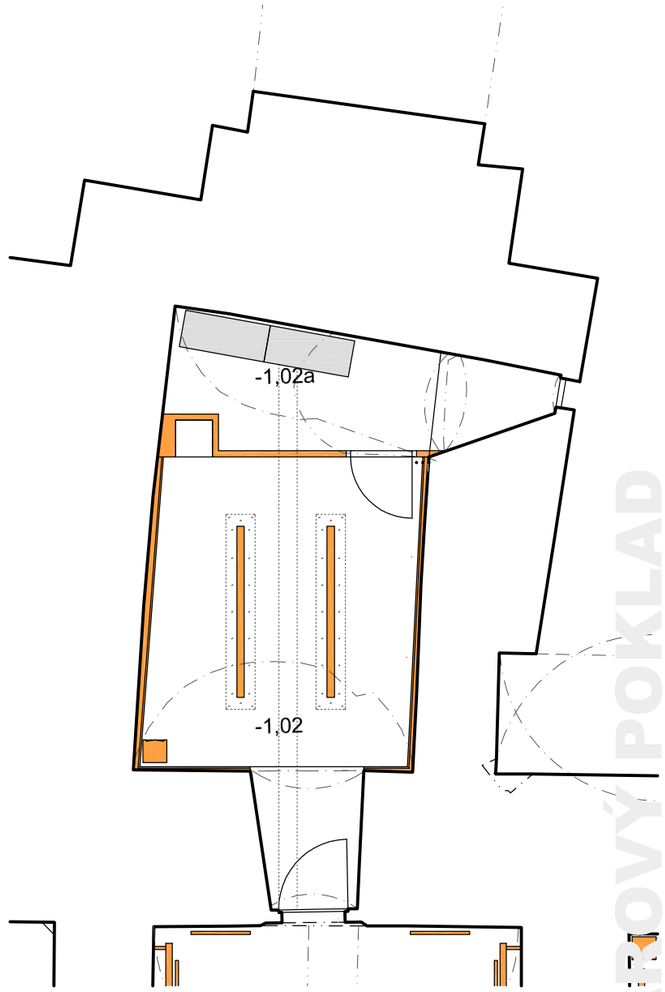

DENÁROVÝ POKLAD + ROZVADĚČE EL.

- umístěný v sejfu, přístupný na "kód"
- namluvený komentář v několika jazycích
- místnost rozvaděčů v zadní části oddělena protipožární SDK příčkou (před oknem)
- sbírka denárů instalována ve dvou liniích, bílé rámy, které je možné obcházet, tj. mince je možné prohlížet z obou stran
- lupa pro detailní prohlížení, na vyžádaní u kustoda
- místnost by měla působit kompaktně, stěny, podlahy a strop v jednotné barvě - bílá
- budou instalovány nové SDK předstěny s LED páskem nahoře
- v příčce (sdk protipožární)do místnosti rozvadeče budou protipožární dveře v bezfalcovým rámu a "urna" s torzem nádoby denárového pokladu

DENÁROVÝ POKLAD

0m 1 2 4 6 8 10m

PRAJAGA U lužického semináře 34 Praha 1 - Malá Strana, 11800 GSM. : + 420 608 702 512 mail : info@prajaga.cz	NÁZEV STAVBY NOVÁ NUMISMATICKÁ EXPOZICE - Východočeské muzum v Pardubicích Zámek čp. 2, 530 02, Pardubice		
VYPRACOVAL Ing. Arch. Martin Poldauf	INVESTOR Východočeské muzum v Pardubicích Zámek čp. 2, 530 02, Pardubice IČO: 14450542	Východočeské muzeum v Pardubicích	
ZODPOVĚDNÝ PROJEKTANT Ing. Arch. Martin Poldauf	PŮDORYS DENÁROVÝ POKLAD		ČÍSLO PARÉ
HLAVNÍ INŽENÝR PROJEKTU Ing. Arch. Martin Poldauf			
AUTOR Ing. Arch. Martin Poldauf	DATUM 03./2020	MĚŘÍTKO 1:100	FORMÁT A3
	STUPEŇ ZADÁVACÍ DOKUMENTACE VÝSTAVNÍCH PROSTOR		ČÍSLO VÝKRESU P.00

TENTO NÁVRH JE DUŠEVNÍM VLASTNICTVÍM AUTORA A JE CHRÁNĚN VE SMYSLU "AUTORSKÉHO ZÁKONA" (Č.121/2000 Sb.)

2x ELEKTRICKÝ PŘÍMOTOP

NOVÁ MÍSTNOST PRO ROZVADĚČE SILNOPROUDU

DVEŘE V BEZFALCOVÝM RÁMU (PROTIPOŽÁRNÍ) - V NOVÉ SDK PŘÍČCE

TORZO PŮVODNÍ NÁDOBY DENÁROVÉHO POKLADU ZA SKLEM
- SOUČÁST SDK PŘÍČKY
- PŘÍSTUP Z MÍSTNOSTI ROZVADĚČE

NOVÁ SDK PŘEDSTĚNA

STÁVAJÍCÍ KLENBA
NOVÁ SADROVÁ OMÍTKA

2x SKLENĚNÝ PANEL PRO DENÁROVÝ POKLAD
- PŘÍSTUPNÝ Z OBOU STRAN

MOŽNOST POTISKU NA BOČNÍCH STĚNÁCH

MOBILNÍ ODVLHČOVAČ
AIRSEC 265

STÁVAJÍCÍ DVEŘE
BUDOU OPATŘENY NOVÝM BÍLÝM NÁTĚREM RAL 9010
- VEDLE DVEŘÍ BUDE INSTALOVÁN OVLÁDAČ VOLBY JAZYKA

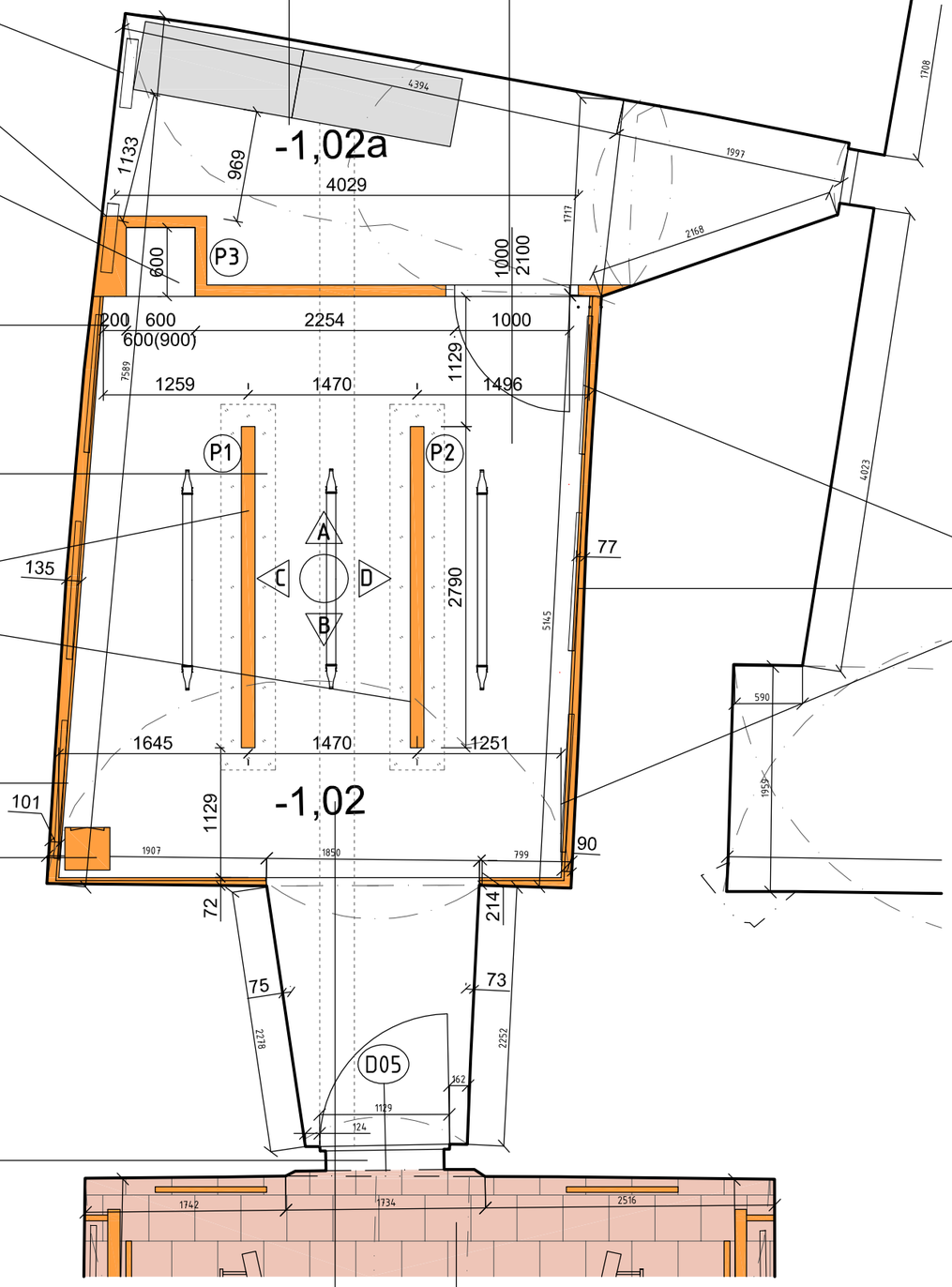

NOVÁ VELKOFORMÁTOVÁ BÍLÁ DLAŽBA
POPŘÍPADĚ BÍLÉ MARMOLEUM,
NEBO BÍLÁ EPOXIDOVÁ STĚRKA

EXPOZICE
ZDENĚK KOVÁŘSKÝ

6x ELEKTRICKÝ PŘÍMOTOP
- ZAPUŠTĚNO V SDK PŘEDSTĚNĚ
- V SDK PŘEDSTĚNĚ VLEVO A VPRAVO

P.01 / P.02 - PANELY PRO DENÁROVÝ POKLAD

- OCELOVÁ KONSTRUKCE RÁMU - JAKL 75/75 KOTVENÁ DO OCELOVÉHO PLÁTU tl. 10mm, KTERÝ JE KOTVENÝ CHEMICKÝMI KOTVAMI DO STÁVAJÍCÍ PODLAHY
- BEZPEČNOSTNÍ SKLO V OCELOVÝCH RÁMECH
  - SKLO 10mm (PODKLADNÍ SKLO)
  - SKLO 4mm (VYFRÉZOVANÝ OTVORY)
  - SKLO 10mm (KRYCÍ SKLO)
- NA SKLO JSOU PŘIPEVNĚNY KRYCÍ PLECHY tl. 2mm BARVA BÍLÁ RAL 9003
- DENÁRY BUDOU INSTALOVÁNY DO OTVORŮ VE SKLE
  - VELIKOST OTVORŮ OD 22mm DO 23mm

P.03 - PROSKLENÁ VITRÍNA

- PŘÍČKA Z PROTIPOŽÁRNÍHO SDK BUDE V ČÁSTI PROSKLENÁ
- VE VITRÍNĚ MAKETA NÁLEZOVÉ NÁDOBY DENÁROVÉHO POKLADU

DENÁROVÝ POKLAD

0m 0,5 1 2 3 4 5m

PRAJAGA
U lužického semináře 34
Praha 1 - Malá Strana, 11800
GSM. : + 420 608 702 512
mail : info@prajaga.cz

NÁZEV STAVBY: NOVÁ NUMISMATICKÁ EXPOZICE - Východočeské muzum v Pardubicích
Zámek čp. 2, 530 02, Pardubice

INVESTOR: Východočeské muzum v Pardubicích
Zámek čp. 2, 530 02, Pardubice
IČO: 14450542

Východočeské muzeum v Pardubicích

VYPRACOVAL: Ing. Arch. Martin Poldauf

ZODPOVĚDNÝ PROJEKTANT: Ing. Arch. Martin Poldauf

HLAVNÍ INŽENÝR PROJEKTU: Ing. Arch. Martin Poldauf

AUTOR: Ing. Arch. Martin Poldauf

PŮDORYS
DENÁROVÝ POKLAD

ČÍSLO PARÉ

DATUM: 03/2020 | MĚŘÍTKO: 1:50 | FORMÁT: A3

STUPEŇ: ZADÁVACÍ DOKUMENTACE VÝSTAVNÍCH PROSTOR

ČÍSLO VÝKRESU: P.01

TENTO NÁVRH JE DUŠEVNÍM VLASTNICTVÍM AUTORA A JE CHRÁNĚN VE SMYSLU "AUTORSKÉHO ZÁKONA" (Č.121/2000 Sb.)

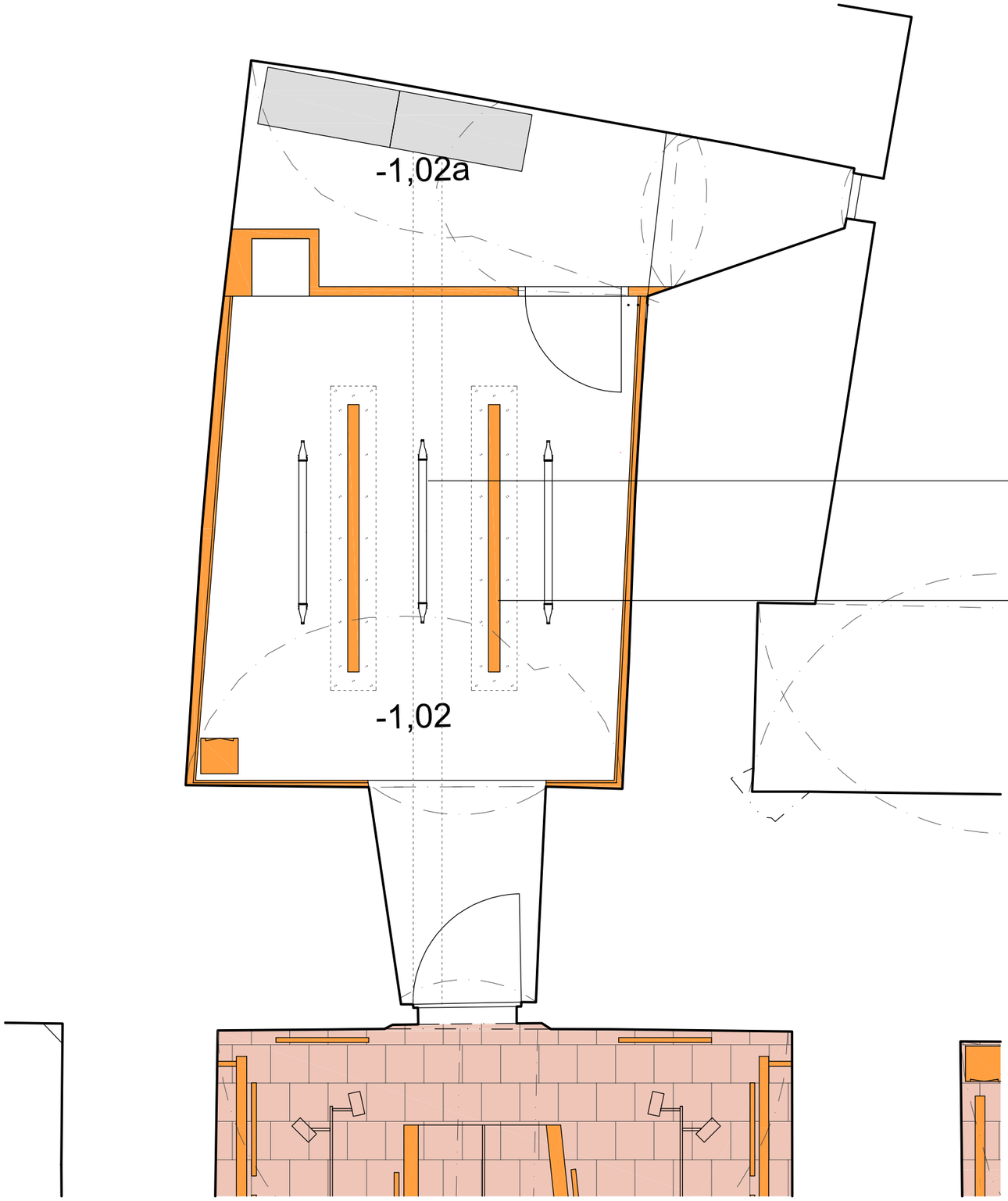

TRASA KABELŮ V PODLAZE KE
STÁVAJÍCÍMU ROZVADĚČI - ZŮSTÁVÁ

VITRÍNY BUDOU KOTVENY DO BETONOVÉ MAZANINY
POMOCÍ OCELOVÝCH PLÁTŮ - V MÍSTĚ KOTVENÍ BUDE STÁVAJÍCÍ
KERAMICKÁ DLAŽBA ODSTRANĚNA

STÁVAJÍCÍ DLAŽBA BUDE V CELÉ PLOŠE MÍSTNOSTI 36m^2
ODSTRANĚNA.
STÁVAJÍCÍ DLAŽBA BUDE NAHRAZENA NOVOU BÍLOU DLAŽBOU
- formát dtto stávající
tj. 300mm / 300mm
celkový výměra - 36m^2

0m 0,5 1 2 3 4 5m

DENÁROVÝ POKLAD

PRAJAGA
U lužického semináře 34
Praha 1 - Malá Strana, 11800
GSM. : + 420 608 702 512
mail : info@prajaga.cz

VYPRACOVAL
Ing. Arch. Martin Poldauf

ZODPOVĚDNÝ PROJEKTANT
Ing. Arch. Martin Poldauf

HLAVNÍ INŽENÝR PROJEKTU
Ing. Arch. Martin Poldauf

AUTOR
Ing. Arch. Martin Poldauf

NÁZEV STAVBY
NOVÁ NUMISMATICKÁ EXPOZICE - Východočeské muzum v Pardubicích
Zámek čp. 2, 530 02, Pardubice

INVESTOR
Východočeské muzum v Pardubicích
Zámek čp. 2, 530 02, Pardubice
IČO: 14450542

Východočeské muzeum v Pardubicích

PŮDORYS PODLAHA

DENÁROVÝ POKLAD

ČÍSLO PARÉ

DATUM 03/2020 | MĚŘÍTKO 1:50 | FORMÁT A3

STUPEŇ
ZADÁVACÍ DOKUMENTACE
VÝSTAVNÍCH PROSTOR

ČÍSLO VÝKRESU
P.02

TENTO NÁVRH JE DUŠEVNÍM VLASTNICTVÍM AUTORA A JE CHRÁNĚN VE SMYSLU "AUTORSKÉHO ZÁKONA" (Č.121/2000 Sb.)

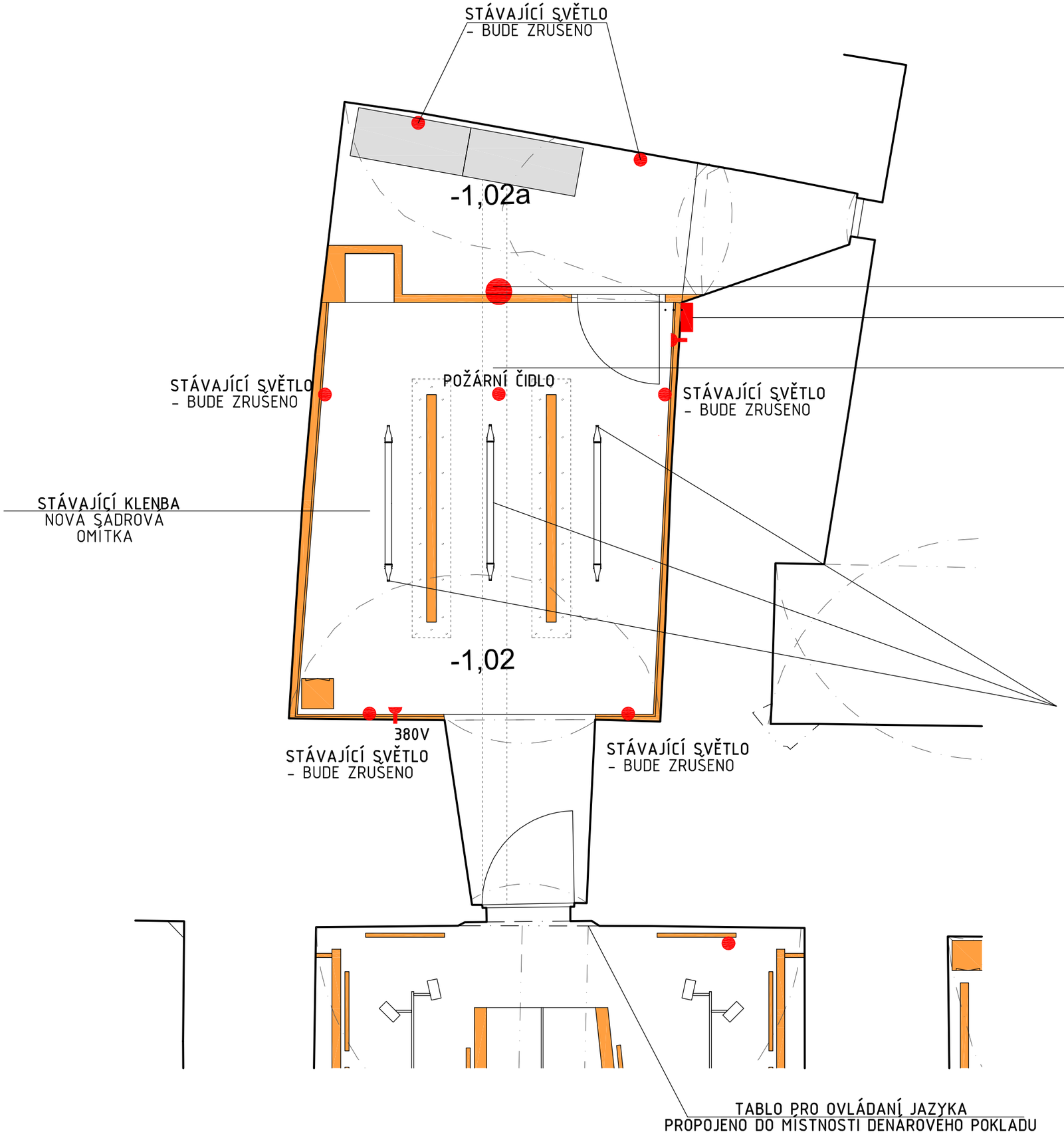

STĚNY A PODHLED

- STĚNY A PODHLED BUDOU VYSPRAVENY PO PŮVODNÍCH INSTALACÍCH
- V ZADNÍ ČÁSTI MÍSTNOSTI BUDE NOVÁ PROTIPOŽÁRNÍ SDK STĚNA S PROTIPOŽÁRNÍMI DVEŘMI
- PŘED DELŠÍMI STRANAMI BUDOU POSTAVENY SDK PŘEDSTĚNY S OTVORY PRO ELEKTRICKÉ PŘÍMOTOPY
- BUDOU NOVĚ NAPOJENY SVĚTLA PRO OSVĚTLENÍ NOVÉ EXPOZICE
- KLENBA MÍSTNOSTI BUDE OPATŘENA NOVOU SADROVOU OMÍTKOU
- MÍSTNOST BUDE NOVĚ VYMALOVÁNA BÍLOU BARVOU

3x NOVÉ SVĚTLO
- OSVĚTLENÍ INSTALACE

0m 0,5 1 2 3 4 5m

PRAJAGA
U lužického semináře 34
Praha 1 - Malá Strana, 11800
GSM. : + 420 608 702 512
mail : info@prajaga.cz

NÁZEV STAVBY
NOVÁ NUMISMATICKÁ EXPOZICE - Východočeské muzum v Pardubicích
Zámek čp. 2, 530 02, Pardubice

INVESTOR
Východočeské muzum v Pardubicích
Zámek čp. 2, 530 02, Pardubice
IČO: 14450542

Východočeské muzeum v Pardubicích

VYPRACOVAL
Ing. Arch. Martin Poldauf

ZODPOVĚDNÝ PROJEKTANT
Ing. Arch. Martin Poldauf

HLAVNÍ INŽENÝR PROJEKTU
Ing. Arch. Martin Poldauf

AUTOR
Ing. Arch. Martin Poldauf

PŮDORYS PODHLED
DENÁROVÝ POKLAD

ČÍSLO PARÉ

DATUM 03/2020
MĚŘÍTKO 1:50
FORMÁT A3

STUPEŇ
ZADÁVACÍ DOKUMENTACE
VÝSTAVNÍCH PROSTOR

ČÍSLO VÝKRESU
P.03

TENTO NÁVRH JE DUŠEVNÍM VLASTNICTVÍM AUTORA A JE CHRÁNĚN VE SMYSLU "AUTORSKÉHO ZÁKONA" (Č.121/2000 Sb.)

DENÁROVÝ POKLAD

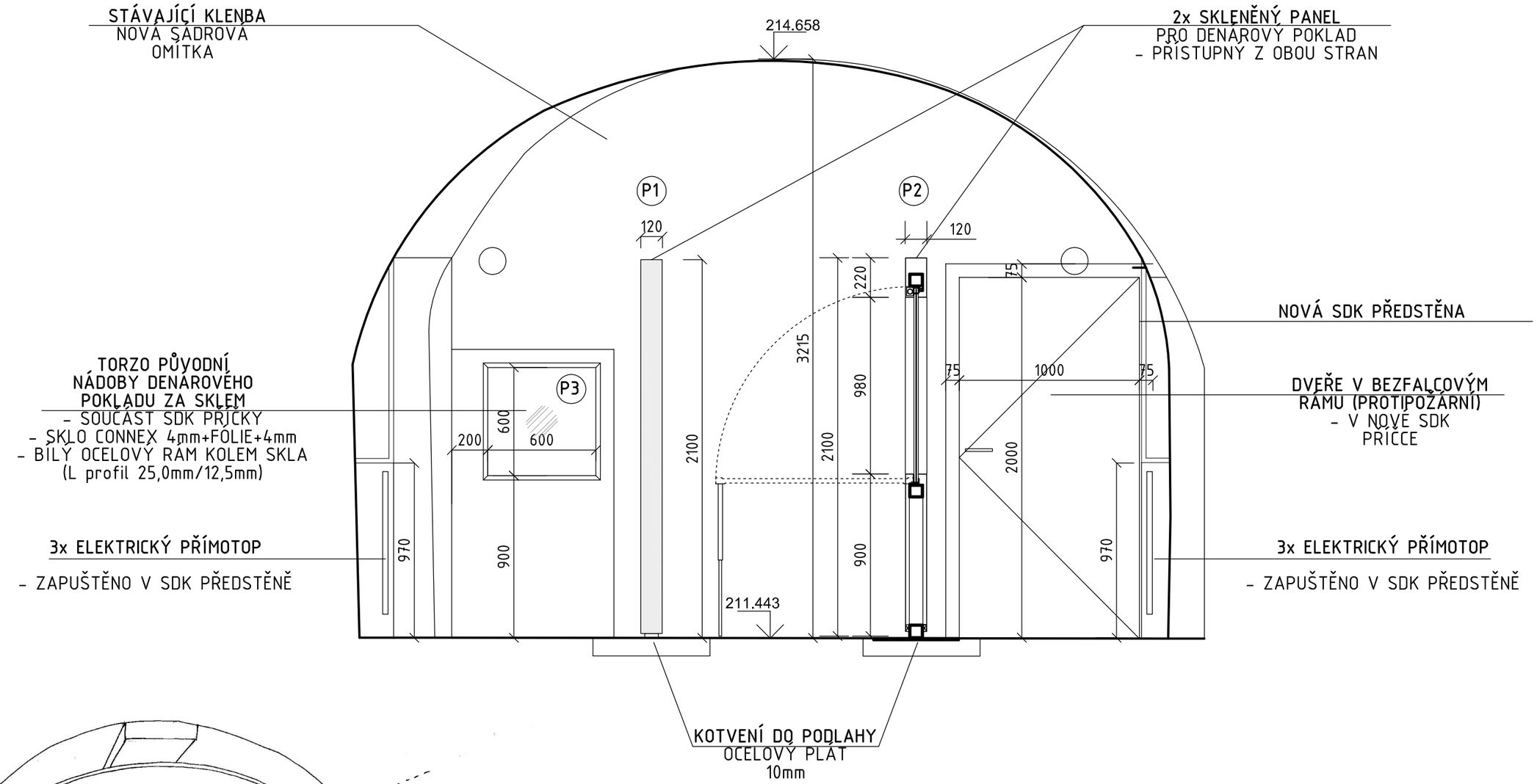

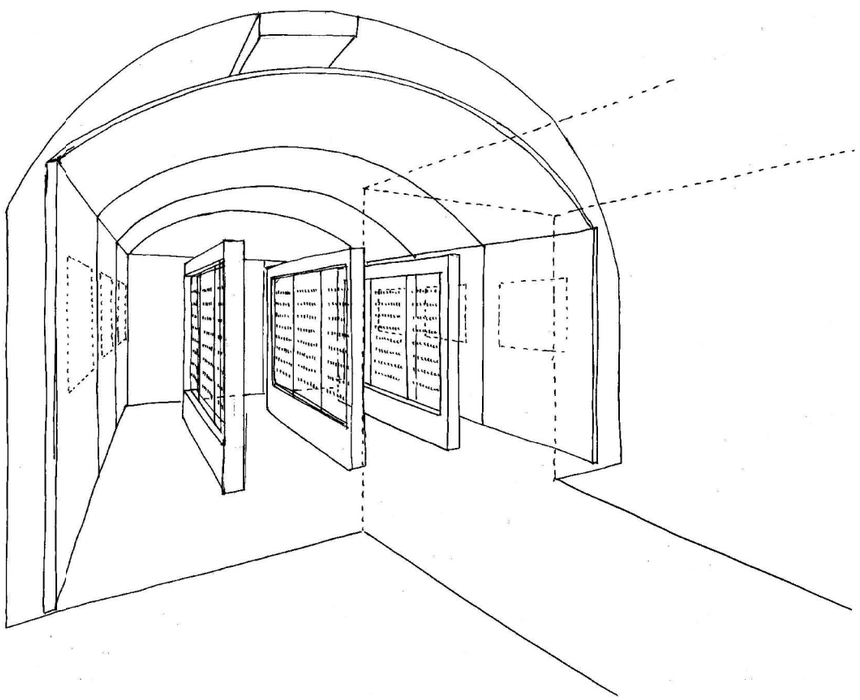

0m 0,5 1 2,5m

PRAJAGA U lužického semináře 34 Praha 1 - Malá Strana, 11800 GSM. : + 420 608 702 512 mail : info@prajaga.cz	NÁZEV STAVBY NOVÁ NUMISMATICKÁ EXPOZICE - Východočeské muzum v Pardubicích Zámek čp. 2, 530 02, Pardubice
VYPRACOVAL Ing. Arch. Martin Poldauf	INVESTOR Východočeské muzum v Pardubicích Zámek čp. 2, 530 02, Pardubice IČO: 14450542 Východočeské muzeum v Pardubicích
ZODPOVĚDNÝ PROJEKTANT Ing. Arch. Martin Poldauf	**ŘEZOPODHLED A** DENÁROVÝ POKLAD ČÍSLO PARÉ
HLAVNÍ INŽENÝR PROJEKTU Ing. Arch. Martin Poldauf	
AUTOR Ing. Arch. Martin Poldauf	DATUM 03/2020 · MĚŘÍTKO 1:25 · FORMÁT A3
	STUPEŇ ZADÁVACÍ DOKUMENTACE VÝSTAVNÍCH PROSTOR ČÍSLO VÝKRESU P.04

TENTO NÁVRH JE DUŠEVNÍM VLASTNICTVÍM AUTORA A JE CHRÁNĚN VE SMYSLU "AUTORSKÉHO ZÁKONA" (Č.121/2000 Sb.)

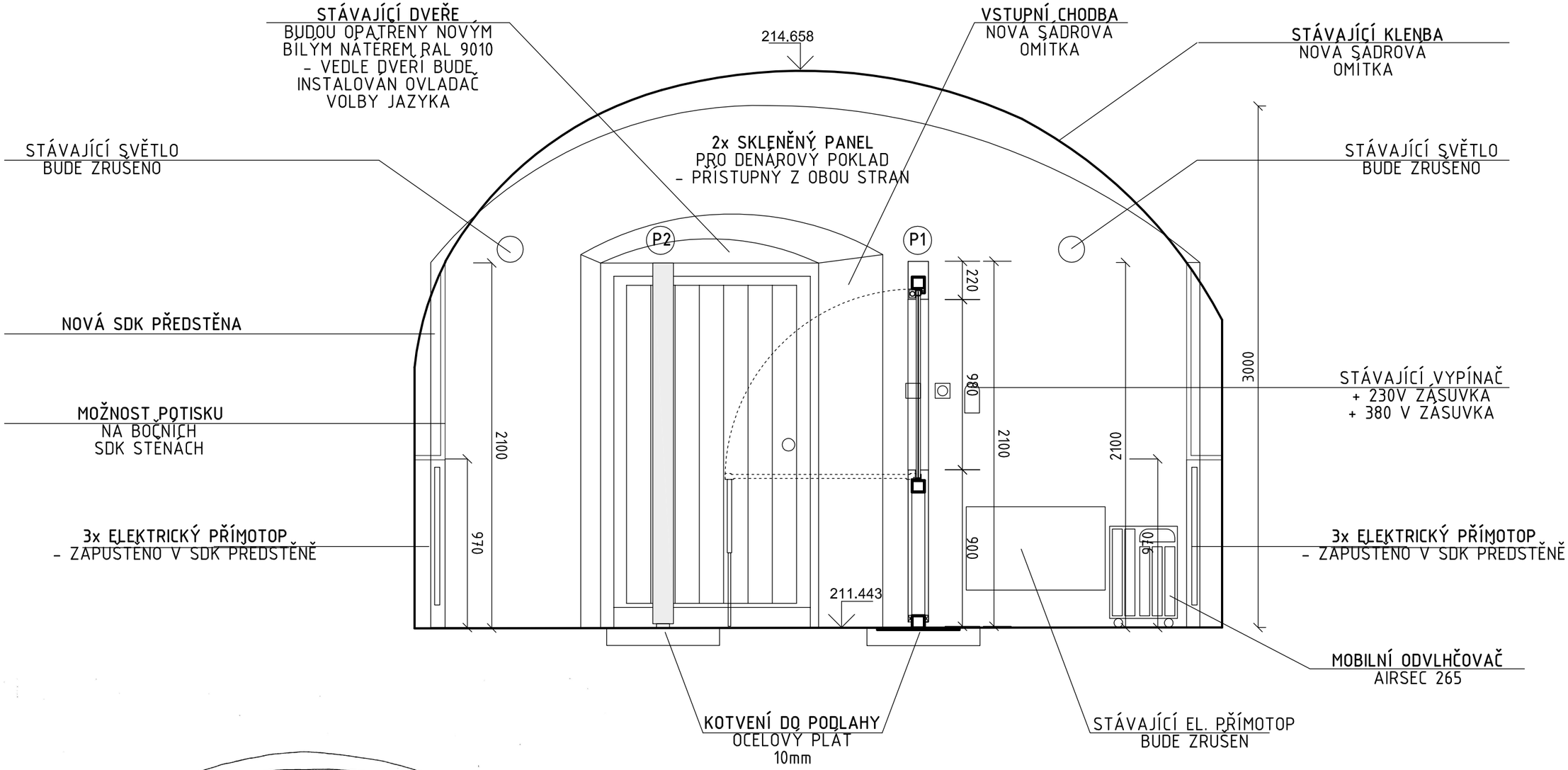

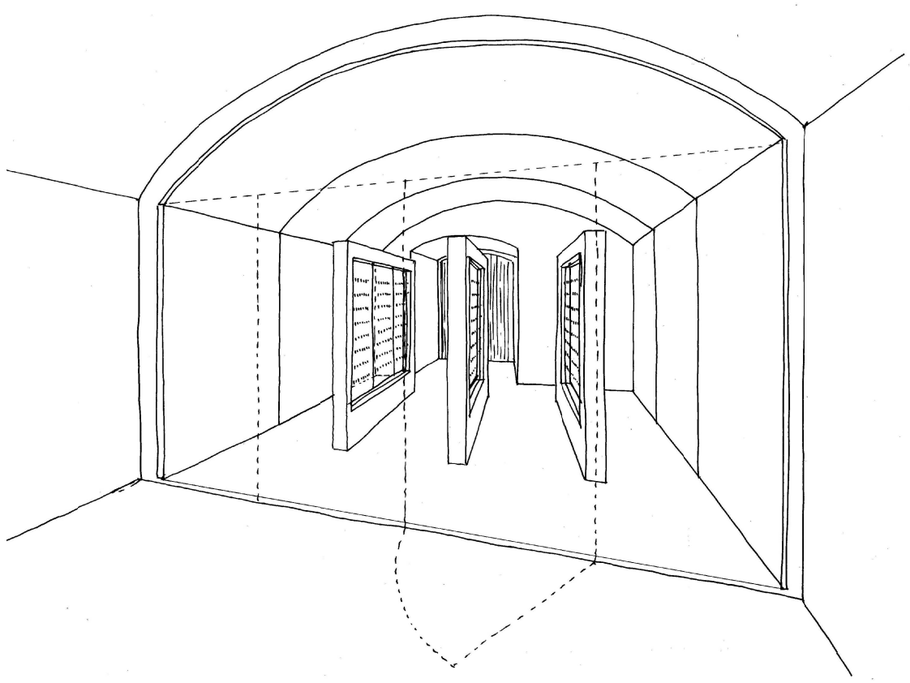

0m 0,5 1 2,5m

PRAJAGA
U lužického semináře 34
Praha 1 - Malá Strana, 11800
GSM. : + 420 608 702 512
mail : info@prajaga.cz

VYPRACOVAL
Ing. Arch. Martin Poldauf

ZODPOVĚDNÝ PROJEKTANT
Ing. Arch. Martin Poldauf

HLAVNÍ INŽENÝR PROJEKTU
Ing. Arch. Martin Poldauf

AUTOR
Ing. Arch. Martin Poldauf

NÁZEV STAVBY
NOVÁ NUMISMATICKÁ EXPOZICE - Východočeské muzum v Pardubicích
Zámek čp. 2, 530 02, Pardubice

INVESTOR
Východočeské muzum v Pardubicích
Zámek čp. 2, 530 02, Pardubice
IČO: 14450542

Východočeské muzeum v Pardubicích

ŘEZOPODHLED B

DENÁROVÝ POKLAD

ČÍSLO PARÉ

DATUM 03/2020

MĚŘÍTKO 1:25

FORMÁT A3

STUPEŇ
ZADÁVACÍ DOKUMENTACE
VÝSTAVNÍCH PROSTOR

ČÍSLO VÝKRESU
P.05

TENTO NÁVRH JE DUŠEVNÍM VLASTNICTVÍM AUTORA A JE CHRÁNĚN VE SMYSLU "AUTORSKÉHO ZÁKONA" (Č.121/2000 Sb.)

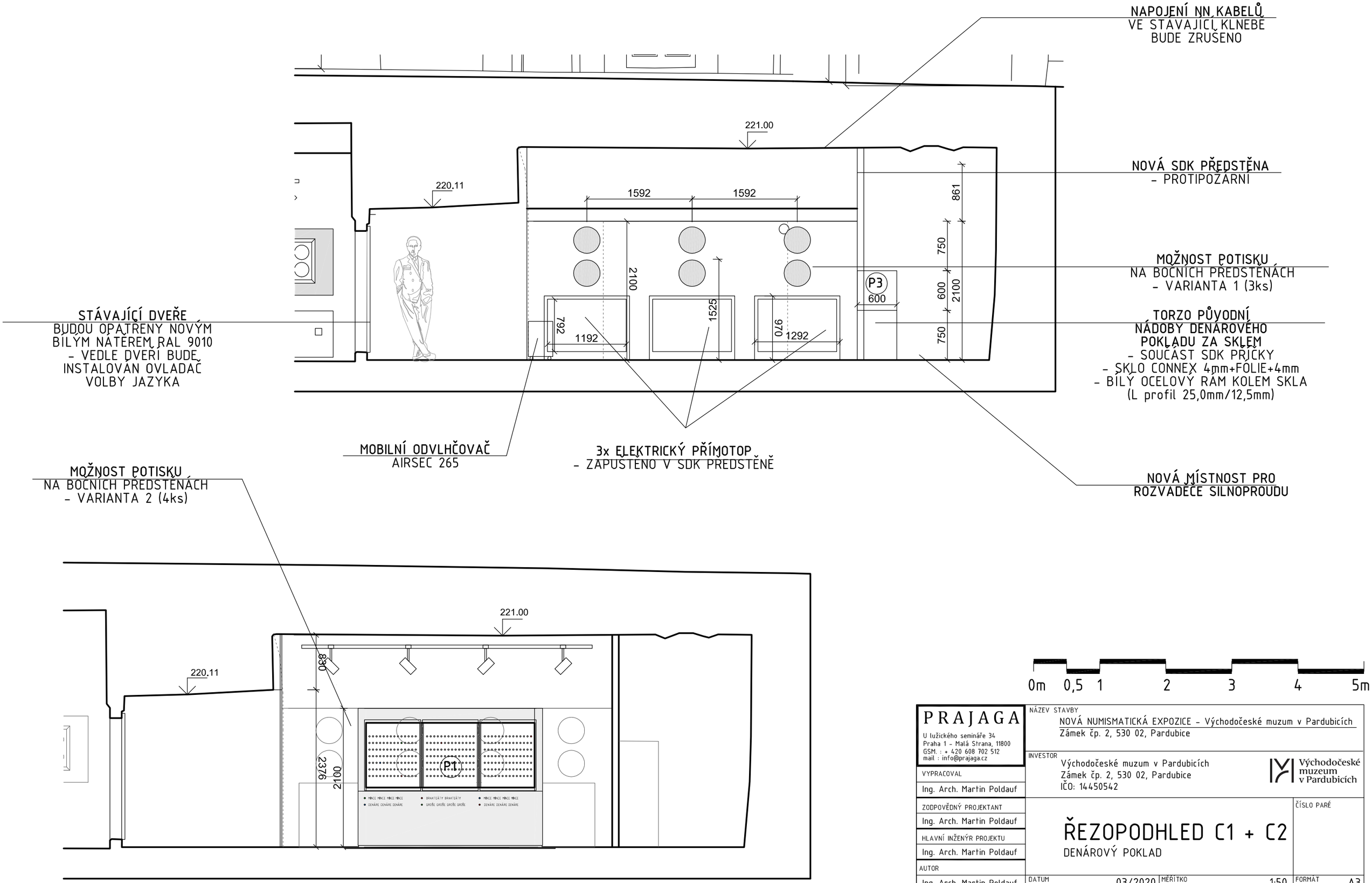

PRAJAGA U lužického semináře 34 Praha 1 - Malá Strana, 11800 GSM. : + 420 608 702 512 mail : info@prajaga.cz	NÁZEV STAVBY NOVÁ NUMISMATICKÁ EXPOZICE - Východočeské muzum v Pardubicích Zámek čp. 2, 530 02, Pardubice		
VYPRACOVAL Ing. Arch. Martin Poldauf	INVESTOR Východočeské muzum v Pardubicích Zámek čp. 2, 530 02, Pardubice IČO: 14450542	Východočeské muzeum v Pardubicích	
ZODPOVĚDNÝ PROJEKTANT Ing. Arch. Martin Poldauf	ŘEZOPODHLED C1 + C2 DENÁROVÝ POKLAD		ČÍSLO PARÉ
HLAVNÍ INŽENÝR PROJEKTU Ing. Arch. Martin Poldauf			
AUTOR Ing. Arch. Martin Poldauf	DATUM 03/2020	MĚŘÍTKO 1:50	FORMÁT A3
	STUPEŇ ZADÁVACÍ DOKUMENTACE VÝSTAVNÍCH PROSTOR		ČÍSLO VÝKRESU P.06

TENTO NÁVRH JE DUŠEVNÍM VLASTNICTVÍM AUTORA A JE CHRÁNĚN VE SMYSLU "AUTORSKÉHO ZÁKONA" (Č.121/2000 Sb.)

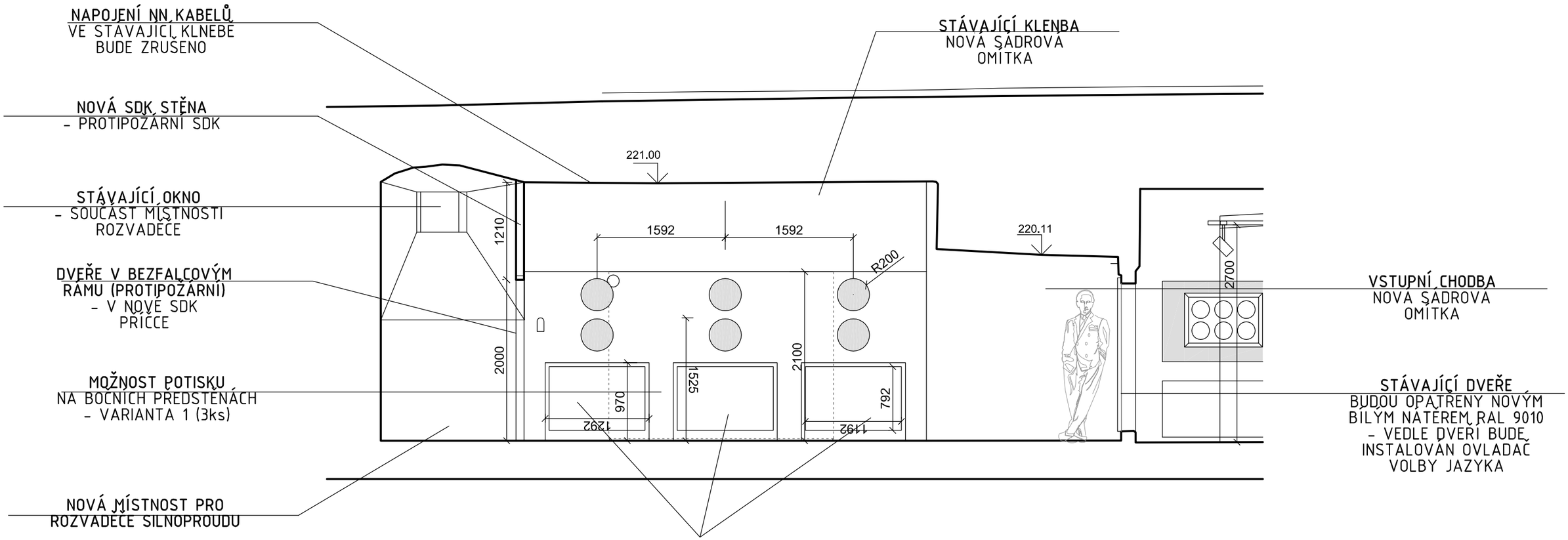

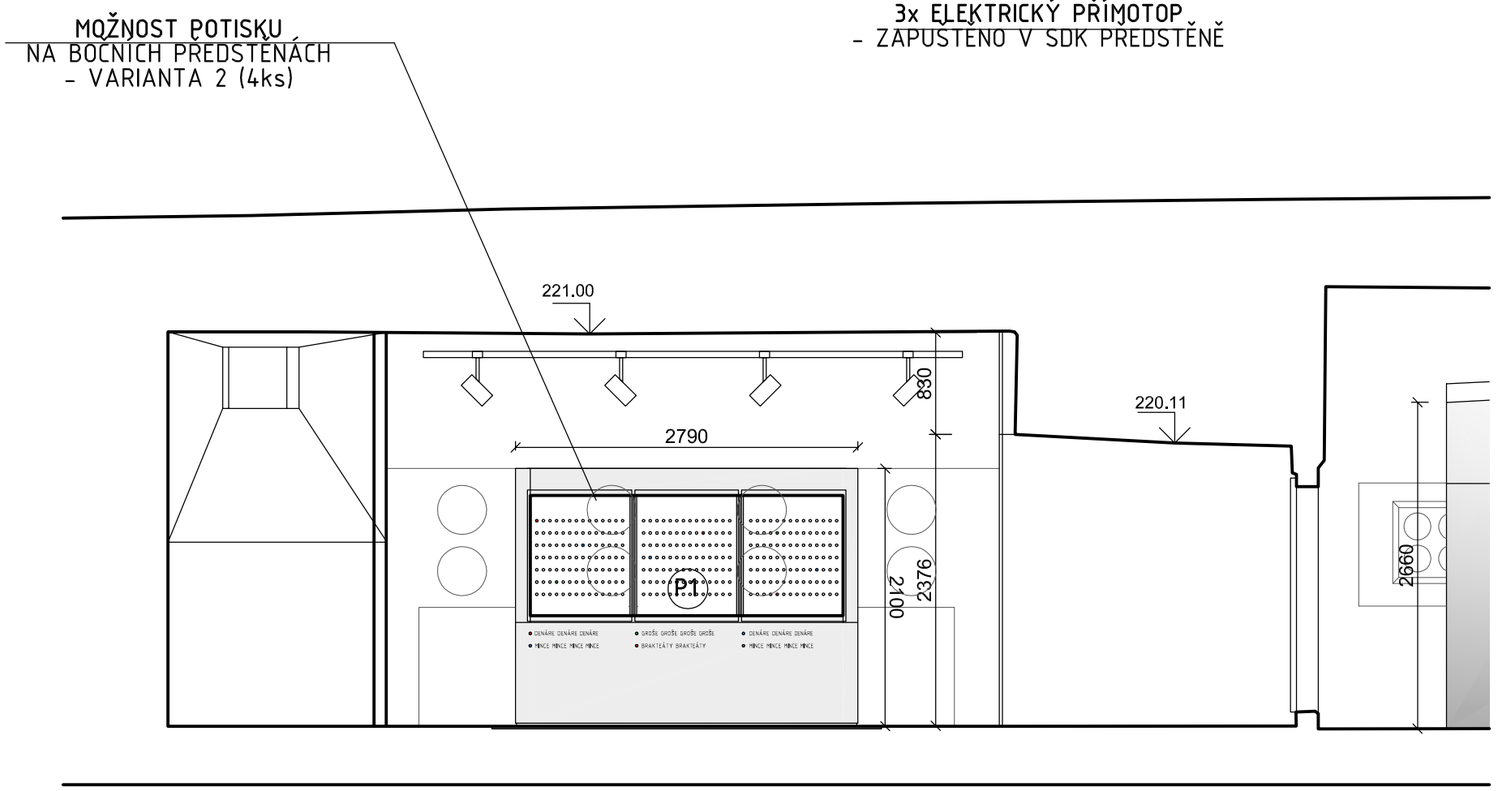

0m 0,5 1 2 3 4 5m

PRAJAGA
U lužického semináře 34
Praha 1 - Malá Strana, 11800
GSM. : + 420 608 702 512
mail : info@prajaga.cz

NÁZEV STAVBY
NOVÁ NUMISMATICKÁ EXPOZICE - Východočeské muzum v Pardubicích
Zámek čp. 2, 530 02, Pardubice

INVESTOR
Východočeské muzum v Pardubicích
Zámek čp. 2, 530 02, Pardubice
IČO: 14450542

Východočeské muzeum v Pardubicích

VYPRACOVAL
Ing. Arch. Martin Poldauf

ZODPOVĚDNÝ PROJEKTANT
Ing. Arch. Martin Poldauf

HLAVNÍ INŽENÝR PROJEKTU
Ing. Arch. Martin Poldauf

AUTOR
Ing. Arch. Martin Poldauf

ŘEZOPODHLED D1 + D2

DENÁROVÝ POKLAD

ČÍSLO PARÉ

DATUM 03/2020 | MĚŘÍTKO 1:50 | FORMÁT A3

STUPEŇ
ZADÁVACÍ DOKUMENTACE
VÝSTAVNÍCH PROSTOR

ČÍSLO VÝKRESU
P.07

TENTO NÁVRH JE DUŠEVNÍM VLASTNICTVÍM AUTORA A JE CHRÁNĚN VE SMYSLU "AUTORSKÉHO ZÁKONA" (Č.121/2000 Sb.)

POHLED ČELNÍ
M 1:25

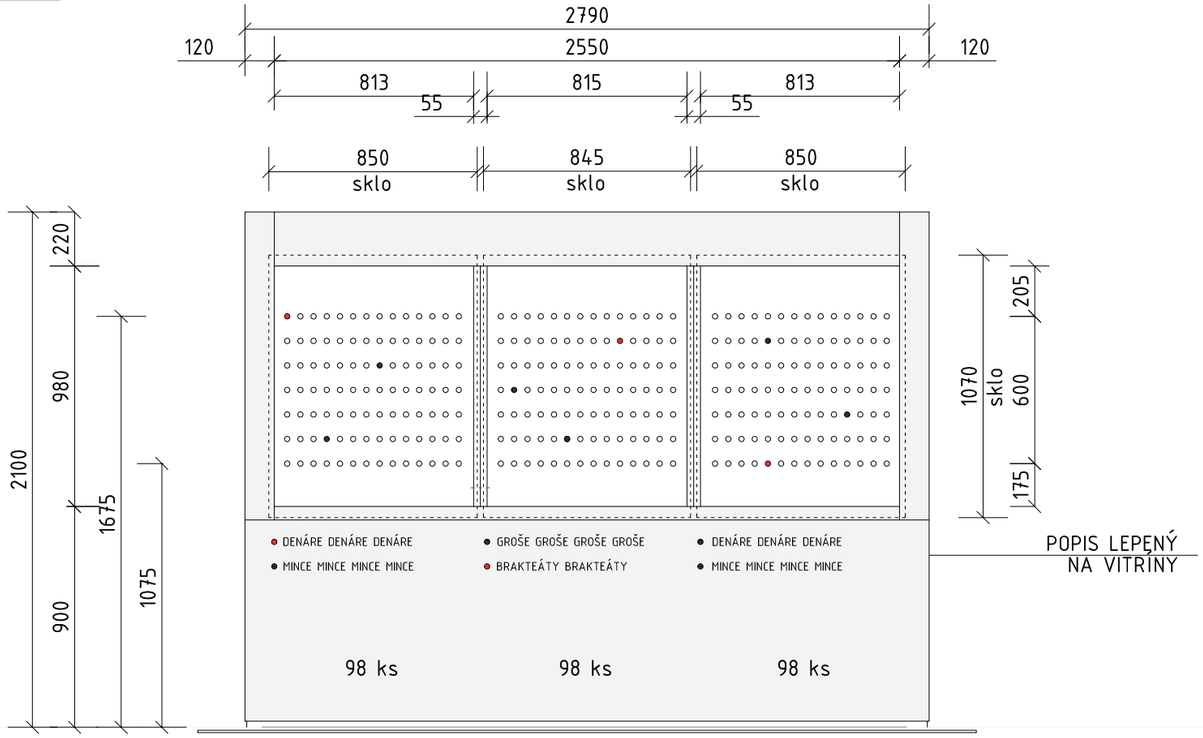

POHLED BOČNÍ
M1:25

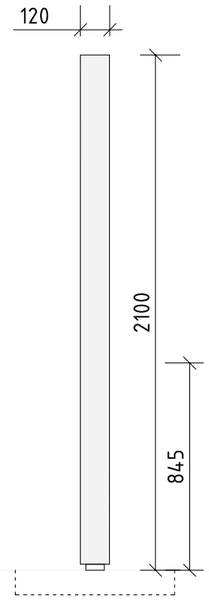

ŘEZ
M1:25

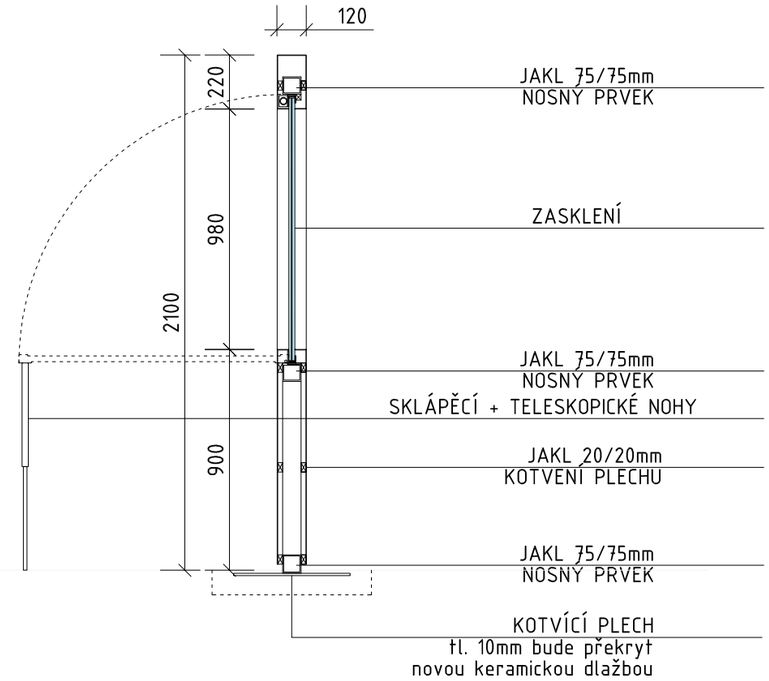

PŮDORYS
M1:25

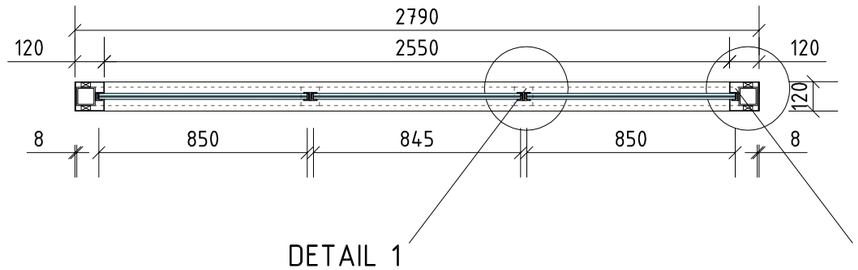

DETAIL 1
M1:2

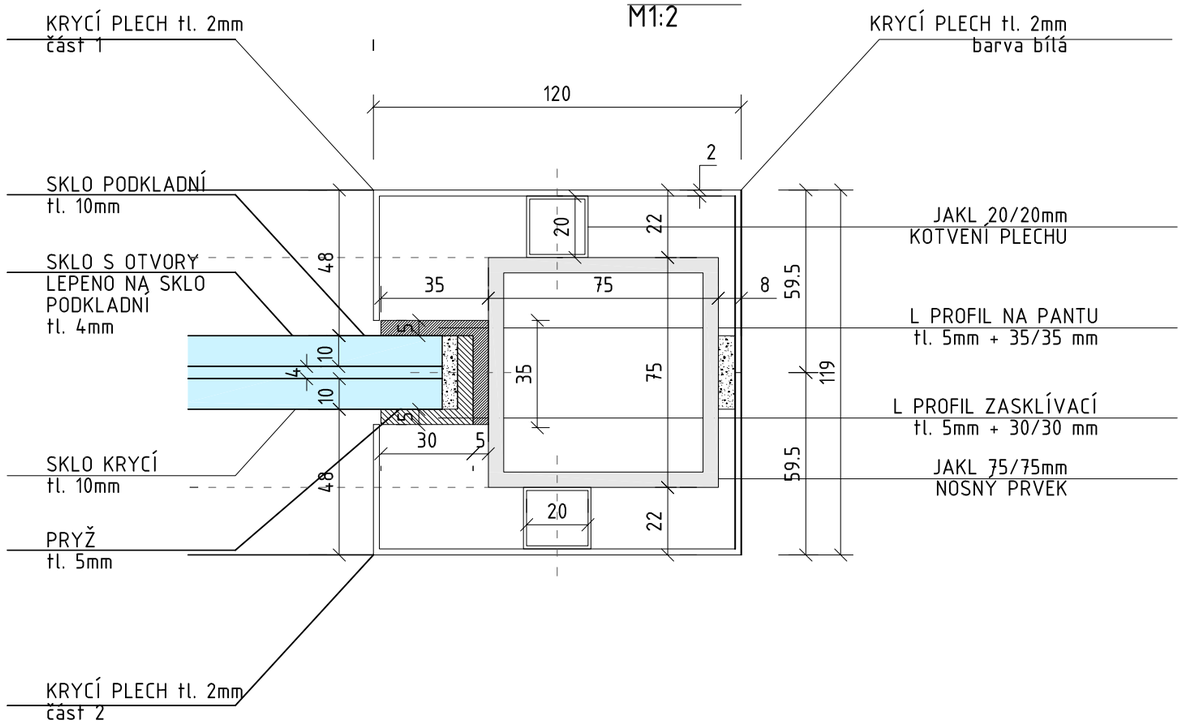

DETAIL 2
M1:2

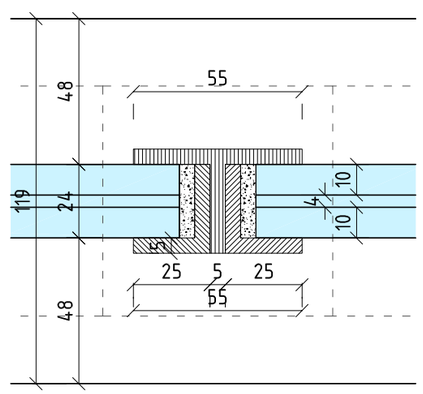

0m 0,5 1 2 3 4 5m

PRAJAGA
U lužického semináře 34
Praha 1 - Malá Strana, 11800
GSM. : + 420 608 702 512
mail : info@prajaga.cz

NÁZEV STAVBY
NOVÁ NUMISMATICKÁ EXPOZICE - Východočeské muzum v Pardubicích
Zámek čp. 2, 530 02, Pardubice

INVESTOR
Východočeské muzum v Pardubicích
Zámek čp. 2, 530 02, Pardubice
IČO: 14450542

Východočeské muzeum v Pardubicích

VYPRACOVAL: Ing. Arch. Martin Poldauf
ZODPOVĚDNÝ PROJEKTANT: Ing. Arch. Martin Poldauf
HLAVNÍ INŽENÝR PROJEKTU: Ing. Arch. Martin Poldauf
AUTOR: Ing. Arch. Martin Poldauf

VITRÍNA P1 +P2
DENÁROVÝ POKLAD

ČÍSLO PARÉ

DATUM: 03/2020
MĚŘÍTKO: 1:50
FORMÁT: A3

STUPEŇ: ZADÁVACÍ DOKUMENTACE VÝSTAVNÍCH PROSTOR

ČÍSLO VÝKRESU: P.08

TENTO NÁVRH JE DUŠEVNÍM VLASTNICTVÍM AUTORA A JE CHRÁNĚN VE SMYSLU "AUTORSKÉHO ZÁKONA" (Č.121/2000 Sb.)

POHLED
NOSNÁ KONSTRUKCE
M 1:25

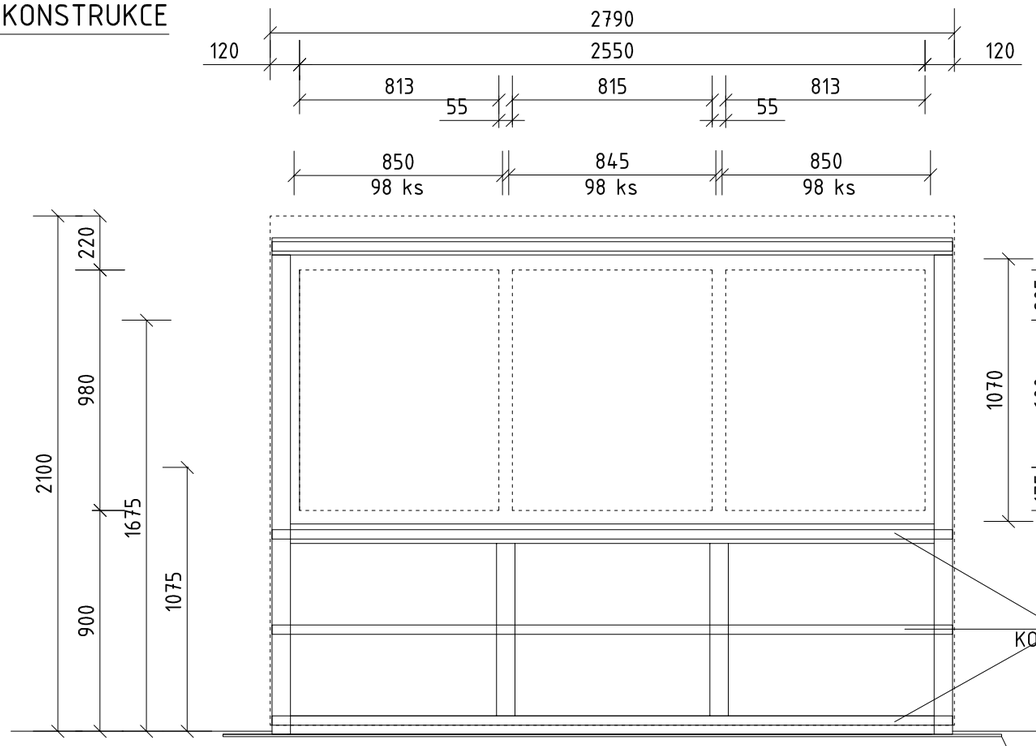

ŘEZ
M1:25

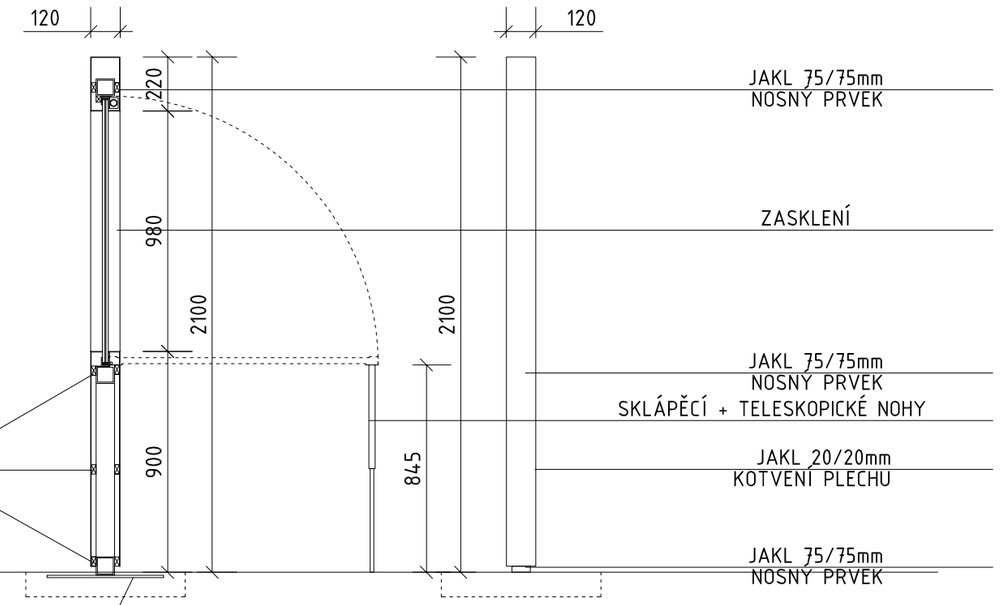

PŮDORYS
M1:25

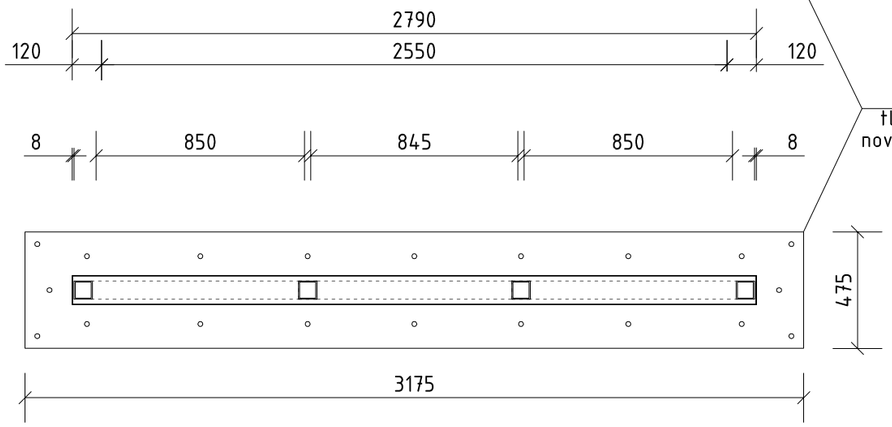

PRAJAGA U lužického semináře 34 Praha 1 - Malá Strana, 11800 GSM. : + 420 608 702 512 mail : info@prajaga.cz	NÁZEV STAVBY NOVÁ NUMISMATICKÁ EXPOZICE - Východočeské muzum v Pardubicích Zámek čp. 2, 530 02, Pardubice	
VYPRACOVAL Ing. Arch. Martin Poldauf	INVESTOR Východočeské muzum v Pardubicích Zámek čp. 2, 530 02, Pardubice IČO: 14450542	Východočeské muzeum v Pardubicích
ZODPOVĚDNÝ PROJEKTANT Ing. Arch. Martin Poldauf	VITRÍNA P1 +P2 DENÁROVÝ POKLAD	ČÍSLO PARÉ
HLAVNÍ INŽENÝR PROJEKTU Ing. Arch. Martin Poldauf		
AUTOR Ing. Arch. Martin Poldauf	DATUM 03/2020 / MĚŘÍTKO 1:50	FORMÁT A3
	STUPEŇ ZADÁVACÍ DOKUMENTACE VÝSTAVNÍCH PROSTOR	ČÍSLO VÝKRESU P.09

TENTO NÁVRH JE DUŠEVNÍM VLASTNICTVÍM AUTORA A JE CHRÁNĚN VE SMYSLU "AUTORSKÉHO ZÁKONA" (Č.121/2000 Sb.)

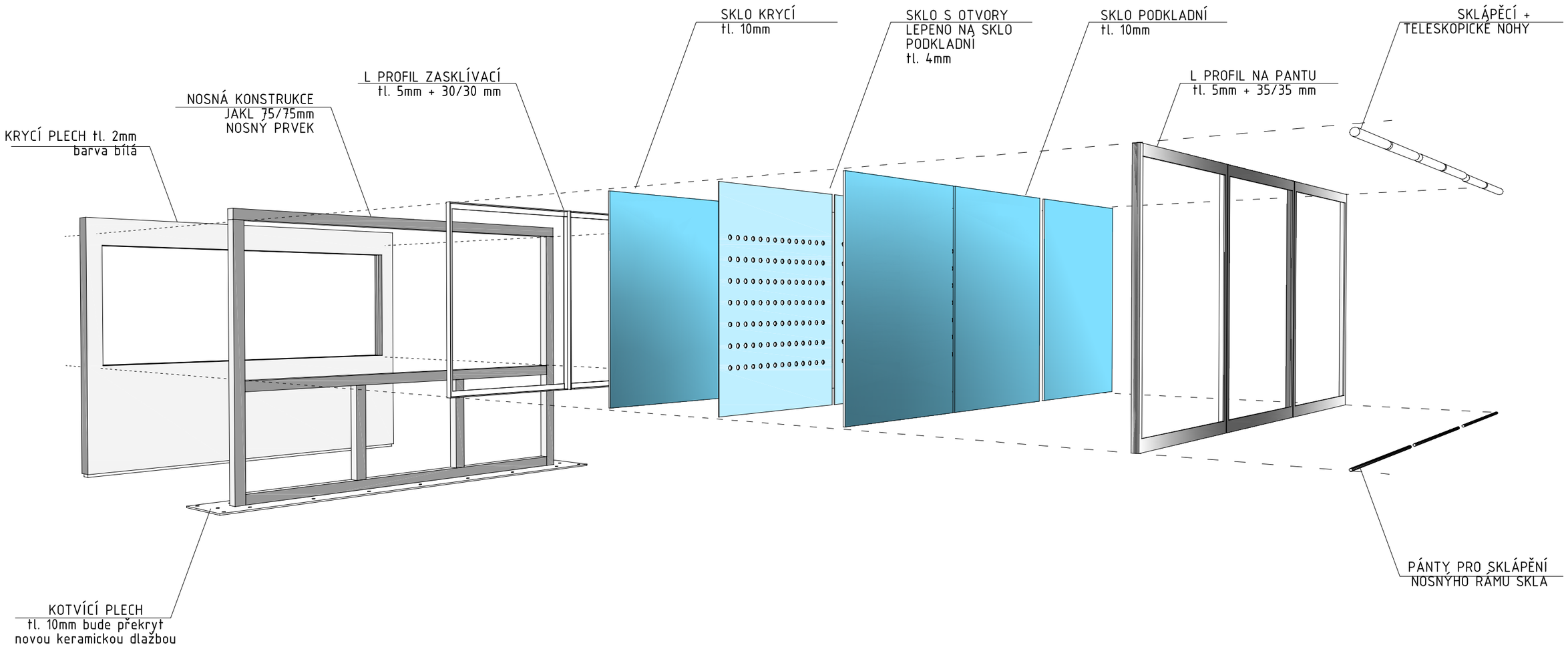

PRAJAGA
U lužického semináře 34
Praha 1 - Malá Strana, 11800
GSM. : + 420 608 702 512
mail : info@prajaga.cz

NÁZEV STAVBY
NOVÁ NUMISMATICKÁ EXPOZICE - Východočeské muzum v Pardubicích
Zámek čp. 2, 530 02, Pardubice

INVESTOR
Východočeské muzum v Pardubicích
Zámek čp. 2, 530 02, Pardubice
IČO: 14450542

Východočeské muzeum v Pardubicích

VYPRACOVAL
Ing. Arch. Martin Poldauf

ZODPOVĚDNÝ PROJEKTANT
Ing. Arch. Martin Poldauf

HLAVNÍ INŽENÝR PROJEKTU
Ing. Arch. Martin Poldauf

AUTOR
Ing. Arch. Martin Poldauf

VITRÍNA P1 +P2

DENÁROVÝ POKLAD

ČÍSLO PARÉ

DATUM 03/2020

MĚŘÍTKO

FORMÁT A3

STUPEŇ
ZADÁVACÍ DOKUMENTACE
VÝSTAVNÍCH PROSTOR

ČÍSLO VÝKRESU
P.10

TENTO NÁVRH JE DUŠEVNÍM VLASTNICTVÍM AUTORA A JE CHRÁNĚN VE SMYSLU "AUTORSKÉHO ZÁKONA" (Č.121/2000 Sb.)

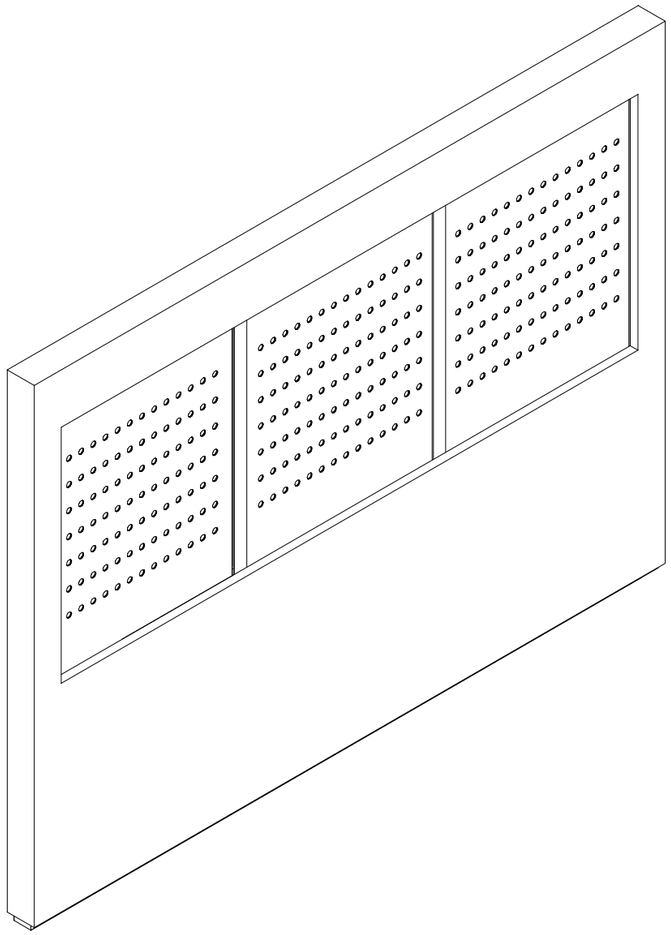

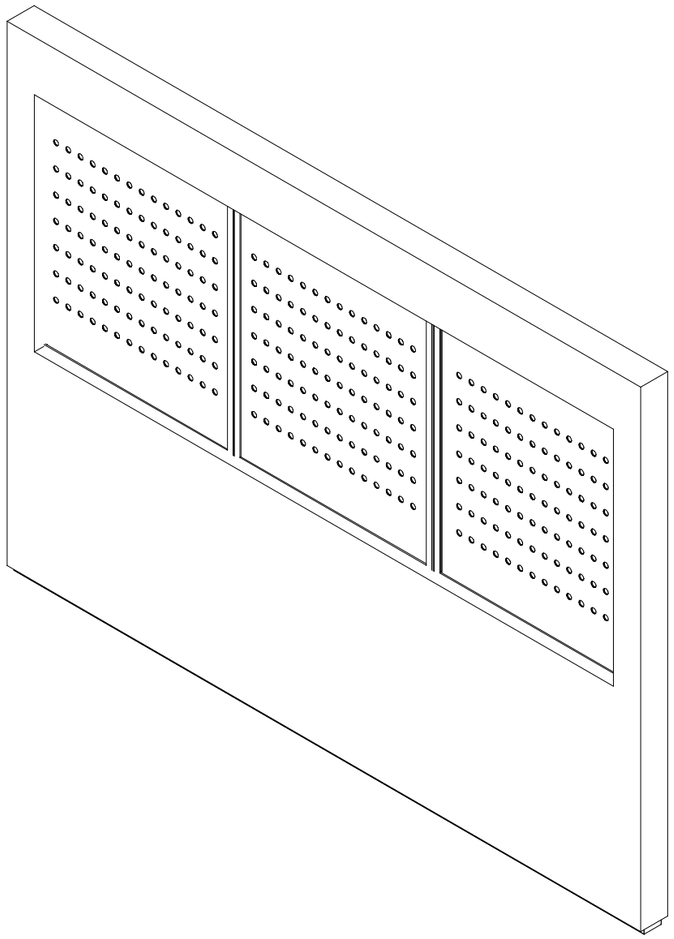

PRAJAGA

U lužického semináře 34
Praha 1 - Malá Strana, 11800
GSM. : + 420 608 702 512
mail : info@prajaga.cz

NÁZEV STAVBY

NOVÁ NUMISMATICKÁ EXPOZICE - Východočeské muzum v Pardubicích
Zámek čp. 2, 530 02, Pardubice

INVESTOR

Východočeské muzum v Pardubicích
Zámek čp. 2, 530 02, Pardubice
IČO: 14450542

Východočeské muzeum v Pardubicích

VYPRACOVAL

Ing. Arch. Martin Poldauf

ZODPOVĚDNÝ PROJEKTANT

Ing. Arch. Martin Poldauf

HLAVNÍ INŽENÝR PROJEKTU

Ing. Arch. Martin Poldauf

AUTOR

Ing. Arch. Martin Poldauf

VITRÍNA P1 +P2

DENÁROVÝ POKLAD

ČÍSLO PARÉ

DATUM 03/2020

MĚŘÍTKO

FORMÁT A3

STUPEŇ

ZADÁVACÍ DOKUMENTACE
VÝSTAVNÍCH PROSTOR

ČÍSLO VÝKRESU P.11

TENTO NÁVRH JE DUŠEVNÍM VLASTNICTVÍM AUTORA A JE CHRÁNĚN VE SMYSLU "AUTORSKÉHO ZÁKONA" (Č.121/2000 Sb.)

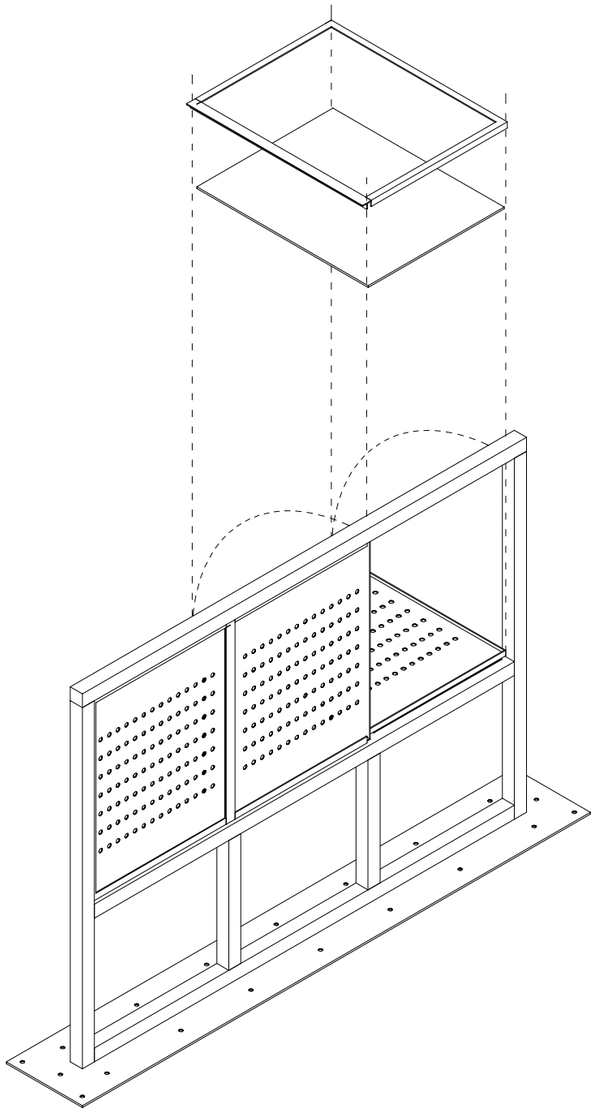

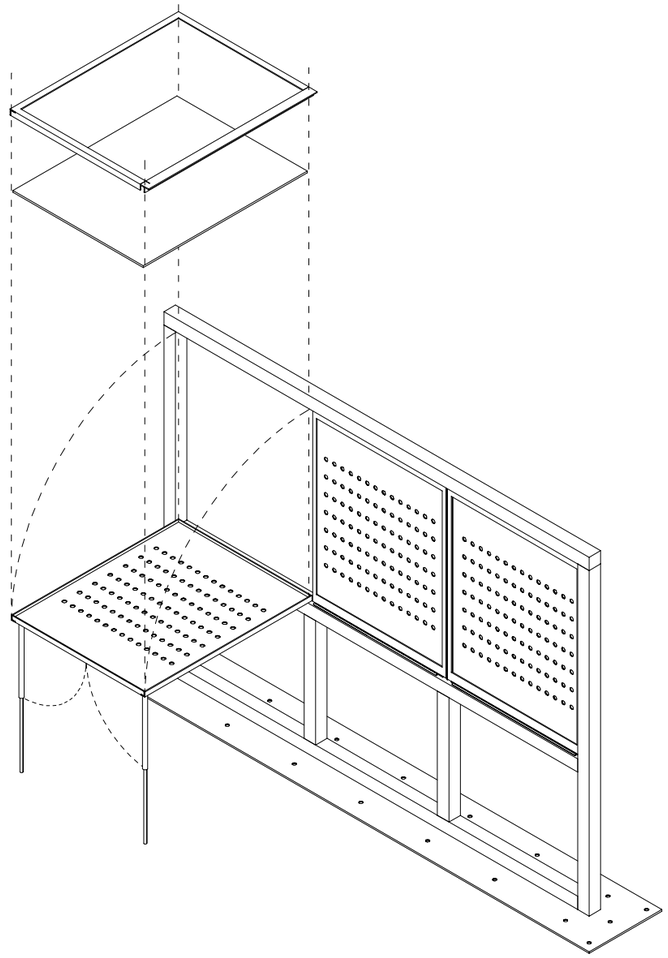

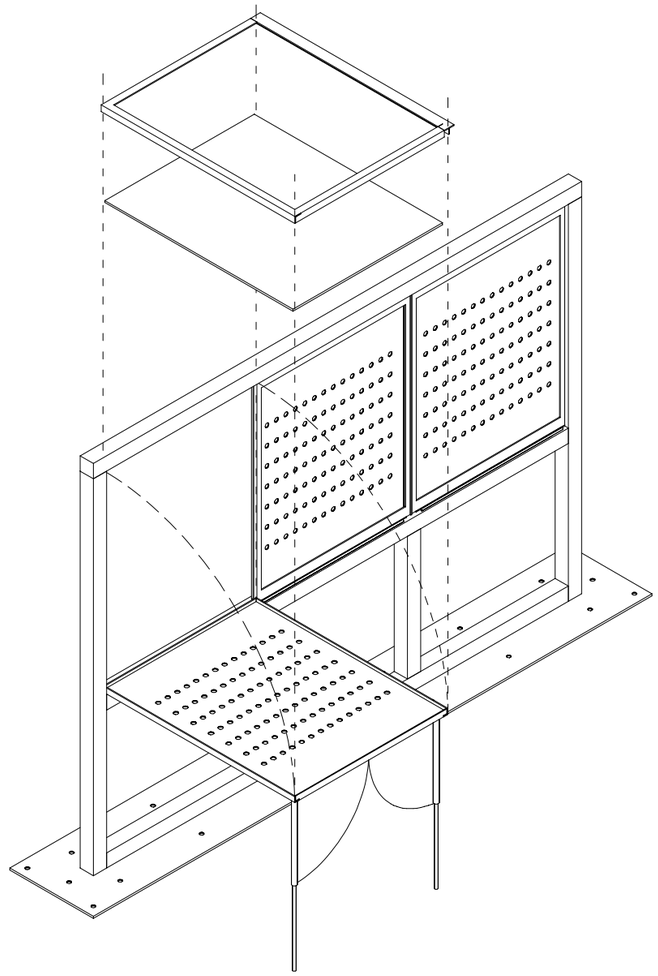

PRAJAGA

U lužického semináře 34
Praha 1 - Malá Strana, 11800
GSM. : + 420 608 702 512
mail : info@prajaga.cz

VYPRACOVAL
Ing. Arch. Martin Poldauf

ZODPOVĚDNÝ PROJEKTANT
Ing. Arch. Martin Poldauf

HLAVNÍ INŽENÝR PROJEKTU
Ing. Arch. Martin Poldauf

AUTOR
Ing. Arch. Martin Poldauf

NÁZEV STAVBY
NOVÁ NUMISMATICKÁ EXPOZICE - Východočeské muzum v Pardubicích
Zámek čp. 2, 530 02, Pardubice

INVESTOR
Východočeské muzum v Pardubicích
Zámek čp. 2, 530 02, Pardubice
IČO: 14450542

Východočeské muzeum v Pardubicích

VITRÍNA P1 +P2

DENÁROVÝ POKLAD

ČÍSLO PARÉ

DATUM 03/2020

MĚŘÍTKO

FORMÁT A3

STUPEŇ
ZADÁVACÍ DOKUMENTACE
VÝSTAVNÍCH PROSTOR

ČÍSLO VÝKRESU P.12

TENTO NÁVRH JE DUŠEVNÍM VLASTNICTVÍM AUTORA A JE CHRÁNĚN VE SMYSLU "AUTORSKÉHO ZÁKONA" (Č.121/2000 Sb.)

Východočeské
muzeum
v Pardubicích

PRAJAGA
U lužického semináře 34
Praha 1 - Malá Strana, 11800
GSM : + 420 608 702 512
mail : info@prajaga.cz

ZDENĚK KOLÁŘSKÝ

POHLED SMĚREM K MÍSTNOSTI POKLADU

POHLED SMĚREM K PRODEJNÍMU PULTU
VLEVO VSTUP DO TOLAROVÉ / DOLAROVÉ ČÁSTI

POHLED SMĚREM K MÍSTNOSTI POKLADU

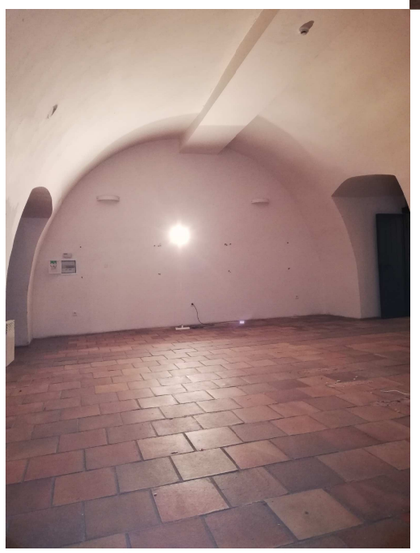

POHLED SMĚREM K PRODEJNÍMU PULTU
VLEVO VSTUP DO TOLAROVÉ / DOLAROVÉ ČÁSTI

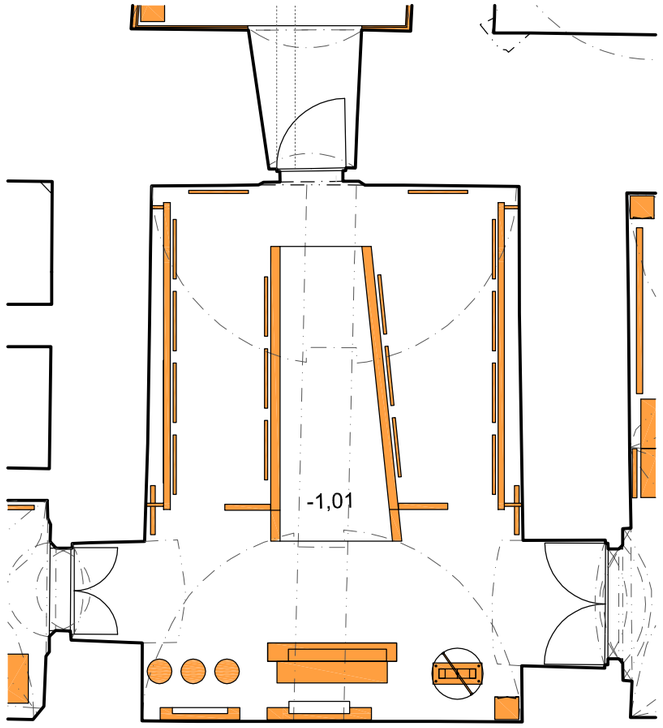

ZDENĚK KOLÁŘSKÝ

ZDENĚK KOLÁŘSKÝ + CHODBA K POKLADU

+ PULT PRO KUSTODY, PRODEJ, BALANCIÉR

- na ose dveří je chodba k denárovému pokladu
- na stěnách chodby je komix o pokladu
- "záliv" vlevo a vpravo je věnovaný sbírce Zdeňka Kolářského
- naproti dveřím do místnosti pokladu je pult pro prodej a zázemí kustodů
- na stěně jsou vystaveny publikace k prodeji
- součástí této sekce je rovněž TV s programy o Kolářském
- vpravo od pultu je instalován balanciér s možností ražby mincí

0m 1 2 4 6 8 10m

PRAJAGA
U lužického semináře 34
Praha 1 - Malá Strana, 11800
GSM. : + 420 608 702 512
mail : info@prajaga.cz

NÁZEV STAVBY
NOVÁ NUMISMATICKÁ EXPOZICE - Východočeské muzum v Pardubicích
Zámek čp. 2, 530 02, Pardubice

INVESTOR
Východočeské muzum v Pardubicích
Zámek čp. 2, 530 02, Pardubice
IČO: 14450542

Východočeské muzeum v Pardubicích

VYPRACOVAL
Ing. Arch. Martin Poldauf

ZODPOVĚDNÝ PROJEKTANT
Ing. Arch. Martin Poldauf

HLAVNÍ INŽENÝR PROJEKTU
Ing. Arch. Martin Poldauf

AUTOR
Ing. Arch. Martin Poldauf

PŮDORYS

ZDENĚK KOLÁŘSKÝ + PRODEJ / PROPAGACE

ČÍSLO PARÉ

DATUM 03/2020 | MĚŘÍTKO 1:100 | FORMÁT A3

STUPEŇ ZADÁVACÍ DOKUMENTACE VÝSTAVNÍCH PROSTOR

ČÍSLO VÝKRESU K.00

TENTO NÁVRH JE DUŠEVNÍM VLASTNICTVÍM AUTORA A JE CHRÁNĚN VE SMYSLU "AUTORSKÉHO ZÁKONA" (Č.121/2000 Sb.)

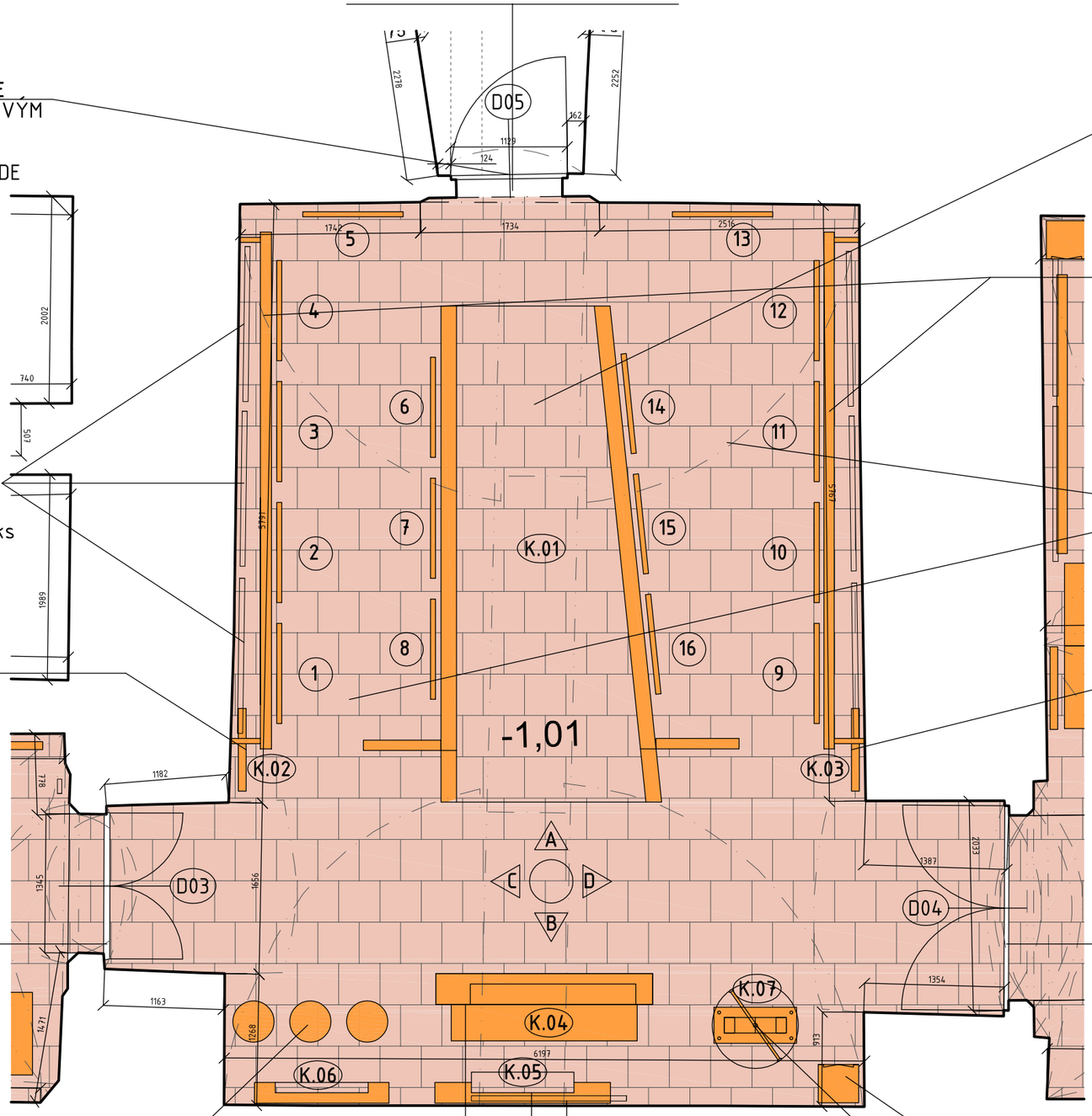

VSTUP DO DENÁROVÉHO POKLADU

STÁVAJÍCÍ DVEŘE
BUDOU OPATŘENY NOVÝM BÍLÝM NÁTĚREM RAL 9010
- VEDLE DVEŘÍ BUDE INSTALOVÁN OVLADAČ VOLBY JAZYKA

6x ECOSUN 1050 CR
- SALAVA PANEL / SLINUTÁ KERAMIKA
- na každé straně 3ks

STÁVAJÍCÍ EL. PŘÍMOTOP - ZRUŠEN

K EXPOZICI
1000 LET TRADICE ČESKÉ MĚNY
- STÁVAJÍCÍ DVEŘE D03

DISPLAY S FILMEM O Z. KOVÁŘSKÝM
+ SEZENÍ NA TABURETECH

TUNEL K POKLADU
HISTORIE OBJEVU,
KOMIX O NÁLEZU POKLADU

8 VITRÍN POVĚŠENÝCH NA STĚNÁCH
- SDK PŘEDSTĚNA VÝŠKA 1m

VÝSTAVA KOLÁŘSKÝ
VE DVOU ZÁLIVECH

STÁVAJÍCÍ EL. PŘÍMOTOP - ZRUŠEN
BUDE INSTALOVÁN PŘÍMOTOP
- ADAX NEO NP 08 KDT 800W, černý (7721)

K EXPOZICI
OD TOLARU K DOLARU
- STÁVAJÍCÍ DVEŘE D04

1x ECOSUN 1050 CR
- SALAVA PANEL / SLINUTÁ KERAMIKA

VÝSTAVENÉ PUBLIKACE
O NUMISMATICE
(V KRUHOVÉM PANELU NA STĚNĚ)

PRODEJ KNIH, MINCÍ
INFORMACE O SBÍRCE A POKLADU
ZÁZEMÍ PRO KUSTODY

MOBILNÍ ODVLHČOVAČ
AIRSEC 265

BALANCIÉR
šířka 60cm / výška 160cm

K.01 - PŘÍSTUPOVÝ TUNEL K POKLADU

- SDK KONSTRUKCE, KOTVENA DO STÁVAJÍCÍ PODLAHY
- SOUČÁSTÍ JE KOMIX O NÁLEZU POKLADU
- VE VRCHOLU KLENBY BUDOU NASTAVITELNÉ SVÍTILKA
- BARVA TUNELU BÍLÁ RAL 9003

K.02 + K.03 - SDK PŘEDSTĚNA

- SDK KONSTRUKCE NA STĚNÁCH
- BARVA BÍLÁ RAL 9003

K.04 - PRODEJNÍ PULT

- MDF KONSTRUKCE S HORNÍM PROSKLENÝM PODSVĚTLENÝM PANELEM
- PRACOVNÍ PLOCHA S UZAMYKATELNÝMI SKŘÍNKAMI
- MATERIÁL MDF tl. 25mm
(Dřevovláknitá deska MDF probarvená, bílá

- výrobce Pfeiderer nebo EGGER)

K.05 - KRUHOVÝ PANEL NA STĚNĚ

- MATERIÁL MDF tl. 25mm
(Dřevovláknitá deska MDF probarvená, bílá
- výrobce Pfeiderer nebo EGGER)
- PRŮMĚR 1,6m
- SOUČÁSTÍ JSOU NASTAVITELNÉ POLICE PRO PRODEJ PUBLIKACÍ
- BARVA BÍLÁ RAL 9003

K.06 - 3 x BÍLÝ TABURET

- výrobce Koziol Taburet Briq, bílá

K.07- BALANCIÉR

- ROZMĚR 1600 x 600
- REPLIKA BALANCIÉRU OD FIRMY WWW.MINTMASTER.CZ
- KOTVENO DO STÁVAJÍCÍ PODLAHY

K.08 - NÁSTĚNNÝ PANELY KOVÁŘSKÝ

- CELKEM 16ks
- ROZMĚR 970 x 670
- NOVÝ NÁTĚR DŘEVĚNÝCH RÁMŮ
- BARVA BÍLÁ RAL 9003
- VÝMĚNA PODKLADNÍ DEKORATIVNÍ PLSTĚ (FILC) + NOVÝ NÁTĚR RÁMŮ
- NUTNO PŘEDLOŽIT VZOREK - BARVA SEDIVÁ

0m 0,5 1 2 3 4 5m

ZDENĚK KOLÁŘSKÝ

PRAJAGA
U lužického semináře 34
Praha 1 - Malá Strana, 11800
GSM. : + 420 608 702 512
mail : info@prajaga.cz

NÁZEV STAVBY
NOVÁ NUMISMATICKÁ EXPOZICE - Východočeské muzum v Pardubicích
Zámek čp. 2, 530 02, Pardubice

INVESTOR
Východočeské muzum v Pardubicích
Zámek čp. 2, 530 02, Pardubice
IČO: 14450542

Východočeské muzeum v Pardubicích

VYPRACOVAL
Ing. Arch. Martin Poldauf

ZODPOVĚDNÝ PROJEKTANT
Ing. Arch. Martin Poldauf

HLAVNÍ INŽENÝR PROJEKTU
Ing. Arch. Martin Poldauf

AUTOR
Ing. Arch. Martin Poldauf

PŮDORYS
ZDENĚK KOLÁŘSKÝ + PRODEJ / PROPAGACE

ČÍSLO PARÉ

DATUM 03/2020 | MĚŘÍTKO 1:50 | FORMÁT A3

STUPEŇ
ZADÁVACÍ DOKUMENTACE VÝSTAVNÍCH PROSTOR

ČÍSLO VÝKRESU K.01

TENTO NÁVRH JE DUŠEVNÍM VLASTNICTVÍM AUTORA A JE CHRÁNĚN VE SMYSLU "AUTORSKÉHO ZÁKONA" (Č.121/2000 Sb.)

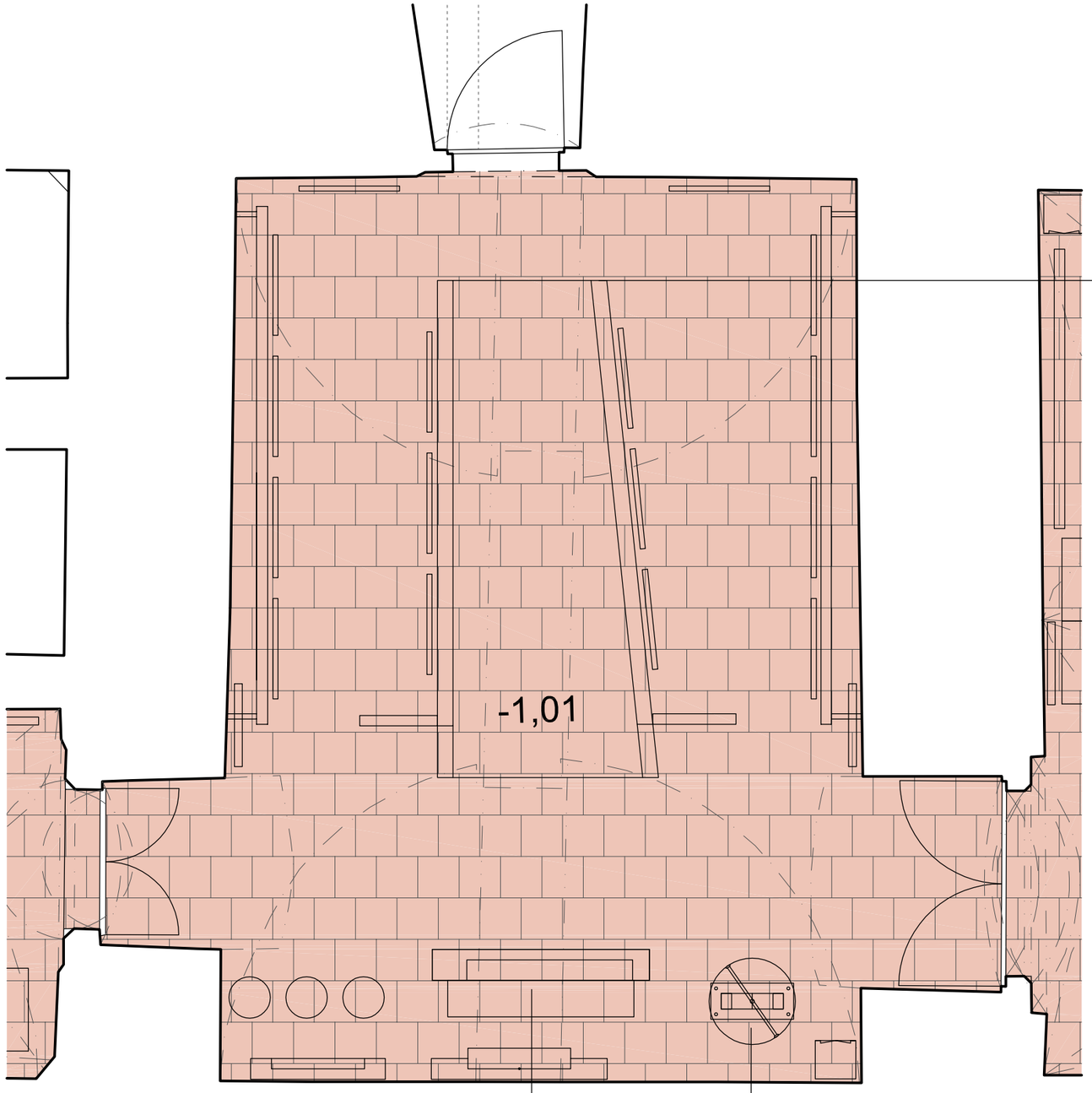

KOTVENÍ SDK KONSTRUKCE DO PODLAHY

- SDK KONSTRUKCE BUDE KOTVENA DO STÁVAJÍCÍ PODLAHY

STÁVAJÍCÍ CIHLENÁ DLAŽBA - 58m²

- FORMÁT 40cm x 40cm
- DLAŽBA VYČISTĚNA, POŠKOZENÉ KUSY BUDOU VYMĚNENY

PŘÍVODNÍ KABEL V PODLAZE

- ZE STÁVAJÍCÍ ZÁSUVKY NA STĚNĚ BUDE PŘIVEDEN KABEL PRO NASVĚTLENÍ PRODEJNÍHO PULTU
- ROZEBRÁNÍ CCA 1m² DLAŽBY A POLOŽENÍ ZPÁTKY

BALANCIÉR

- KOTVENÍ PODKLADNÍ DESKY BALANCÉRU DO STÁVAJÍCÍ PODLAHY KOTEVNÍM ŠROUBEM A CHEMICKOU KOTVOU např. FIS VL 300T

0m 0,5 1 2 3 4 5m

PRAJAGA U lužického semináře 34 Praha 1 - Malá Strana, 11800 GSM. : + 420 608 702 512 mail : info@prajaga.cz	NÁZEV STAVBY NOVÁ NUMISMATICKÁ EXPOZICE - Východočeské muzum v Pardubicích Zámek čp. 2, 530 02, Pardubice	
VYPRACOVAL Ing. Arch. Martin Poldauf	INVESTOR Východočeské muzum v Pardubicích Zámek čp. 2, 530 02, Pardubice IČO: 14450542	Východočeské muzeum v Pardubicích
ZODPOVĚDNÝ PROJEKTANT Ing. Arch. Martin Poldauf	PŮDORYS PODLAHA ZDENĚK KOLÁŘSKÝ + PRODEJ / PROPAGACE	ČÍSLO PARÉ
HLAVNÍ INŽENÝR PROJEKTU Ing. Arch. Martin Poldauf		
AUTOR Ing. Arch. Martin Poldauf	DATUM 03/2020 / MĚŘÍTKO 1:50	FORMÁT A3
	STUPEŇ ZADÁVACÍ DOKUMENTACE VÝSTAVNÍCH PROSTOR	ČÍSLO VÝKRESU K.02

TENTO NÁVRH JE DUŠEVNÍM VLASTNICTVÍM AUTORA A JE CHRÁNĚN VE SMYSLU "AUTORSKÉHO ZÁKONA" (Č.121/2000 Sb.)

ZDENĚK KOLÁŘSKÝ

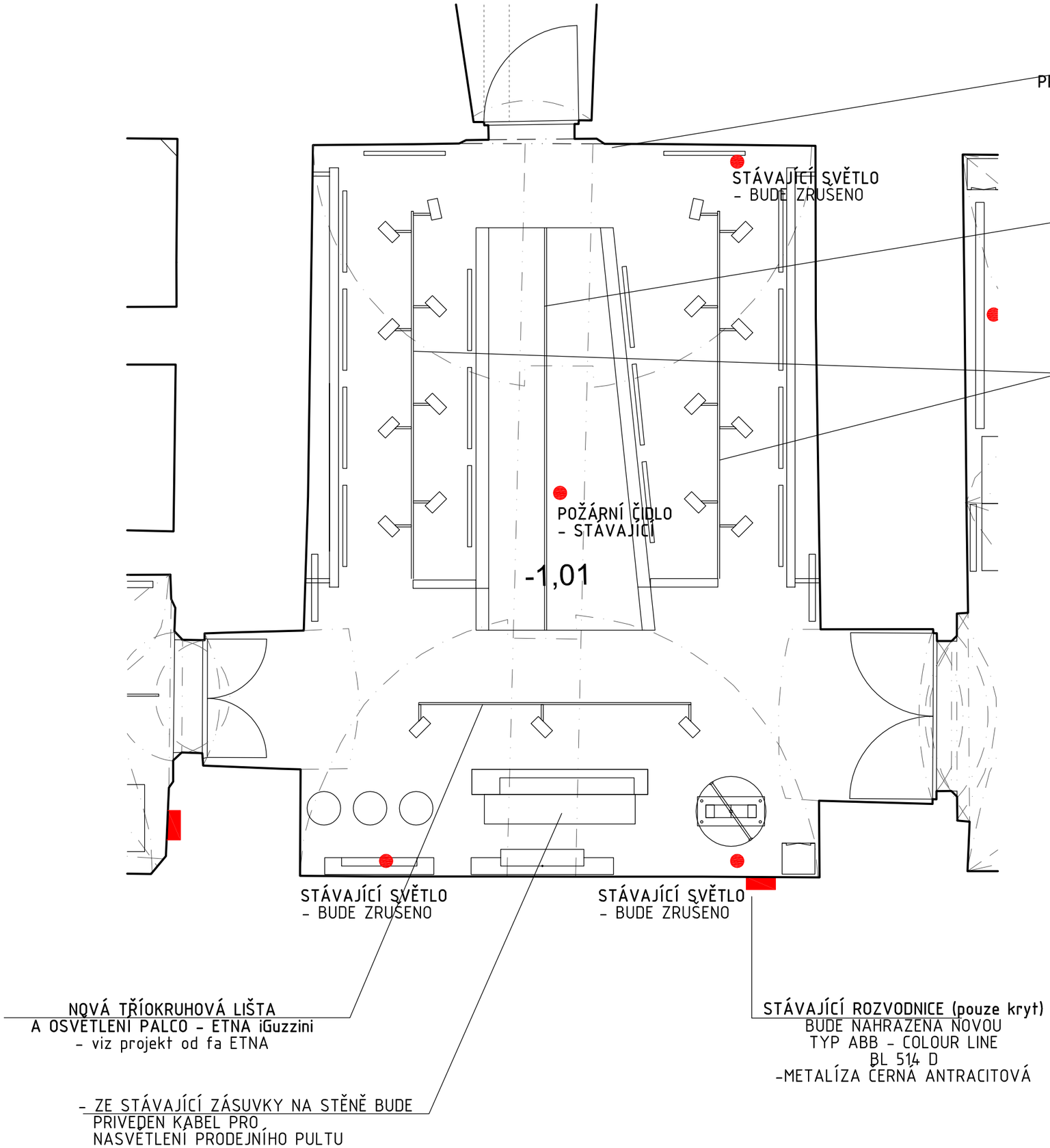

STĚNY A PODHLED

- STĚNY A PODHLED BUDOU VYSPRAVENY PO PŮVODNÍCH INSTALACÍCH
- BUDOU NOVĚ NAPOJENY SVĚTLA PRO OSVĚTLENÍ NOVÉ EXPOZICE (KABELY ZASEKANY VE STĚNÁCH)
- STÁVAJÍCÍ EL. PŘÍMOTOPY BUDOU VYMĚNENY ZA NOVÉ
- STÁVAJÍCÍ BÍLÉ ZÁSUVKY 230V BUDOU VYMĚNENY ZA NOVÉ TYP: ABB 5513A-C02357 N, Zásuvka dvojnásobná bezšroubová, černá, Tango®
- BUDOU PROVEDENY BAREVNÉ VZORKY NA KLENBÁCH A STĚNÁCH PO SCHVÁLENÍ FINÁLNÍ BARVY BUDOU STĚNY A KLENBY OPATŘENY NOVOU BARVOU - AŽ KE VSTUPNÍM DVEŘÍM NA SCHODIŠTI.

VZORKY BAREV - PRIMALEX PROCOLOR

1. S 6052-B
2. S 5502-B
3. S 7502-G
4. S 6502-G

0m 0,5 1 2 3 4 5m

PRAJAGA
U lužického semináře 34
Praha 1 - Malá Strana, 11800
GSM. : + 420 608 702 512
mail : info@prajaga.cz

NÁZEV STAVBY
NOVÁ NUMISMATICKÁ EXPOZICE - Východočeské muzum v Pardubicích
Zámek čp. 2, 530 02, Pardubice

INVESTOR
Východočeské muzum v Pardubicích
Zámek čp. 2, 530 02, Pardubice
IČO: 14450542

Východočeské muzeum v Pardubicích

VYPRACOVAL
Ing. Arch. Martin Poldauf

ZODPOVĚDNÝ PROJEKTANT
Ing. Arch. Martin Poldauf

HLAVNÍ INŽENÝR PROJEKTU
Ing. Arch. Martin Poldauf

AUTOR
Ing. Arch. Martin Poldauf

PŮDORYS PODHLED

ZDENĚK KOLÁŘSKÝ + PRODEJ / PROPAGACE

ČÍSLO PARÉ

DATUM 03/2020 | MĚŘÍTKO 1:50 | FORMÁT A3

STUPEŇ ZADÁVACÍ DOKUMENTACE VÝSTAVNÍCH PROSTOR

ČÍSLO VÝKRESU K.03

TENTO NÁVRH JE DUŠEVNÍM VLASTNICTVÍM AUTORA A JE CHRÁNĚN VE SMYSLU "AUTORSKÉHO ZÁKONA" (Č.121/2000 Sb.)

ZDENĚK KOLÁŘSKÝ

STÁVAJÍCÍ DVEŘE
BUDOU OPATŘENY NOVÝM
BÍLÝM NÁTĚREM
RAL 9010
- VEDLE DVEŘÍ BUDE
INSTALOVÁN
OVLADAČ VOLBY JAZYKA

NOVÁ TŘÍOKRUHOVÁ LIŠTA
A OSVĚTLENÍ PALCO - ETNA iGuzzini
- viz projekt od fa ETNA

8 VITRÍN POVĚŠENÝCH
NA STĚNÁCH
- SDK PŘEDSTĚNA VÝŠKA 1m

D03 - K EXPOZICI
1000 LET TRADICE ČESKÉ MĚNY
- STÁVAJÍCÍ DVEŘE

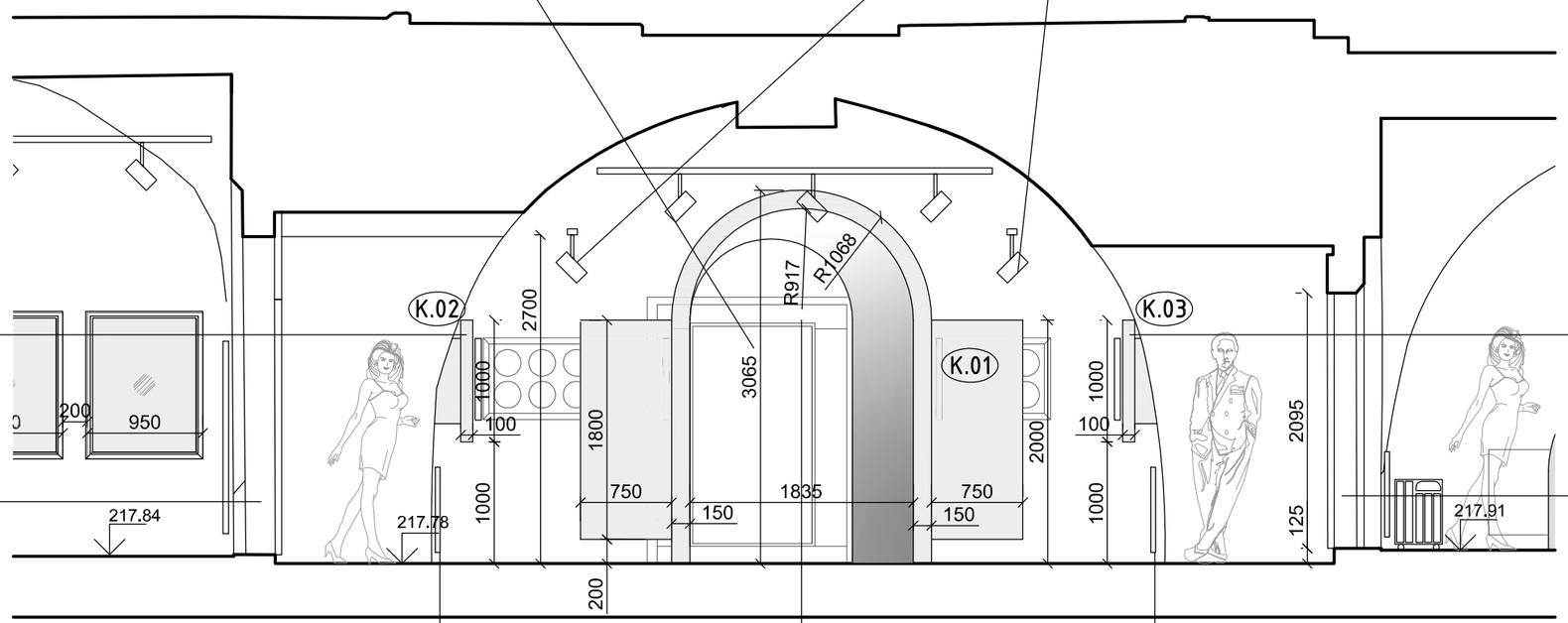

8 VITRÍN POVĚŠENÝCH
NA STĚNÁCH
- SDK PŘEDSTĚNA VÝŠKA 1m

D04 - K EXPOZICI
OD TOLARU K DOLARU
- STÁVAJÍCÍ DVEŘE

3x ECOSUN 1050 CR
- SALAVA PANEL /
SLINUTÁ KERAMIKA

TUNEL K POKLADU
HISTORIE OBJEVU,
KOMIX O NÁLEZU POKLADU

3x ECOSUN 1050 CR
- SALAVA PANEL /
SLINUTÁ KERAMIKA

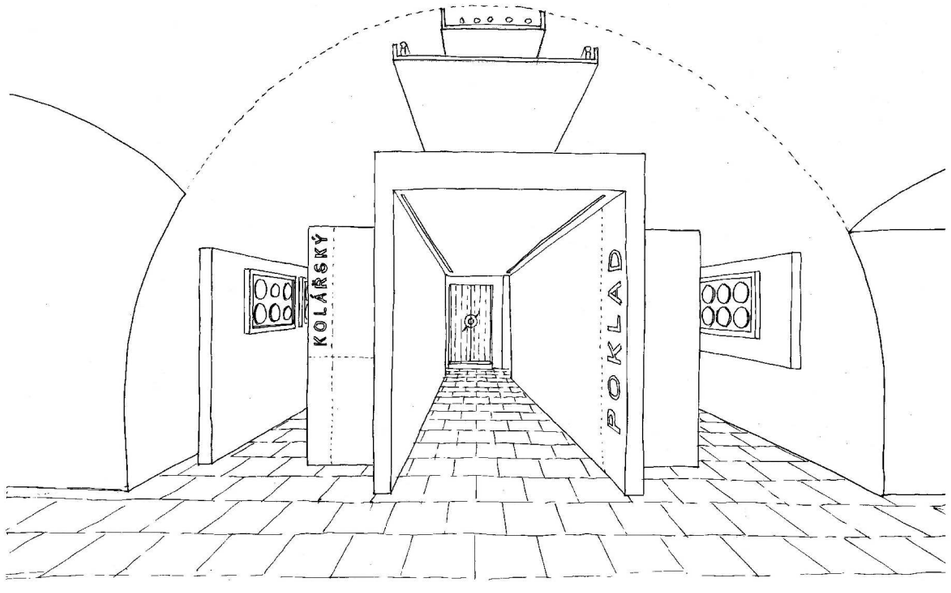

0m 0,5 1 2 3 4 5m

PRAJAGA
U lužického semináře 34
Praha 1 - Malá Strana, 11800
GSM. : + 420 608 702 512
mail : info@prajaga.cz

NÁZEV STAVBY
NOVÁ NUMISMATICKÁ EXPOZICE - Východočeské muzum v Pardubicích
Zámek čp. 2, 530 02, Pardubice

INVESTOR
Východočeské muzum v Pardubicích
Zámek čp. 2, 530 02, Pardubice
IČO: 14450542

Východočeské muzeum v Pardubicích

VYPRACOVAL
Ing. Arch. Martin Poldauf

ZODPOVĚDNÝ PROJEKTANT
Ing. Arch. Martin Poldauf

HLAVNÍ INŽENÝR PROJEKTU
Ing. Arch. Martin Poldauf

AUTOR
Ing. Arch. Martin Poldauf

ŘEZOPOHLED A1

ZDENĚK KOLÁŘSKÝ + PRODEJ / PROPAGACE

ČÍSLO PARÉ

DATUM 03/2020 | MĚŘÍTKO 1:50 | FORMÁT A3

STUPEŇ
ZADÁVACÍ DOKUMENTACE
VÝSTAVNÍCH PROSTOR

ČÍSLO VÝKRESU
K.04

TENTO NÁVRH JE DUŠEVNÍM VLASTNICTVÍM AUTORA A JE CHRÁNĚN VE SMYSLU "AUTORSKÉHO ZÁKONA" (Č.121/2000 Sb.)

STÁVAJÍCÍ DVEŘE
BUDOU OPATŘENY NOVÝM
BÍLÝM NÁTĚREM
RAL 9010
- VEDLE DVEŘÍ BUDE
INSTALOVÁN
OVLÁDAČ VOLBY JAZYKA

NOVÁ TŘÍOKRUHOVÁ LIŠTA
A OSVĚTLENÍ PALCO - ETNA iGuzzini
- viz projekt od fa ETNA

8 VITRÍN POVĚŠENÝCH
NA STĚNÁCH
- SDK PŘEDSTĚNA VÝŠKA 1m

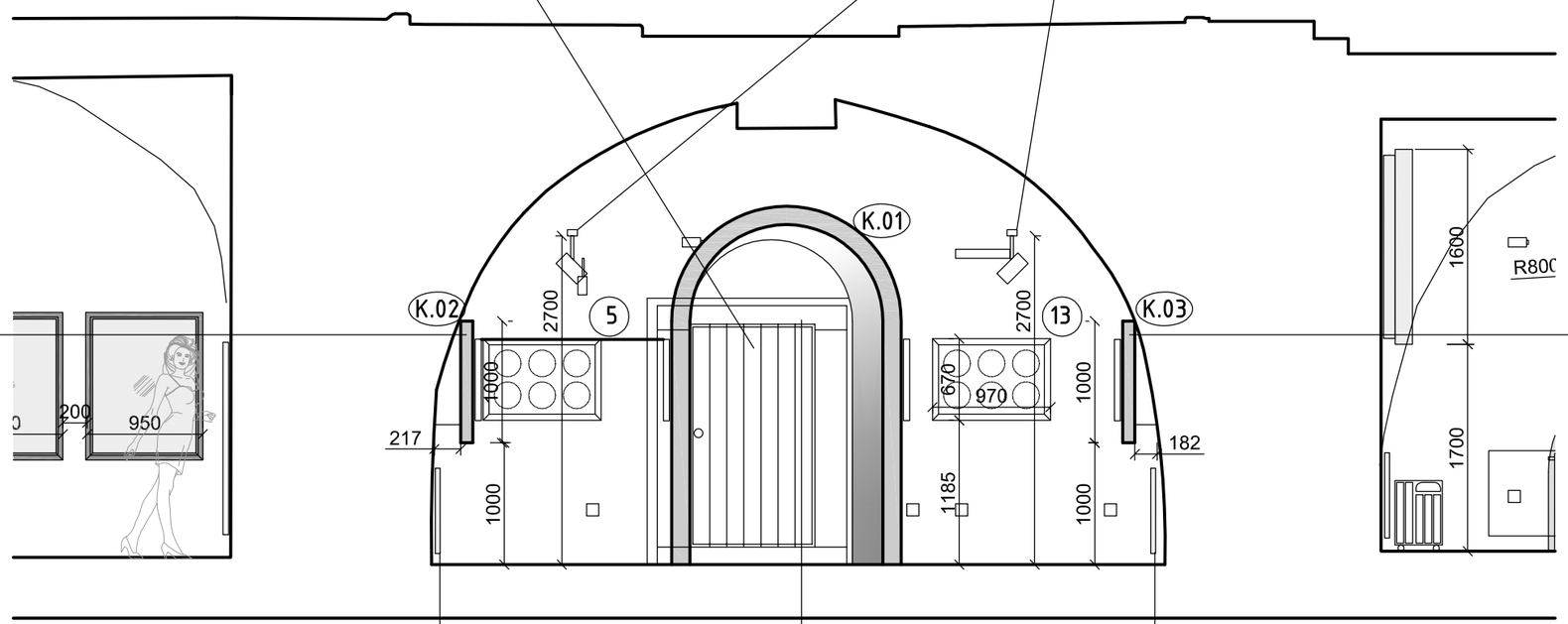

8 VITRÍN POVĚŠENÝCH
NA STĚNÁCH
- SDK PŘEDSTĚNA VÝŠKA 1m

3x ECOSUN 1050 CR
- SALAVA PANEL /
SLINUTÁ KERAMIKA

TUNEL K POKLADU
HISTORIE OBJEVU,
KOMIX O NÁLEZU POKLADU +
POPIS 8 TYPŮ DENÁRŮ

3x ECOSUN 1050 CR
- SALAVA PANEL /
SLINUTÁ KERAMIKA

0m 0,5 1 2 3 4 5m

PRAJAGA
U lužického semináře 34
Praha 1 - Malá Strana, 11800
GSM. : + 420 608 702 512
mail : info@prajaga.cz

NÁZEV STAVBY
NOVÁ NUMISMATICKÁ EXPOZICE - Východočeské muzum v Pardubicích
Zámek čp. 2, 530 02, Pardubice

INVESTOR
Východočeské muzum v Pardubicích
Zámek čp. 2, 530 02, Pardubice
IČO: 14450542

Východočeské muzeum v Pardubicích

VYPRACOVAL
Ing. Arch. Martin Poldauf

ZODPOVĚDNÝ PROJEKTANT
Ing. Arch. Martin Poldauf

HLAVNÍ INŽENÝR PROJEKTU
Ing. Arch. Martin Poldauf

AUTOR
Ing. Arch. Martin Poldauf

ŘEZOPOHLED A2

ZDENĚK KOLÁŘSKÝ + PRODEJ / PROPAGACE

ČÍSLO PARÉ

DATUM 03/2020
MĚŘÍTKO 1:50
FORMÁT A3

STUPEŇ
ZADÁVACÍ DOKUMENTACE
VÝSTAVNÍCH PROSTOR

ČÍSLO VÝKRESU
K.05

TENTO NÁVRH JE DUŠEVNÍM VLASTNICTVÍM AUTORA A JE CHRÁNĚN VE SMYSLU "AUTORSKÉHO ZÁKONA" (Č.121/2000 Sb.)

VÝSTAVENÉ PUBLIKACE
O NUMISMATICE
(V KRUHOVÉM PANELU NA STĚNĚ)

STÁVAJÍCÍ SVĚTLO
- BUDE ZRUŠENO

NOVÁ TŘÍOKRUHOVÁ LIŠTA
A OSVĚTLENÍ PALCO - ETNA iGuzzini
- viz projekt od fa ETNA

D04 - K EXPOZICI
OD TOLARU K DOLARU
- STÁVAJÍCÍ DVEŘE

D03 - K EXPOZICI
1000 LET TRADICE ČESKÉ MĚNY
- STÁVAJÍCÍ DVEŘE

STÁVAJÍCÍ ROZVODNICE (pouze kryt)
BUDE NAHRAZENA NOVOU
TYP ABB - COLOUR LINE
BL 514 D
-METALÍZA ČERNÁ ANTRACITOVÁ

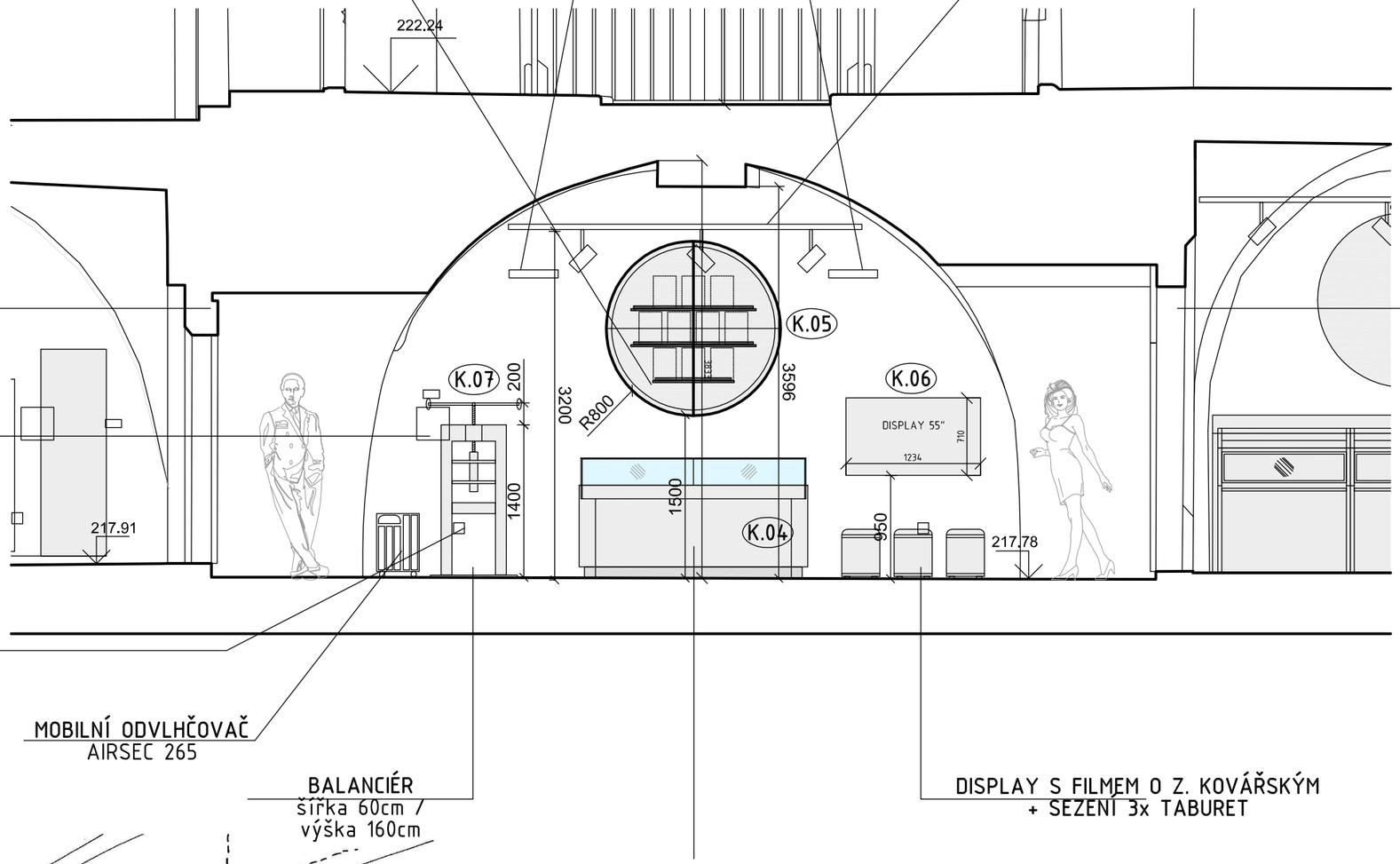

STÁVAJÍCÍ ZÁSUVKA
230V BUDE NAHRAZENA NOVOU
ABB 5513A-C02357 N
Zásuvka dvojnásobná bezšroubová,
černá, Tango®

MOBILNÍ ODVLHČOVAČ
AIRSEC 265

BALANCIÉR
šířka 60cm /
výška 160cm

PRODEJ KNIH, MINCÍ
INFORMACE O SBÍRCE A POKLADU
ZÁZEMÍ PRO KUSTODY

DISPLAY S FILMEM O Z. KOVÁŘSKÝM
+ SEZENÍ 3x TABURET

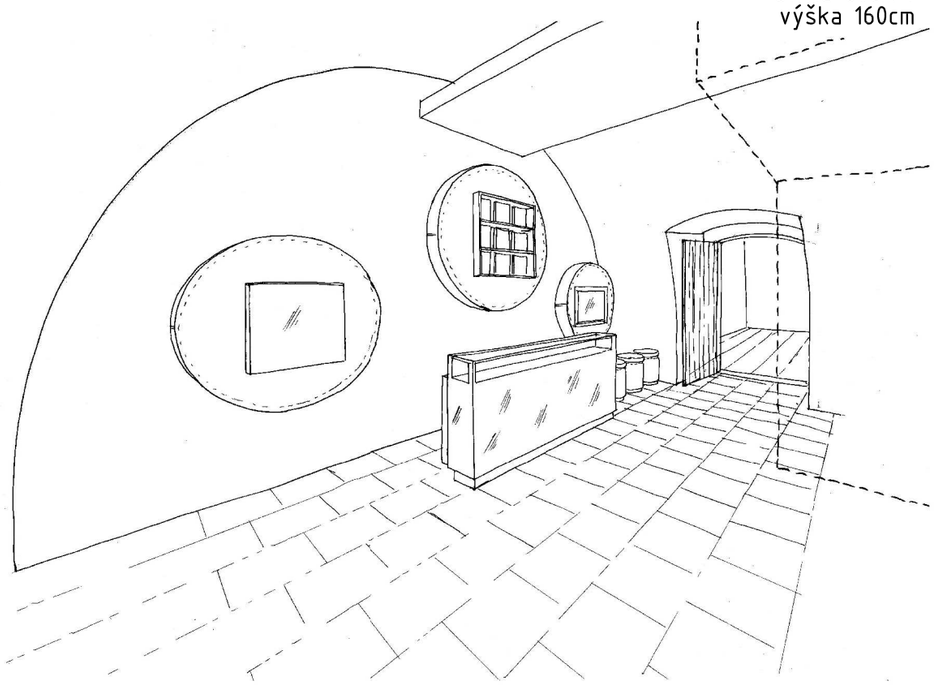

0m 0,5 1 2 3 4 5m

PRAJAGA U lužického semináře 34 Praha 1 - Malá Strana, 11800 GSM. : + 420 608 702 512 mail : info@prajaga.cz	NÁZEV STAVBY NOVÁ NUMISMATICKÁ EXPOZICE - Východočeské muzum v Pardubicích Zámek čp. 2, 530 02, Pardubice	
VYPRACOVAL Ing. Arch. Martin Poldauf	INVESTOR Východočeské muzum v Pardubicích Zámek čp. 2, 530 02, Pardubice IČO: 14450542	Východočeské muzeum v Pardubicích
ZODPOVĚDNÝ PROJEKTANT Ing. Arch. Martin Poldauf	ŘEZOPOHLED B ZDENĚK KOLÁŘSKÝ + PRODEJ / PROPAGACE	ČÍSLO PARÉ
HLAVNÍ INŽENÝR PROJEKTU Ing. Arch. Martin Poldauf		
AUTOR Ing. Arch. Martin Poldauf	DATUM 03/2020 · MĚŘÍTKO 1:50	FORMÁT A3
	STUPEŇ ZADÁVACÍ DOKUMENTACE VÝSTAVNÍCH PROSTOR	ČÍSLO VÝKRESU K.06

TENTO NÁVRH JE DUŠEVNÍM VLASTNICTVÍM AUTORA A JE CHRÁNĚN VE SMYSLU "AUTORSKÉHO ZÁKONA" (Č.121/2000 Sb.)

8 VITRÍN POVĚŠENÝCH
NA STĚNÁCH
- SDK PŘEDSTĚNA VÝŠKA 1m

OBRYS TUNELU

NOVÁ TŘÍOKRUHOVÁ LIŠTA
A OSVĚTLENÍ PALCO - ETNA iGuzzini
- viz projekt od fa ETNA

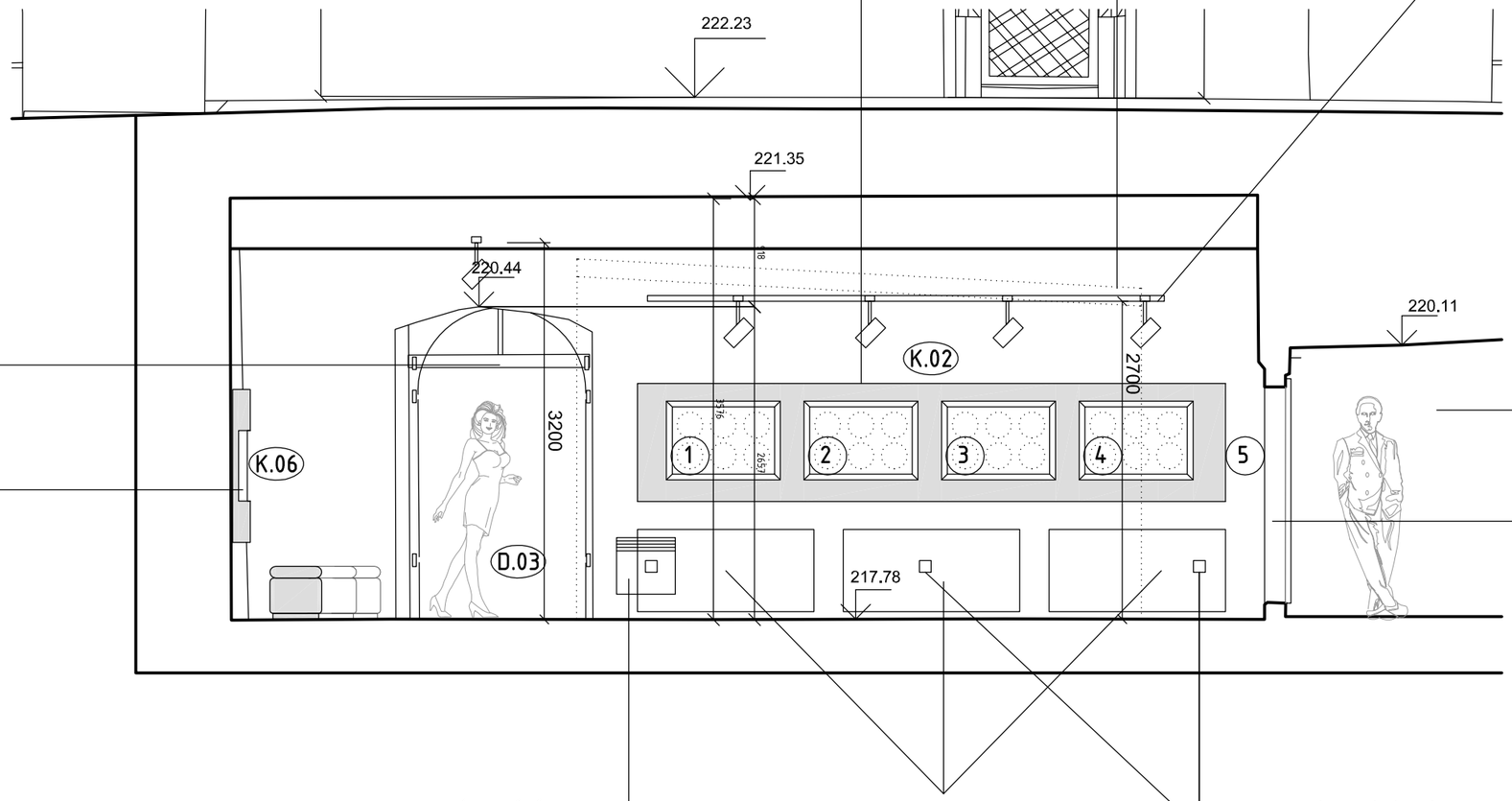

K EXPOZICI
1000 LET TRADICE ČESKÉ MĚNY
- STÁVAJÍCÍ DVEŘE

TV S FILMEM O Z. KOVÁŘSKÝM
+ SEZENÍ 3x TABURET

K EXPOZICI
DENÁROVÝ POKLAD

STÁVAJÍCÍ DVEŘE
BUDOU OPATŘENY NOVÝM
BÍLÝM NÁTĚREM
RAL 9010
- VEDLE DVEŘÍ BUDE
INSTALOVÁN
OVLADAČ VOLBY JAZYKA

STÁVAJÍCÍ EL.
PŘÍMOTOP - ZRUŠEN

3x ECOSUN 1050 CR
- SALAVA PANEL 7
SLINUTÁ KERAMIKA

STÁVAJÍCÍ ZÁSUVKA
230V BUDE NAHRAZENA NOVOU
ABB 5513A-C02357 N
Zásuvka dvojnásobná bezšroubová,
černá, Tango®

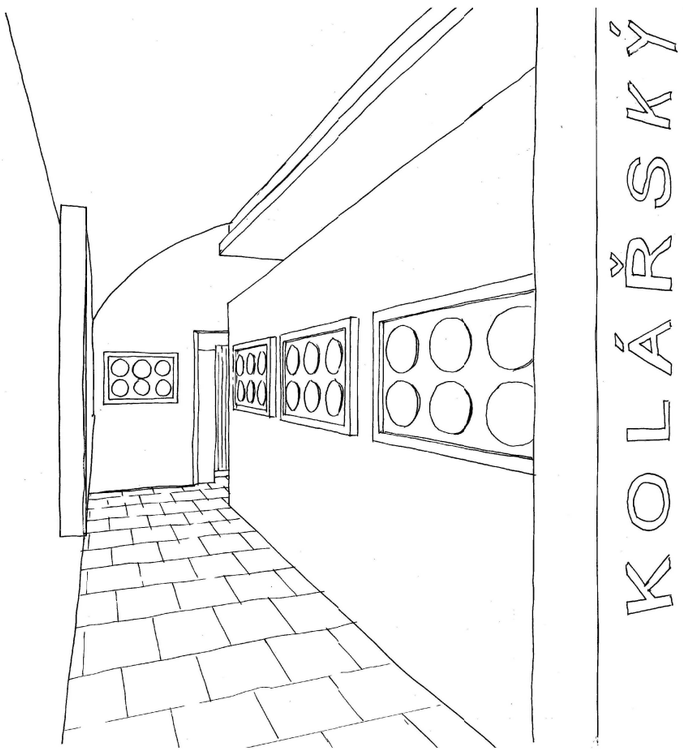

0m 0,5 1 2 3 4 5m

PRAJAGA
U lužického semináře 34
Praha 1 - Malá Strana, 11800
GSM. : + 420 608 702 512
mail : info@prajaga.cz

VYPRACOVAL
Ing. Arch. Martin Poldauf

ZODPOVĚDNÝ PROJEKTANT
Ing. Arch. Martin Poldauf

HLAVNÍ INŽENÝR PROJEKTU
Ing. Arch. Martin Poldauf

AUTOR
Ing. Arch. Martin Poldauf

NÁZEV STAVBY
NOVÁ NUMISMATICKÁ EXPOZICE - Východočeské muzum v Pardubicích
Zámek čp. 2, 530 02, Pardubice

INVESTOR
Východočeské muzum v Pardubicích
Zámek čp. 2, 530 02, Pardubice
IČO: 14450542

Východočeské muzeum v Pardubicích

ŘEZOPOHLED C1

ZDENĚK KOLÁŘSKÝ + PRODEJ / PROPAGACE

ČÍSLO PARÉ

DATUM 03/2020 | MĚŘÍTKO 1:50 | FORMÁT A3

STUPEŇ ZADÁVACÍ DOKUMENTACE VÝSTAVNÍCH PROSTOR

ČÍSLO VÝKRESU K.07

TENTO NÁVRH JE DUŠEVNÍM VLASTNICTVÍM AUTORA A JE CHRÁNĚN VE SMYSLU "AUTORSKÉHO ZÁKONA" (Č.121/2000 Sb.)

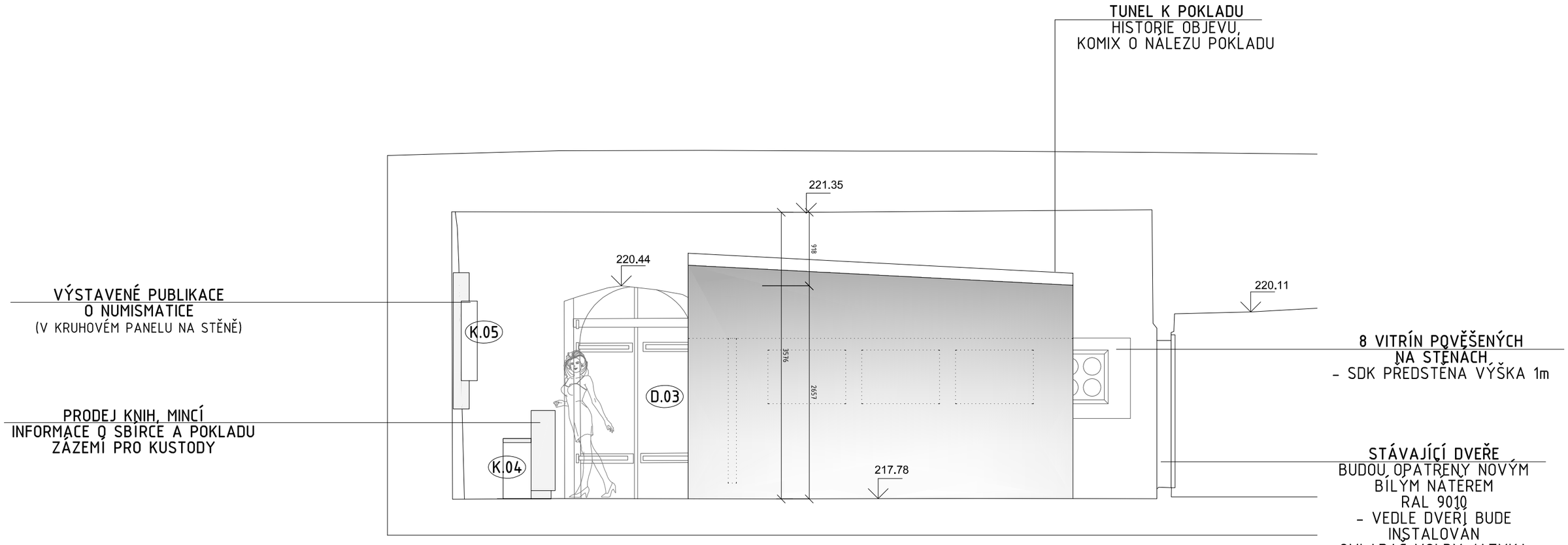

0m 0,5 1 2 3 4 5m

PRAJAGA
U lužického semináře 34
Praha 1 - Malá Strana, 11800
GSM. : + 420 608 702 512
mail : info@prajaga.cz

VYPRACOVAL
Ing. Arch. Martin Poldauf

ZODPOVĚDNÝ PROJEKTANT
Ing. Arch. Martin Poldauf

HLAVNÍ INŽENÝR PROJEKTU
Ing. Arch. Martin Poldauf

AUTOR
Ing. Arch. Martin Poldauf

NÁZEV STAVBY
NOVÁ NUMISMATICKÁ EXPOZICE - Východočeské muzum v Pardubicích
Zámek čp. 2, 530 02, Pardubice

INVESTOR
Východočeské muzum v Pardubicích
Zámek čp. 2, 530 02, Pardubice
IČO: 14450542

Východočeské muzeum v Pardubicích

ŘEZOPOHLED C2

ZDENĚK KOLÁŘSKÝ + PRODEJ / PROPAGACE

ČÍSLO PARÉ

DATUM 03/2020

MĚŘÍTKO 1:50

FORMÁT A3

STUPEŇ ZADÁVACÍ DOKUMENTACE VÝSTAVNÍCH PROSTOR

ČÍSLO VÝKRESU K.08

TENTO NÁVRH JE DUŠEVNÍM VLASTNICTVÍM AUTORA A JE CHRÁNĚN VE SMYSLU "AUTORSKÉHO ZÁKONA" (Č.121/2000 Sb.)

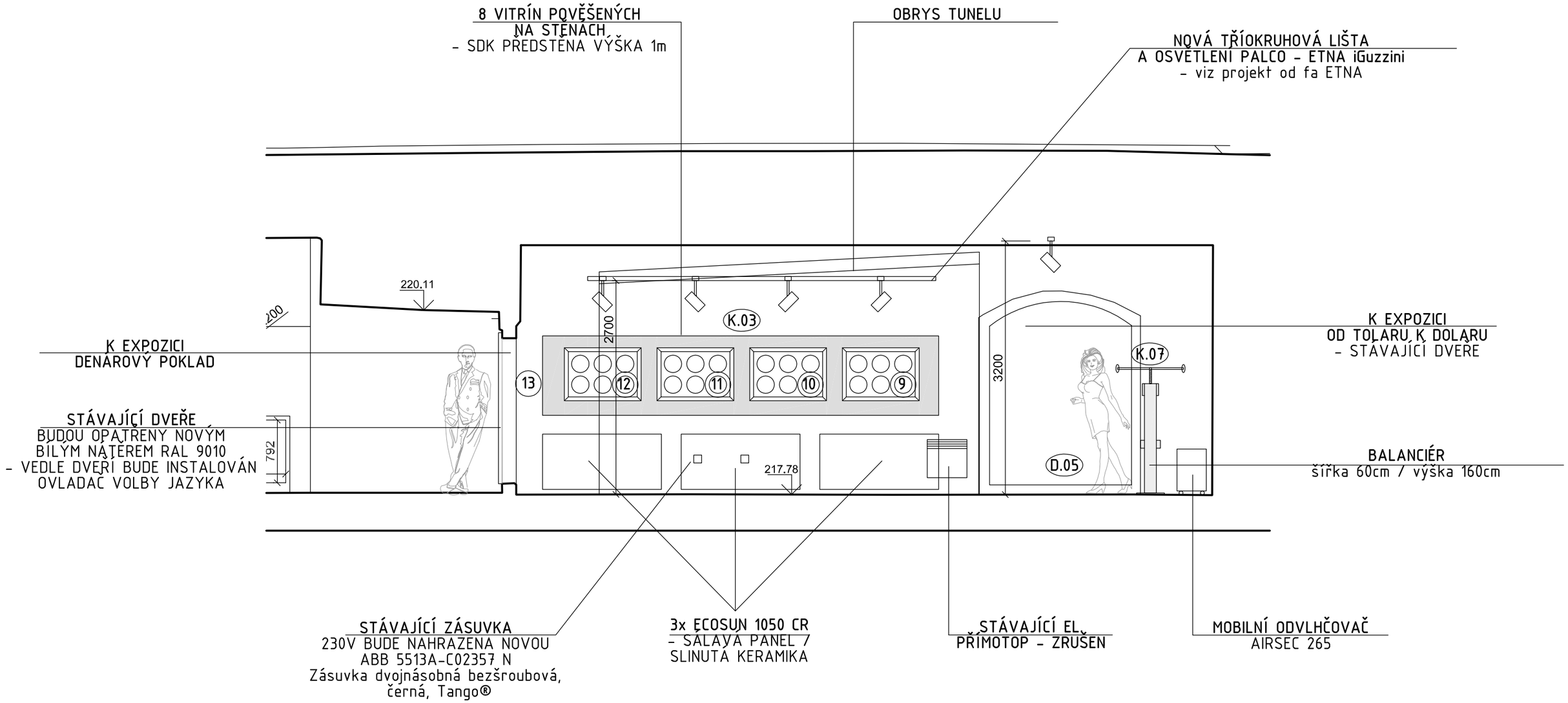

0m 0,5 1 2 3 4 5m

PRAJAGA U lužického semináře 34 Praha 1 - Malá Strana, 11800 GSM. : + 420 608 702 512 mail : info@prajaga.cz	NÁZEV STAVBY NOVÁ NUMISMATICKÁ EXPOZICE - Východočeské muzum v Pardubicích Zámek čp. 2, 530 02, Pardubice	
VYPRACOVAL Ing. Arch. Martin Poldauf	INVESTOR Východočeské muzum v Pardubicích Zámek čp. 2, 530 02, Pardubice IČO: 14450542	Východočeské muzeum v Pardubicích
ZODPOVĚDNÝ PROJEKTANT Ing. Arch. Martin Poldauf	ŘEZOPOHLED D1 ZDENĚK KOLÁŘSKÝ + PRODEJ / PROPAGACE	ČÍSLO PARÉ
HLAVNÍ INŽENÝR PROJEKTU Ing. Arch. Martin Poldauf		
AUTOR Ing. Arch. Martin Poldauf	DATUM 03/2020 · MĚŘÍTKO 1:50	FORMÁT A3
	STUPEŇ ZADÁVACÍ DOKUMENTACE VÝSTAVNÍCH PROSTOR	ČÍSLO VÝKRESU K.09

TENTO NÁVRH JE DUŠEVNÍM VLASTNICTVÍM AUTORA A JE CHRÁNĚN VE SMYSLU "AUTORSKÉHO ZÁKONA" (Č.121/2000 Sb.)

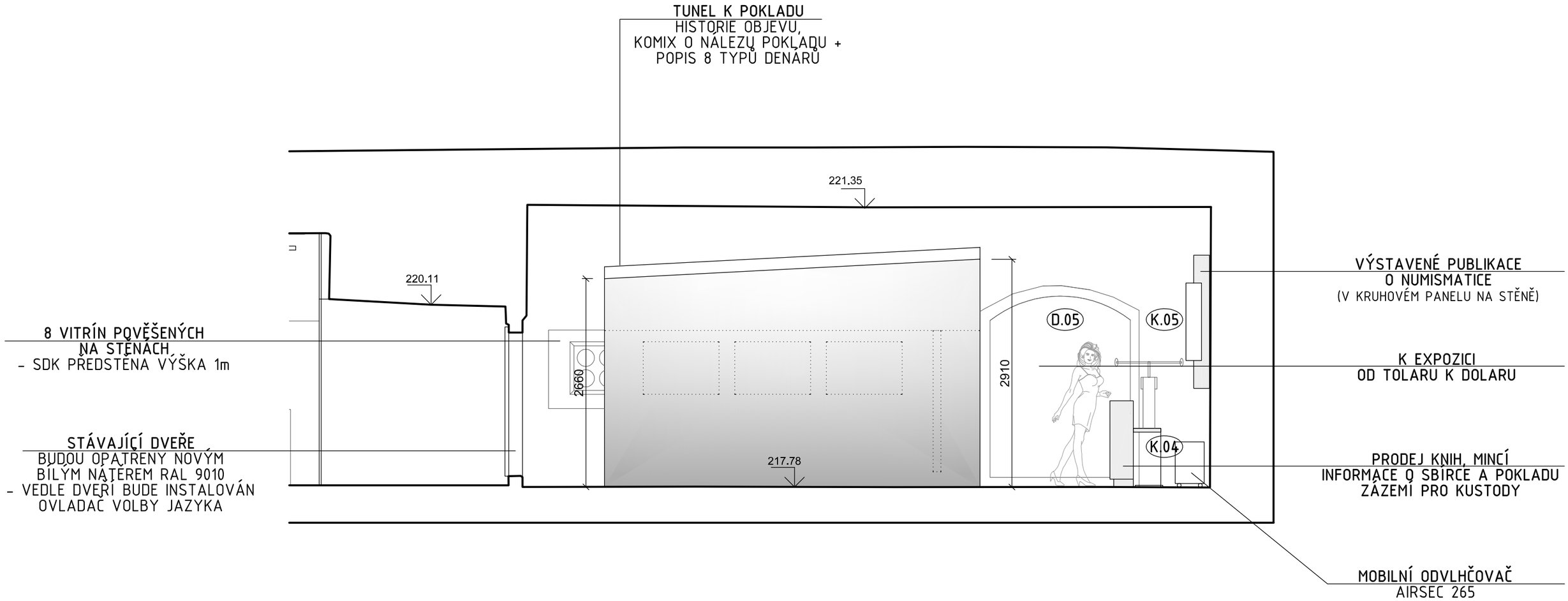

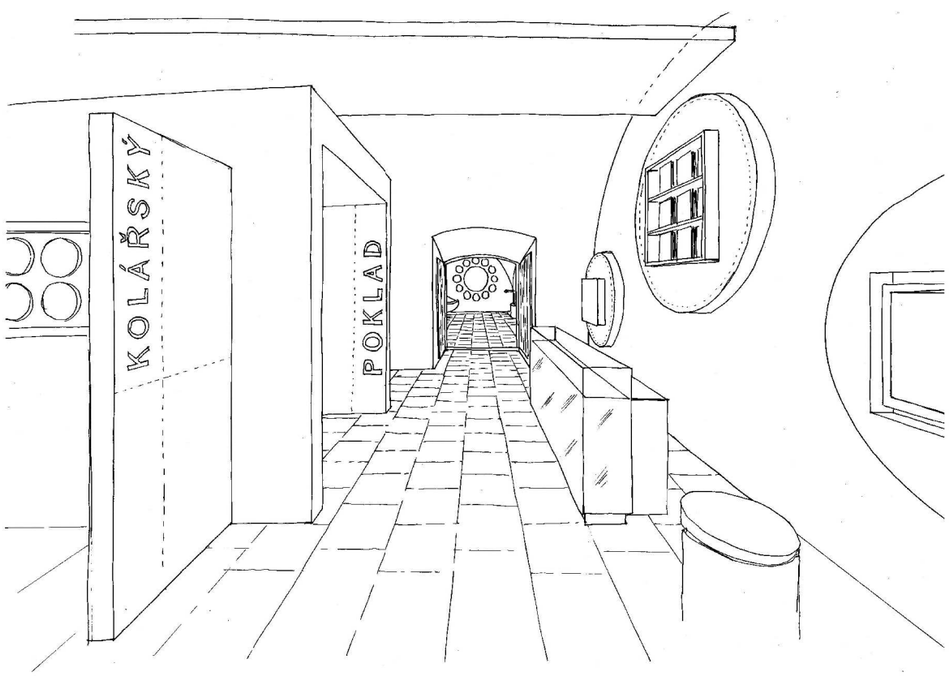

0m 0,5 1 2 3 4 5m

PRAJAGA
U lužického semináře 34
Praha 1 - Malá Strana, 11800
GSM. : + 420 608 702 512
mail : info@prajaga.cz

NÁZEV STAVBY
NOVÁ NUMISMATICKÁ EXPOZICE - Východočeské muzum v Pardubicích
Zámek čp. 2, 530 02, Pardubice

INVESTOR
Východočeské muzum v Pardubicích
Zámek čp. 2, 530 02, Pardubice
IČO: 14450542

Východočeské muzeum v Pardubicích

VYPRACOVAL
Ing. Arch. Martin Poldauf

ZODPOVĚDNÝ PROJEKTANT
Ing. Arch. Martin Poldauf

HLAVNÍ INŽENÝR PROJEKTU
Ing. Arch. Martin Poldauf

AUTOR
Ing. Arch. Martin Poldauf

ŘEZOPOHLED D2

ZDENĚK KOLÁŘSKÝ + PRODEJ / PROPAGACE

ČÍSLO PARÉ

DATUM 03/2020 | MĚŘÍTKO 1:50 | FORMÁT A3

STUPEŇ ZADÁVACÍ DOKUMENTACE VÝSTAVNÍCH PROSTOR

ČÍSLO VÝKRESU K.10

TENTO NÁVRH JE DUŠEVNÍM VLASTNICTVÍM AUTORA A JE CHRÁNĚN VE SMYSLU "AUTORSKÉHO ZÁKONA" (Č.121/2000 Sb.)

POHLED BOČNÍ
M1:40

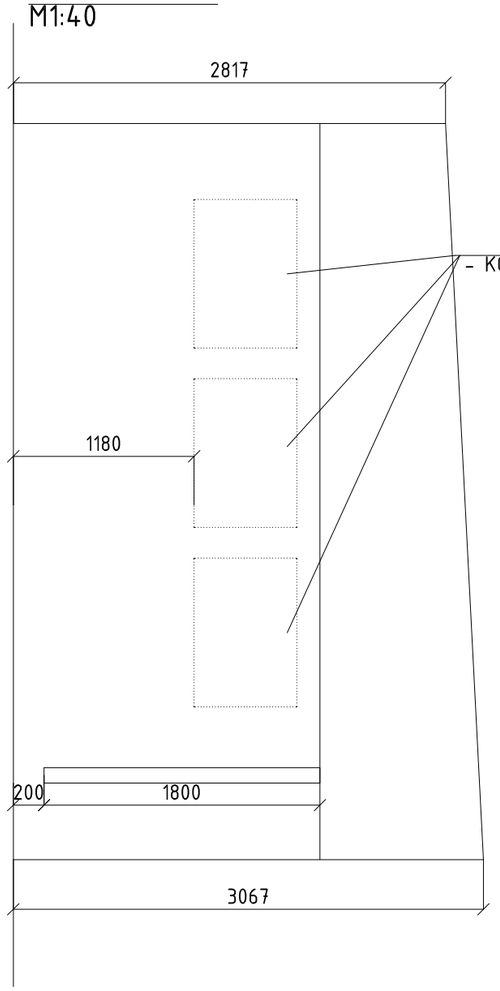

PŮDORYS
M1:40

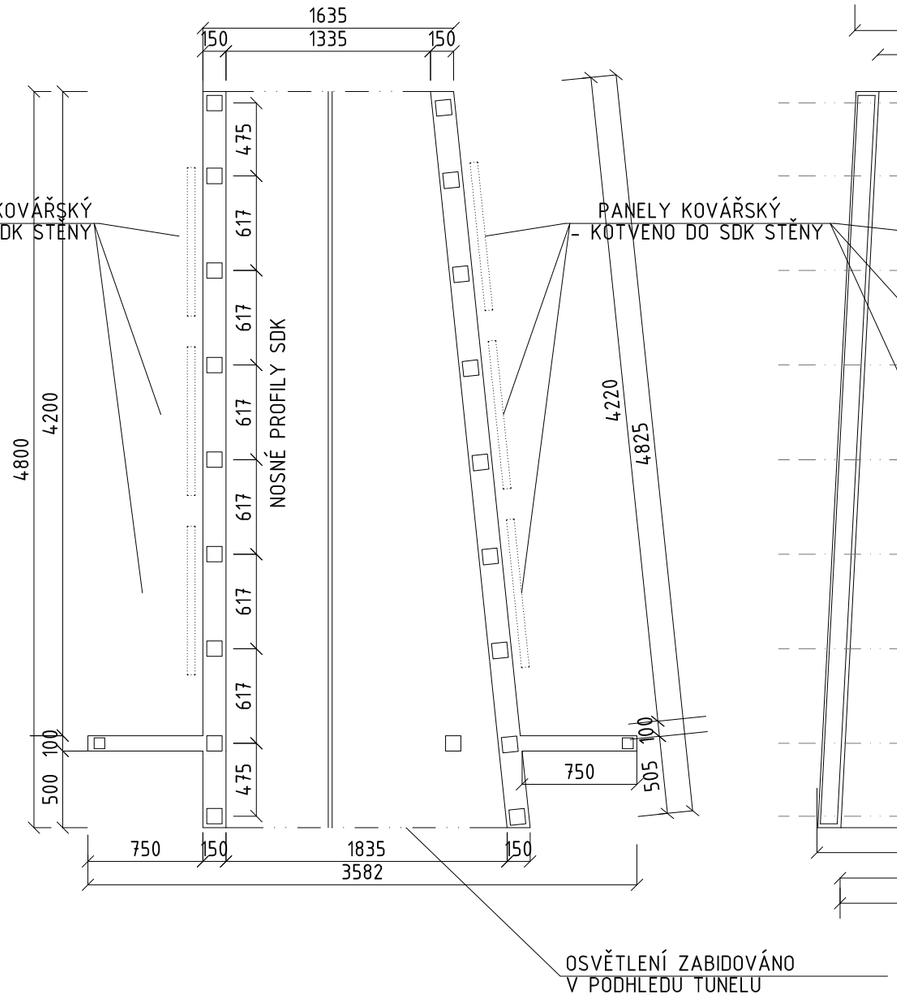

ŘEZ 1-1
M1:40

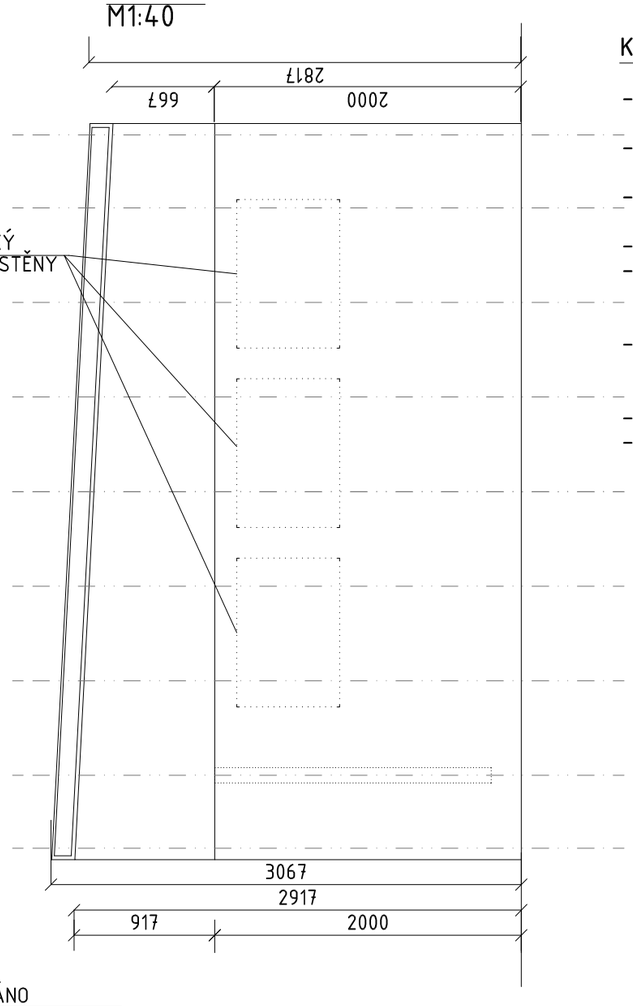

K.01 - PŘÍSTUPOVÝ TUNEL K POKLADU

- SDK KONSTRUKCE, KOTVENA DO STÁVAJÍCÍ PODLAHY
- SOUČÁSTÍ JE KOMIX O NÁLEZU POKLADU
- VE VRCHOLU KLENBY BUDOU NASTAVITELNÉ SVĚTLA
- BARVA TUNELU BÍLÁ RAL 9003
- VENKOVNÍ STRANY BUDOU SLOUŽIT JAKO STĚNY PRO INSTALACI PANELŮ KOVÁŘSKÝ
- TUNEL - KOMIX O NÁLEZU DENÁROVÉHO POKLADU

- SDK KONSTRUKCE 150mm
- 2x12,5mm SDK + NOSNÝ PROFIL + 2x12,5mm SDK

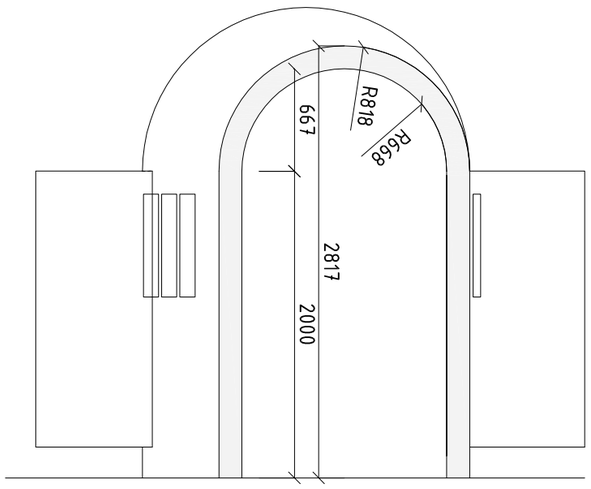

POHLED 2
M1:40

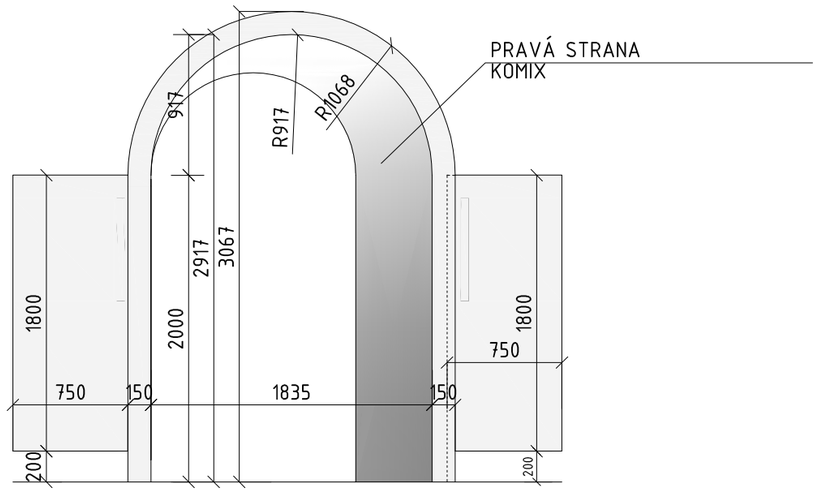

POHLED 1
M1:40

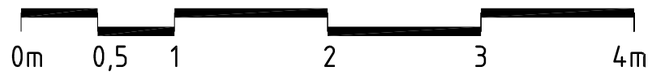

PRAJAGA
U lužického semináře 34
Praha 1 - Malá Strana, 11800
GSM. : + 420 608 702 512
mail : info@prajaga.cz

NÁZEV STAVBY	NOVÁ NUMISMATICKÁ EXPOZICE - Východočeské muzum v Pardubicích Zámek čp. 2, 530 02, Pardubice
INVESTOR	Východočeské muzum v Pardubicích Zámek čp. 2, 530 02, Pardubice IČO: 14450542
VYPRACOVAL	Ing. Arch. Martin Poldauf
ZODPOVĚDNÝ PROJEKTANT	Ing. Arch. Martin Poldauf
HLAVNÍ INŽENÝR PROJEKTU	Ing. Arch. Martin Poldauf
AUTOR	Ing. Arch. Martin Poldauf
	K.01. SDK TUNEL K POKLADU ZDENĚK KOLÁŘSKÝ + PRODEJ / PROPAGACE
ČÍSLO PARÉ	
DATUM	03/2020
MĚŘÍTKO	1:40
FORMÁT	A3
STUPEŇ	ZADÁVACÍ DOKUMENTACE VÝSTAVNÍCH PROSTOR
ČÍSLO VÝKRESU	K.11

TENTO NÁVRH JE DUŠEVNÍM VLASTNICTVÍM AUTORA A JE CHRÁNĚN VE SMYSLU "AUTORSKÉHO ZÁKONA" (Č.121/2000 Sb.)

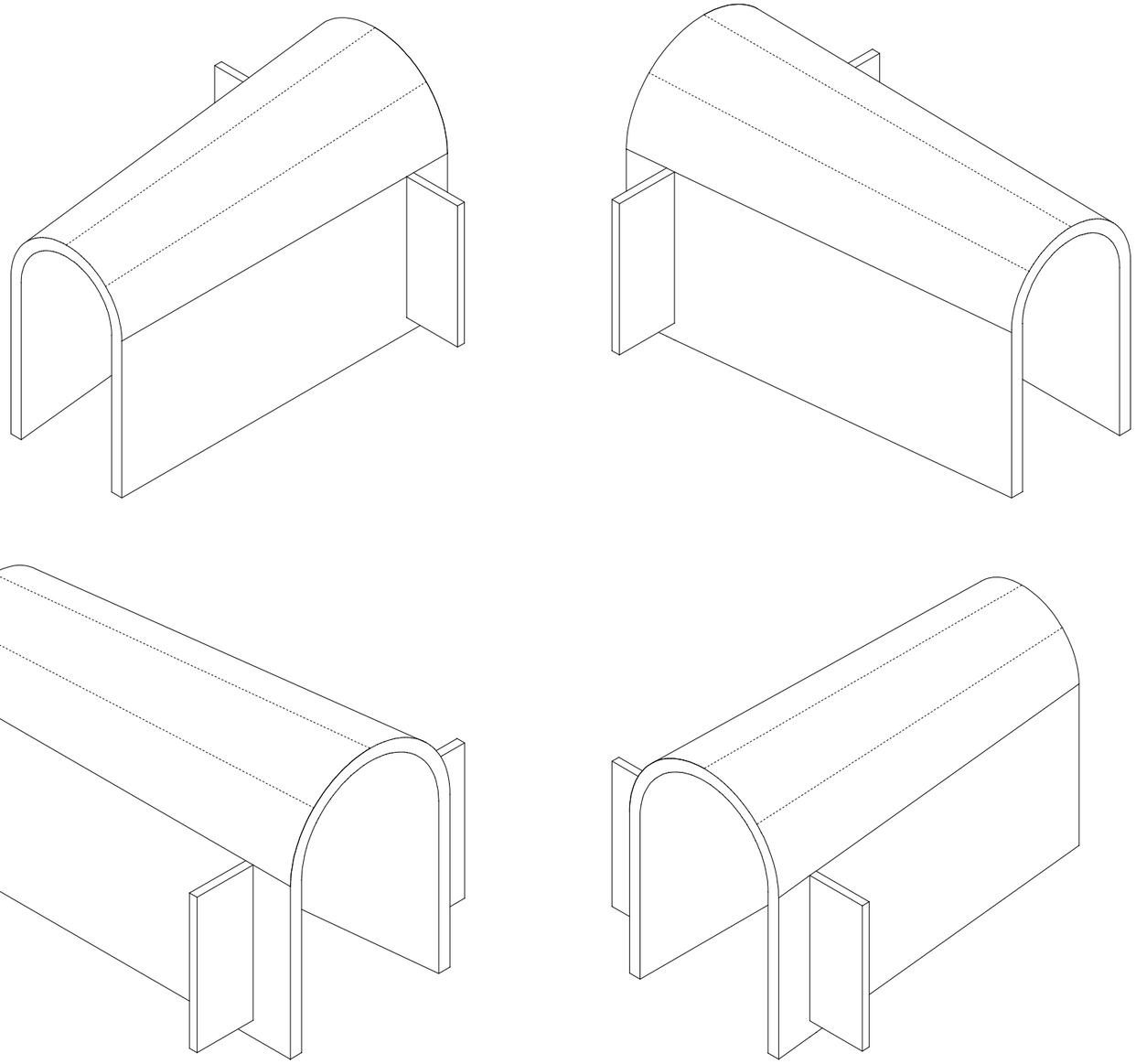

K.01 - PŘÍSTUPOVÝ TUNEL K POKLADU

- SDK KONSTRUKCE, KOTVENA DO STÁVAJÍCÍ PODLAHY
- SOUČÁSTÍ JE KOMIX O NÁLEZU POKLADU
- VE VRCHOLU KLENBY BUDOU NASTAVITELNÉ SVĚTLA
- BARVA TUNELU BÍLÁ RAL 9003
- VENKOVNÍ STRANY BUDOU SLOUŽIT JAKO STĚNY PRO INSTALACI PANELŮ - KOVÁRSKÝ
- TUNEL - KOMIX O NÁLEZU DENÁROVÉHO POKLADU

PRAJAGA
U lužického semináře 34
Praha 1 - Malá Strana, 11800
GSM. : + 420 608 702 512
mail : info@prajaga.cz

NÁZEV STAVBY
NOVÁ NUMISMATICKÁ EXPOZICE - Východočeské muzum v Pardubicích
Zámek čp. 2, 530 02, Pardubice

INVESTOR
Východočeské muzum v Pardubicích
Zámek čp. 2, 530 02, Pardubice
IČO: 14450542

Východočeské muzeum v Pardubicích

VYPRACOVAL
Ing. Arch. Martin Poldauf

ZODPOVĚDNÝ PROJEKTANT
Ing. Arch. Martin Poldauf

HLAVNÍ INŽENÝR PROJEKTU
Ing. Arch. Martin Poldauf

AUTOR
Ing. Arch. Martin Poldauf

K.01.
SDK TUNEL K POKLADU
ZDENĚK KOLÁŘSKÝ + PRODEJ / PROPAGACE

ČÍSLO PARÉ

DATUM 03/2020
MĚŘÍTKO
FORMÁT A3

STUPEŇ
ZADÁVACÍ DOKUMENTACE
VÝSTAVNÍCH PROSTOR

ČÍSLO VÝKRESU
K.12

TENTO NÁVRH JE DUŠEVNÍM VLASTNICTVÍM AUTORA A JE CHRÁNĚN VE SMYSLU "AUTORSKÉHO ZÁKONA" (Č.121/2000 Sb.)

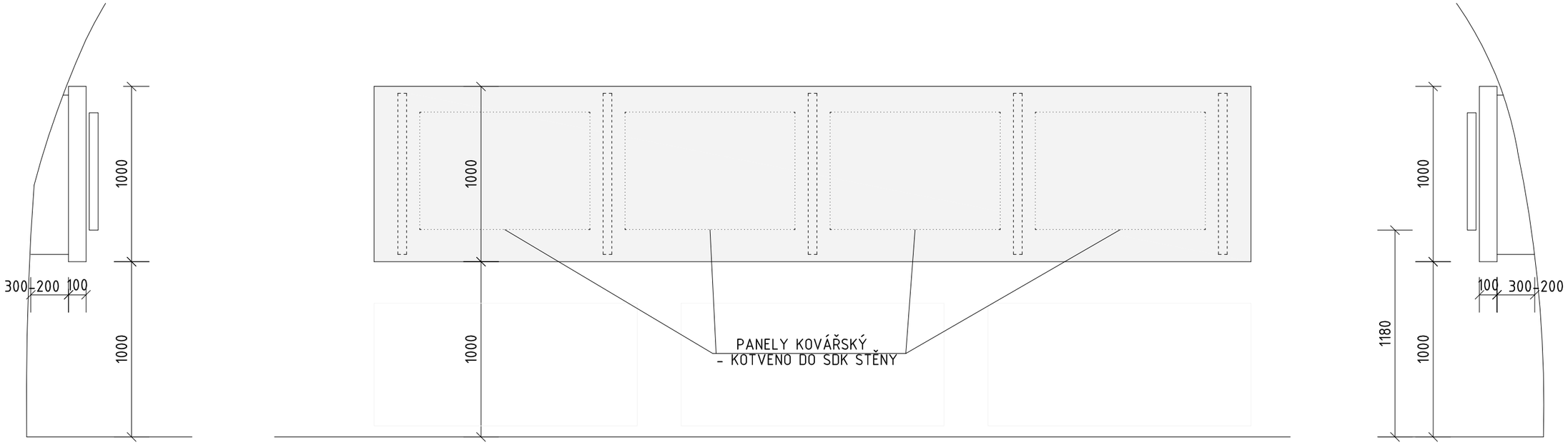

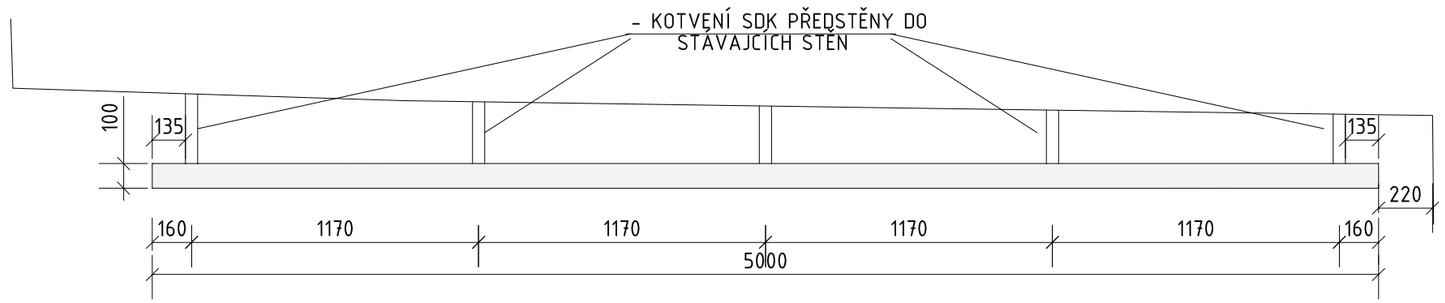

K.02 + K.03 - SDK PŘEDSTĚNA

- SDK KONSTRUKCE NA STĚNÁCH
- BARVA BÍLÁ RAL 9003

- SDK KONSTRUKCE 100mm
- 1x12,5mm SDK +
  NOSNÝ PROFIL +
  1x12,5mm SDK

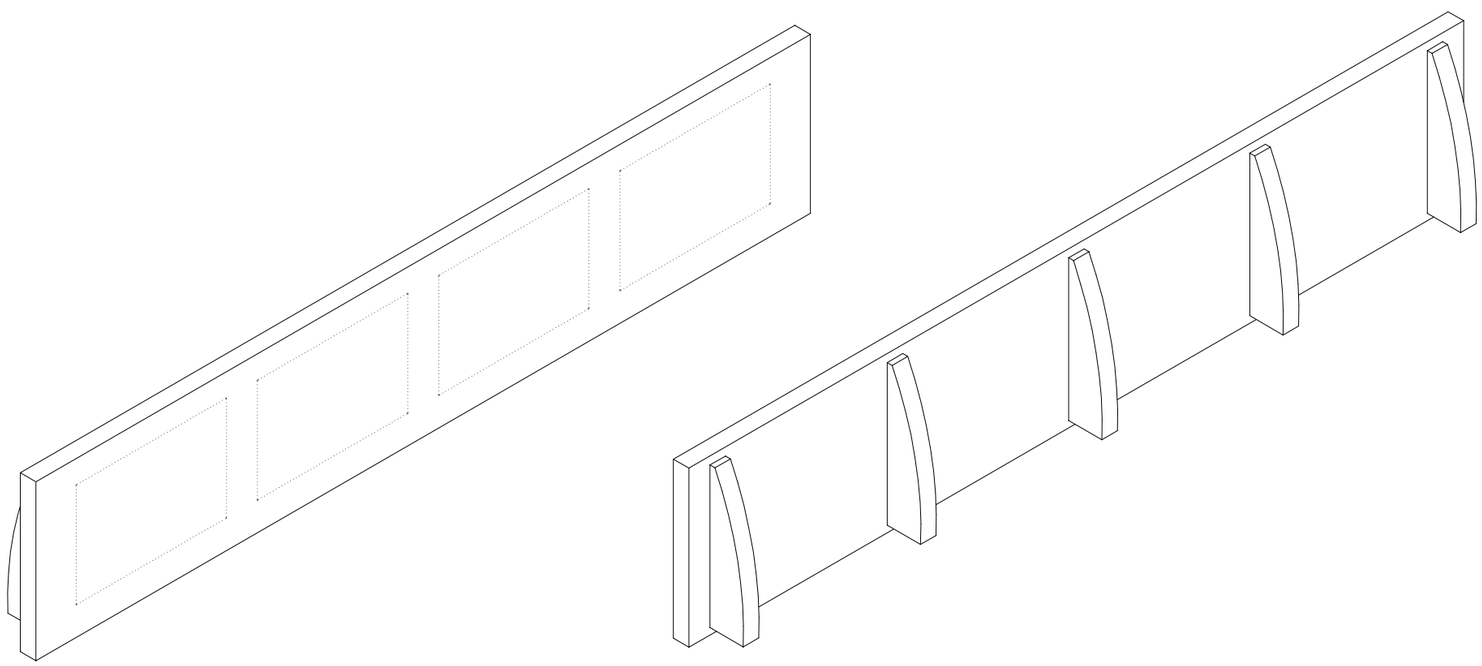

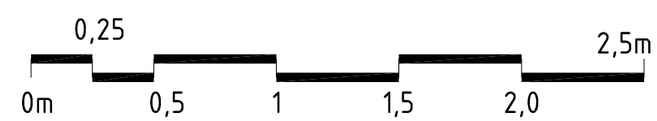

PRAJAGA
U lužického semináře 34
Praha 1 - Malá Strana, 11800
GSM. : + 420 608 702 512
mail : info@prajaga.cz

VYPRACOVAL
Ing. Arch. Martin Poldauf

ZODPOVĚDNÝ PROJEKTANT
Ing. Arch. Martin Poldauf

HLAVNÍ INŽENÝR PROJEKTU
Ing. Arch. Martin Poldauf

AUTOR
Ing. Arch. Martin Poldauf

NÁZEV STAVBY
NOVÁ NUMISMATICKÁ EXPOZICE - Východočeské muzum v Pardubicích
Zámek čp. 2, 530 02, Pardubice

INVESTOR
Východočeské muzum v Pardubicích
Zámek čp. 2, 530 02, Pardubice
IČO: 14450542

Východočeské muzeum v Pardubicích

K.02 / K.03
SDK PANELY PRO EXPOZICI KOLÁŘSKÝ
ZDENĚK KOLÁŘSKÝ + PRODEJ / PROPAGACE

ČÍSLO PARÉ

DATUM 03/2020
MĚŘÍTKO 1:25
FORMÁT A3

STUPEŇ
ZADÁVACÍ DOKUMENTACE
VÝSTAVNÍCH PROSTOR

ČÍSLO VÝKRESU
K.13

TENTO NÁVRH JE DUŠEVNÍM VLASTNICTVÍM AUTORA A JE CHRÁNĚN VE SMYSLU "AUTORSKÉHO ZÁKONA" (Č.121/2000 Sb.)

POHLED BOČNÍ

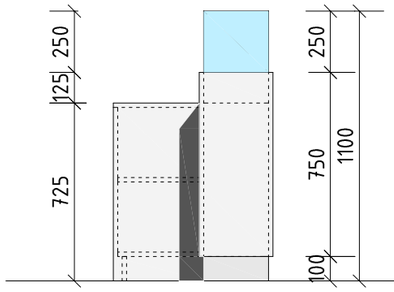

POHLED ČELNÍ

- MDF laminovaná
- barva bílá RAL 9003
- sklo FLOAT 10mm, lepeno na pokos 45°

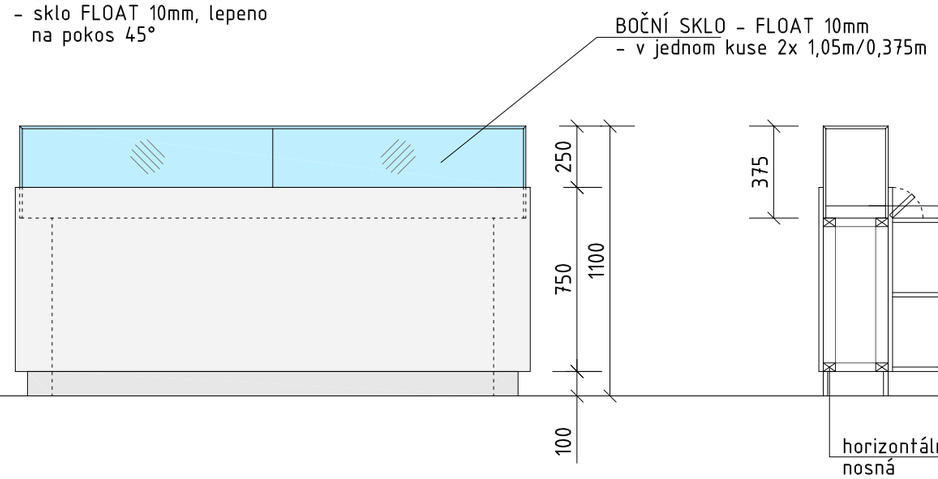

ŘEZ 1-1

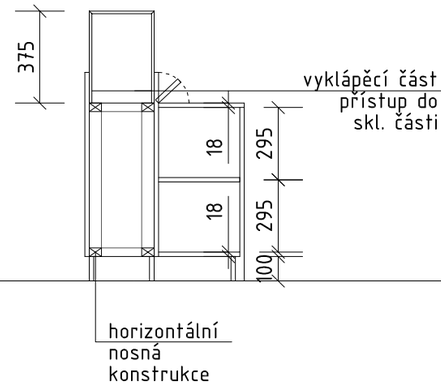

POHLED ZADNÍ

- MDF laminovaná
- barva bílá RAL 9003
- sklo FLOAT 10mm, lepeno na pokos 45°

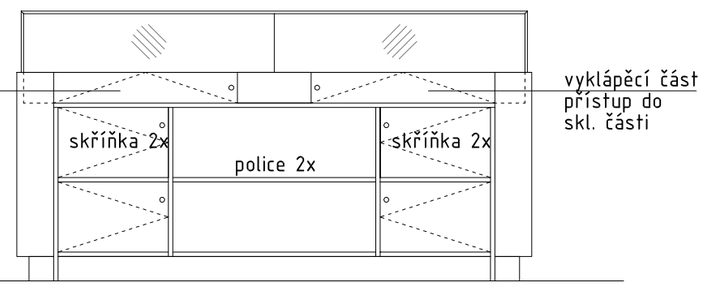

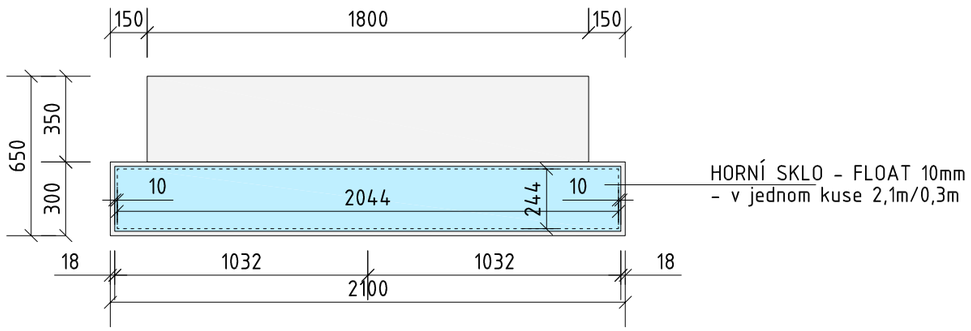

PŮDORYS

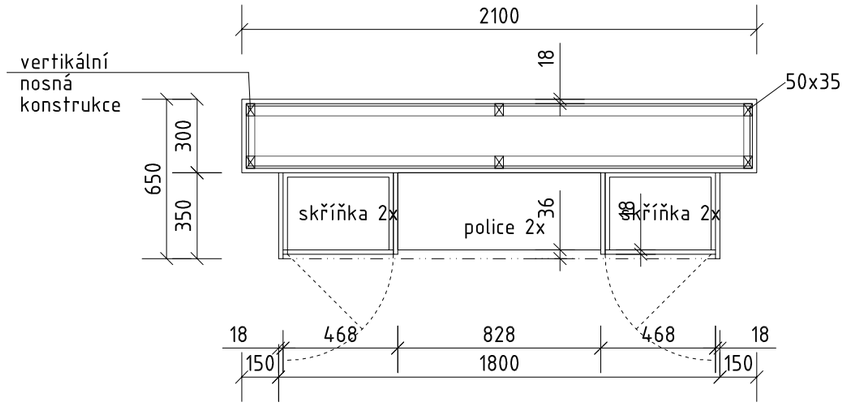

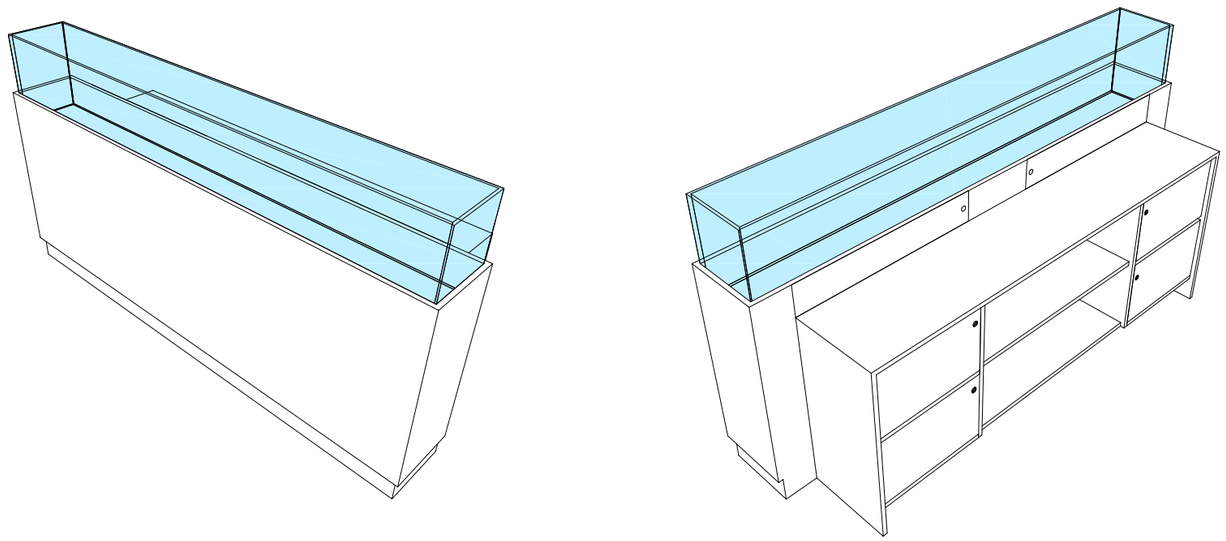

AXONOMETRIE

0,25 — 2,5m

0m — 0,5 — 1 — 1,5 — 2,0

PRAJAGA
U lužického semináře 34
Praha 1 - Malá Strana, 11800
GSM. : + 420 608 702 512
mail : info@prajaga.cz

NÁZEV STAVBY	NOVÁ NUMISMATICKÁ EXPOZICE - Východočeské muzum v Pardubicích Zámek čp. 2, 530 02, Pardubice
INVESTOR	Východočeské muzum v Pardubicích Zámek čp. 2, 530 02, Pardubice IČO: 14450542
VYPRACOVAL	Ing. Arch. Martin Poldauf
ZODPOVĚDNÝ PROJEKTANT	Ing. Arch. Martin Poldauf
HLAVNÍ INŽENÝR PROJEKTU	Ing. Arch. Martin Poldauf
AUTOR	Ing. Arch. Martin Poldauf
ČÍSLO PARÉ	
DATUM	03/2020
MĚŘÍTKO	1:25
FORMÁT	A3
STUPEŇ	ZADÁVACÍ DOKUMENTACE VÝSTAVNÍCH PROSTOR
ČÍSLO VÝKRESU	K.14

K.04.
PRODEJNÍ PULT
ZDENĚK KOLÁŘSKÝ + PRODEJ / PROPAGACE

TENTO NÁVRH JE DUŠEVNÍM VLASTNICTVÍM AUTORA A JE CHRÁNĚN VE SMYSLU "AUTORSKÉHO ZÁKONA" (Č.121/2000 Sb.)

K.05. KRUHOVÉ TABLO - PUBLIKACE
POHLED CELKOVÝ

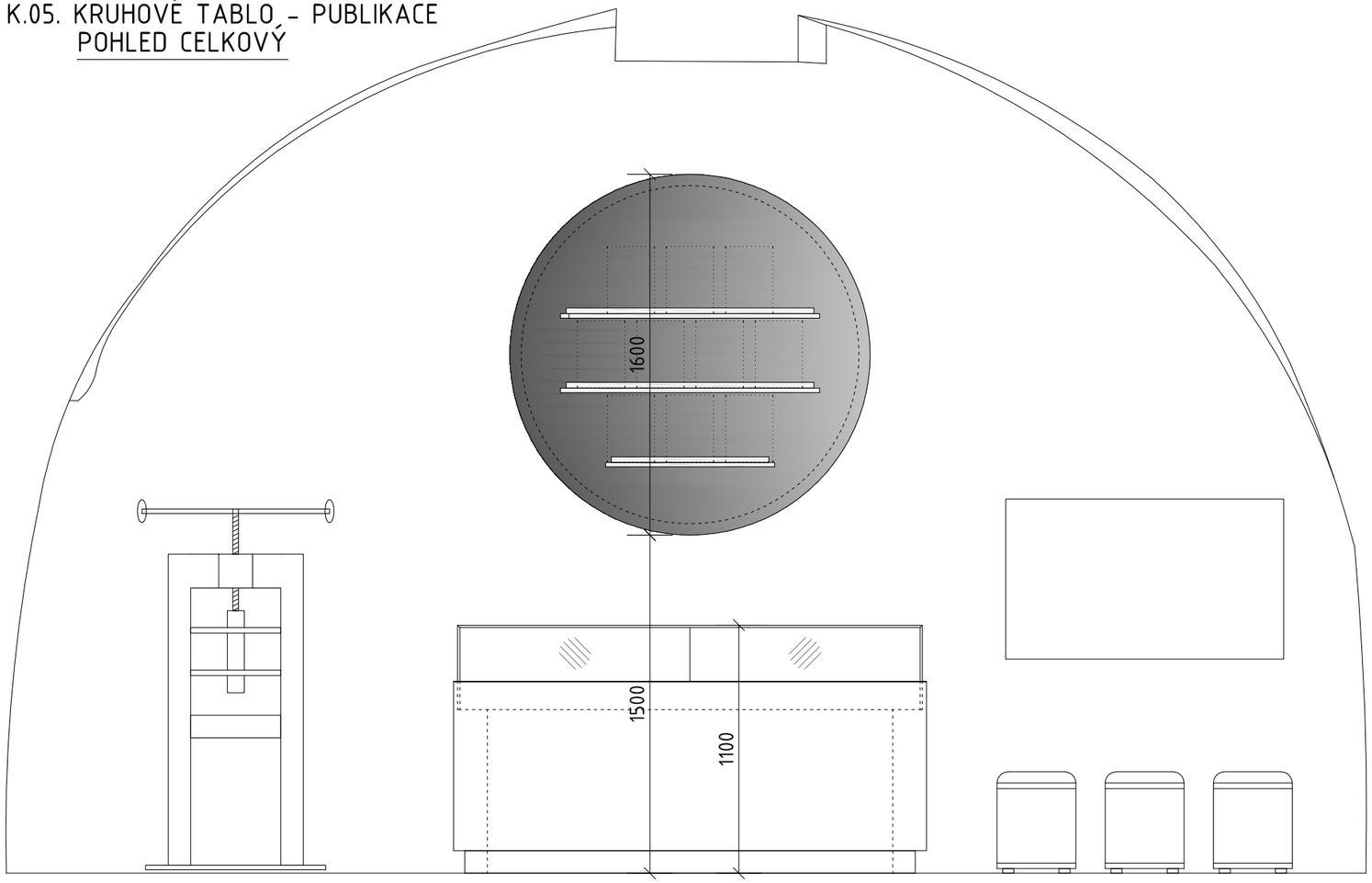

DETAIL 1:2

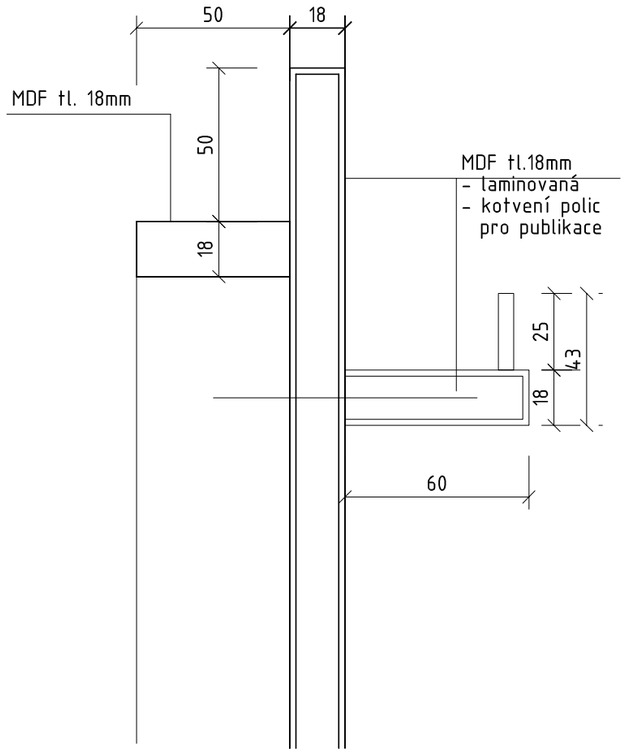

ŘEZ 1-1

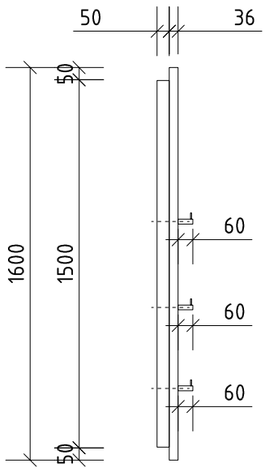

POHLED / Varianta 1

- MDF laminovaná
- barva bílá
- vyříznuto z jednoho kusu
- spodní konstrukce MDF
  pás výšky 5cm

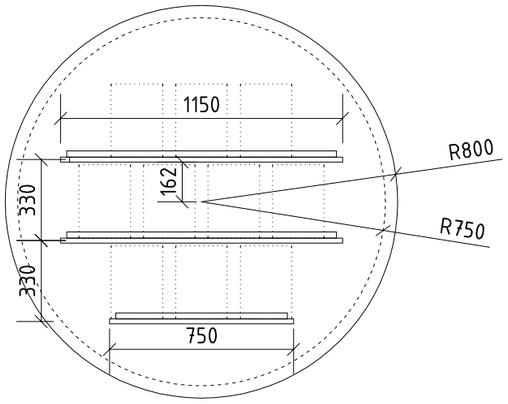

POHLED / Varianta 2

- MDF laminovaná
- barva bílá
- složeno ze čtyrech kusů
- spodní konstrukce MDF
  pás výšky 5cm

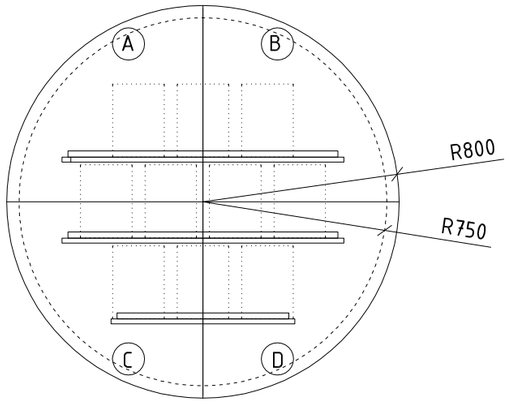

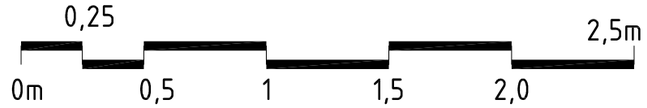

PRAJAGA
U lužického semináře 34
Praha 1 - Malá Strana, 11800
GSM. : + 420 608 702 512
mail : info@prajaga.cz

NÁZEV STAVBY
NOVÁ NUMISMATICKÁ EXPOZICE - Východočeské muzum v Pardubicích
Zámek čp. 2, 530 02, Pardubice

INVESTOR
Východočeské muzum v Pardubicích
Zámek čp. 2, 530 02, Pardubice
IČO: 14450542

Východočeské muzeum v Pardubicích

VYPRACOVAL
Ing. Arch. Martin Poldauf

ZODPOVĚDNÝ PROJEKTANT
Ing. Arch. Martin Poldauf

HLAVNÍ INŽENÝR PROJEKTU
Ing. Arch. Martin Poldauf

AUTOR
Ing. Arch. Martin Poldauf

K.05.
KRUHOVÝ PANEL - PUBLIKACE
ZDENĚK KOLÁŘSKÝ + PRODEJ / PROPAGACE

ČÍSLO PARÉ

DATUM 03/2020 | MĚŘÍTKO 1:25 | FORMÁT A3

STUPEŇ
ZADÁVACÍ DOKUMENTACE
VÝSTAVNÍCH PROSTOR

ČÍSLO VÝKRESU
K.15

TENTO NÁVRH JE DUŠEVNÍM VLASTNICTVÍM AUTORA A JE CHRÁNĚN VE SMYSLU "AUTORSKÉHO ZÁKONA" (Č.121/2000 Sb.)

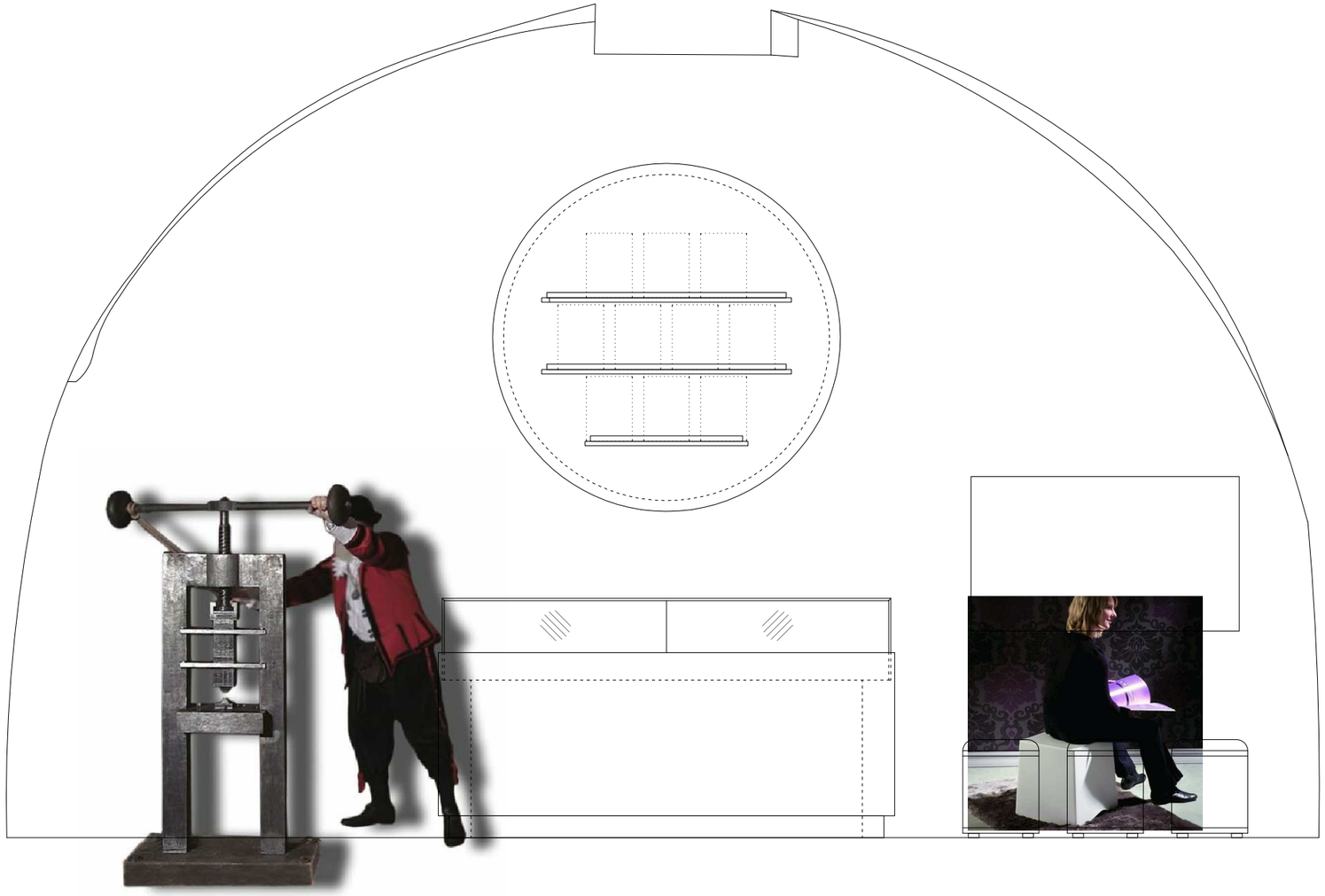

K.07- BALANCIÉR

- ROZMĚR 1600 x 600
- REPLIKA BALANCIERU OD FIRMY www.mintmaster.cz
- KOTVENO DO STÁVAJÍCÍ PODLAHY
- BARVA BÍLÁ - RAL 9003

K.06 - 3 x BÍLÝ TABURET

- výrobce Koziol Taburet Briq, bílá

0,25 2,5m

0m 0,5 1 1,5 2,0

PRAJAGA U lužického semináře 34 Praha 1 - Malá Strana, 11800 GSM. : + 420 608 702 512 mail : info@prajaga.cz	NÁZEV STAVBY NOVÁ NUMISMATICKÁ EXPOZICE - Východočeské muzum v Pardubicích Zámek čp. 2, 530 02, Pardubice	
VYPRACOVAL Ing. Arch. Martin Poldauf	INVESTOR Východočeské muzum v Pardubicích Zámek čp. 2, 530 02, Pardubice IČO: 14450542	Východočeské muzeum v Pardubicích
ZODPOVĚDNÝ PROJEKTANT Ing. Arch. Martin Poldauf	K.06 / K.07 TABURET / BALANCIÉR ZDENĚK KOLÁŘSKÝ + PRODEJ / PROPAGACE	ČÍSLO PARÉ
HLAVNÍ INŽENÝR PROJEKTU Ing. Arch. Martin Poldauf		
AUTOR Ing. Arch. Martin Poldauf	DATUM 03/2020 · MĚŘÍTKO 1:25	FORMÁT A3
	STUPEŇ ZADÁVACÍ DOKUMENTACE VÝSTAVNÍCH PROSTOR	ČÍSLO VÝKRESU K.16

TENTO NÁVRH JE DUŠEVNÍM VLASTNICTVÍM AUTORA A JE CHRÁNĚN VE SMYSLU "AUTORSKÉHO ZÁKONA" (Č.121/2000 Sb.)

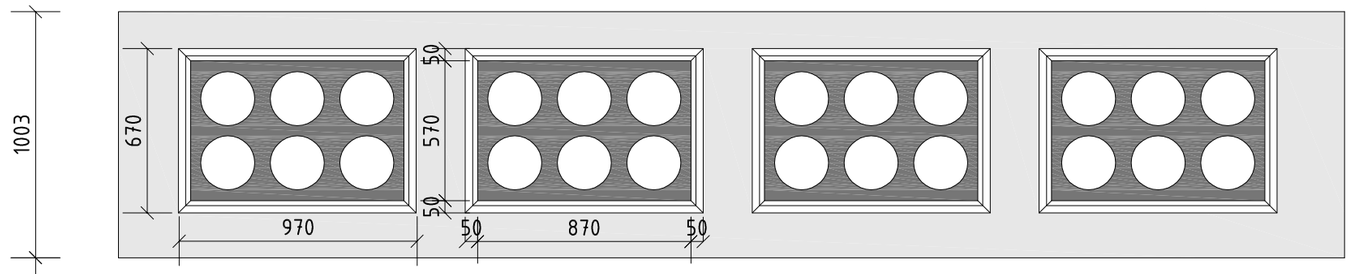

K.08 - NÁSTĚNNÝ PANELY KOVÁŘSKÝ

- CELKEM 16ks
- ROZMĚR 970 x 670
- NOVÝ NÁTĚR DŘEVĚNÝCH RÁMŮ
- BARVA BÍLÁ RAL 9003
- VÝMĚNA PODKLADNÍ DEKORATIVNÍ PLSTĚ (FILC) + NOVÝ NÁTĚR RÁMŮ
- NUTNO PŘEDLOŽIT VZOREK - BARVA ŠEDIVÁ

FOTO STÁVAJÍCÍCH PANELŮ

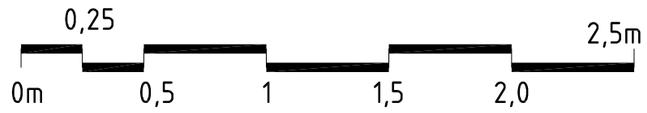

PRAJAGA
U lužického semináře 34
Praha 1 - Malá Strana, 11800
GSM. : + 420 608 702 512
mail : info@prajaga.cz

VYPRACOVAL: Ing. Arch. Martin Poldauf

ZODPOVĚDNÝ PROJEKTANT: Ing. Arch. Martin Poldauf

HLAVNÍ INŽENÝR PROJEKTU: Ing. Arch. Martin Poldauf

AUTOR: Ing. Arch. Martin Poldauf

NÁZEV STAVBY: NOVÁ NUMISMATICKÁ EXPOZICE - Východočeské muzum v Pardubicích
Zámek čp. 2, 530 02, Pardubice

INVESTOR: Východočeské muzum v Pardubicích
Zámek čp. 2, 530 02, Pardubice
IČO: 14450542

Východočeské muzeum v Pardubicích

K.08
VITRÍNY ZDEŇKA KOLÁŘSKÉHO
ZDENĚK KOLÁŘSKÝ + PRODEJ / PROPAGACE

ČÍSLO PARÉ

DATUM: 03/2020 | MĚŘÍTKO: 1:25 | FORMÁT: A3

STUPEŇ: ZADÁVACÍ DOKUMENTACE VÝSTAVNÍCH PROSTOR

ČÍSLO VÝKRESU: K.17

TENTO NÁVRH JE DUŠEVNÍM VLASTNICTVÍM AUTORA A JE CHRÁNĚN VE SMYSLU "AUTORSKÉHO ZÁKONA" (Č.121/2000 Sb.)

Východočeské
muzeum
v Pardubicích

PRAJAGA
U lužického semináře 34
Praha 1 - Malá Strana, 11800
GSM : + 420 608 702 512
mail : info@prajaga.cz

DOLARUK DOLARUK

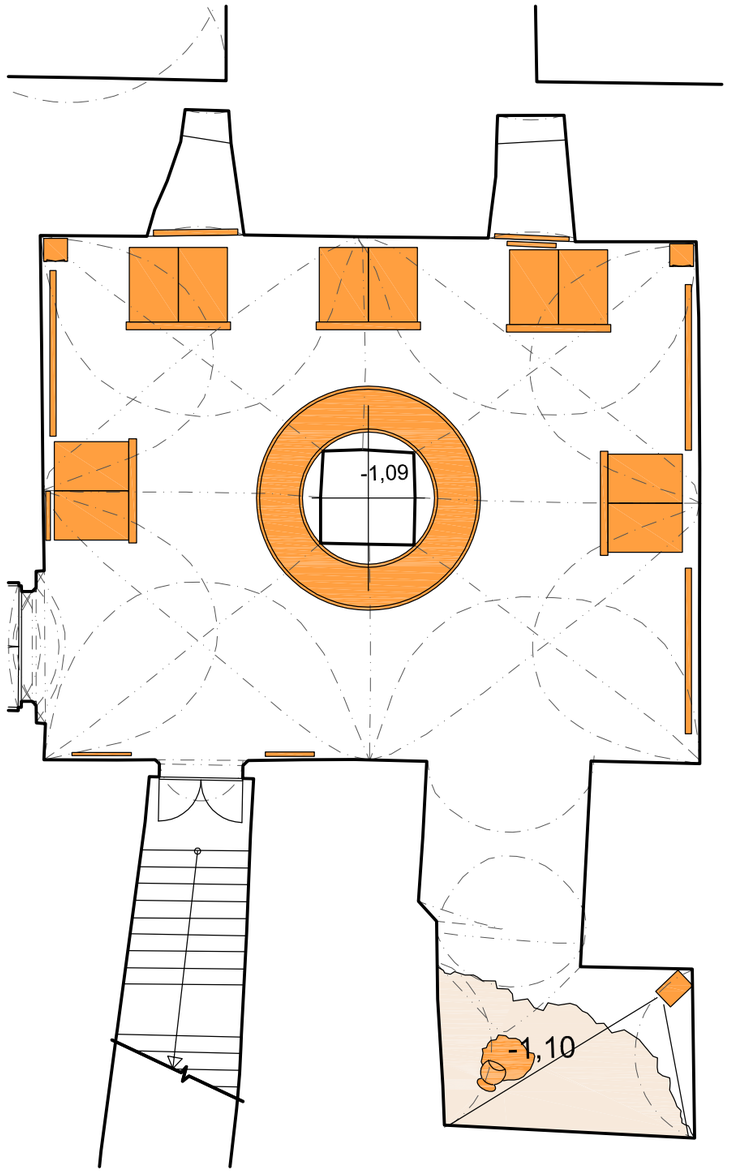

OD ČESKÉHO TOLARU KE SVĚTOVÉMU DOLARU

- kolem centrálního sloupu kruhový prstenec - výstavní svítící vitrína
- po obvodu místnosti budou instalovány stávající vitríny, vždy zády k sobě
- na čelo vitrín bude instalován krycí panel
- celkem 5 "hnízd" po dvou kusech
- v zazděných nikách (SDK předstěna) na severní stěně budou na kruhových tablech umístěny displeje
- na dvou přitilehlých stěnách, vymezených klenbami, budou instalovány kruhové tabla
- naproti vstupním dveřím bude instalován rodokmen tolaru
- v boční komůrce (místnost 1.10) bude prostorová instalace reálné nálezové situace s projekcí

0m 1 2 4 6 8 10m

PRAJAGA U lužického semináře 34 Praha 1 - Malá Strana, 11800 GSM. : + 420 608 702 512 mail : info@prajaga.cz	NÁZEV STAVBY NOVÁ NUMISMATICKÁ EXPOZICE - Východočeské muzum v Pardubicích Zámek čp. 2, 530 02, Pardubice	
VYPRACOVAL Ing. Arch. Martin Poldauf	INVESTOR Východočeské muzum v Pardubicích Zámek čp. 2, 530 02, Pardubice IČO: 14450542	Východočeské muzeum v Pardubicích
ZODPOVĚDNÝ PROJEKTANT Ing. Arch. Martin Poldauf	PŮDORYS OD TOLARU K DOLARU	ČÍSLO PARÉ
HLAVNÍ INŽENÝR PROJEKTU Ing. Arch. Martin Poldauf		
AUTOR Ing. Arch. Martin Poldauf	DATUM 03/2020 · MĚŘÍTKO 1:50	FORMÁT A3
	STUPEŇ ZADÁVACÍ DOKUMENTACE VÝSTAVNÍCH PROSTOR	ČÍSLO VÝKRESU D.00

TENTO NÁVRH JE DUŠEVNÍM VLASTNICTVÍM AUTORA A JE CHRÁNĚN VE SMYSLU "AUTORSKÉHO ZÁKONA" (Č.121/2000 Sb.)

PROJEKCE A
-Projekce A:
Výroba stříbrných tolarů ve 20. letech 17. století podle soudobé obrazové dokumentace (mincovna v jihoněmecké Kostnici)
- forma STOP MOTION NEBO ZOOMOVÁNÍ FOTOGRAFIÍ
- DISPLAY 55" NA SDK PŘEDSTĚNĚ, KTERÁ JE INSTALOVÁNA V NICE

5x VITRÍNA S NOVÝM ČELNÍM PANELEM

PROJEKCE B
Moderní výroba mincí v Jablonci nad Nisou
- DISPLAY 55" NA SDK PŘEDSTĚNĚ, KTERÁ JE INSTALOVÁNA V NICE

4x ELEKTRICKÝ PŘÍMOTOP
- NA OSU KRUHOVÉHO TABLA

4x ELEKTRICKÝ PŘÍMOTOP
- NA OSU KRUHOVÉHO TABLA

MOBILNÍ ODVLHČOVAČ
AIRSEC 265

MOBILNÍ ODVLHČOVAČ
AIRSEC 265

TABLO KRUHOVÉ 1
- FOTO - JÁCHYMOV, MĚSTO VZNIKU NEJSTARŠÍCH STŘÍBRNÝCH TOLARŮ

TABLO KRUHOVÉ 2
-- MAPA - EVROPA V DRUHÉ POLOVINĚ 17.století - OBCHOD ZE STŘÍBREM

CENTRÁLNÍ, ATYPICKÁ VITRÍNA KOLEM STŘEDOVÉHO SLOUPU

STÁVAJÍCÍ EL. PŘÍMOTOP - ZRUŠEN

RODOKMEN DOLARU

K OSTATNÍM EXPOZICÍM

ÚVODNÍ PANEL S INFORMACEMI O EXPOZICI
- DĚJINY DOLARU
+
3x OBRÁZEK

1x ELEKTRICKÝ PŘÍMOTOP
- NA OSU KRUHOVÉHO TABLA

STÁVAJÍCÍ DVEŘE D06
- OSAZENY PANIKOVÝM KOVÁNÍM (KLIKA / KLIKA)

PROSTOROVÁ INSTALACE NÁLEZŮ MINCÍ S PROJEKCÍ
- VIZ VÝKRESY D.10 až D.12

VÝCHOD Z EXPOZICE
NEBO VCHOD PRO INV. VOZÍK (SCHODOLEZ)

3x EL. VYSOKOSÁLAVÉ TOPIDLO
ECOSUN TH 15

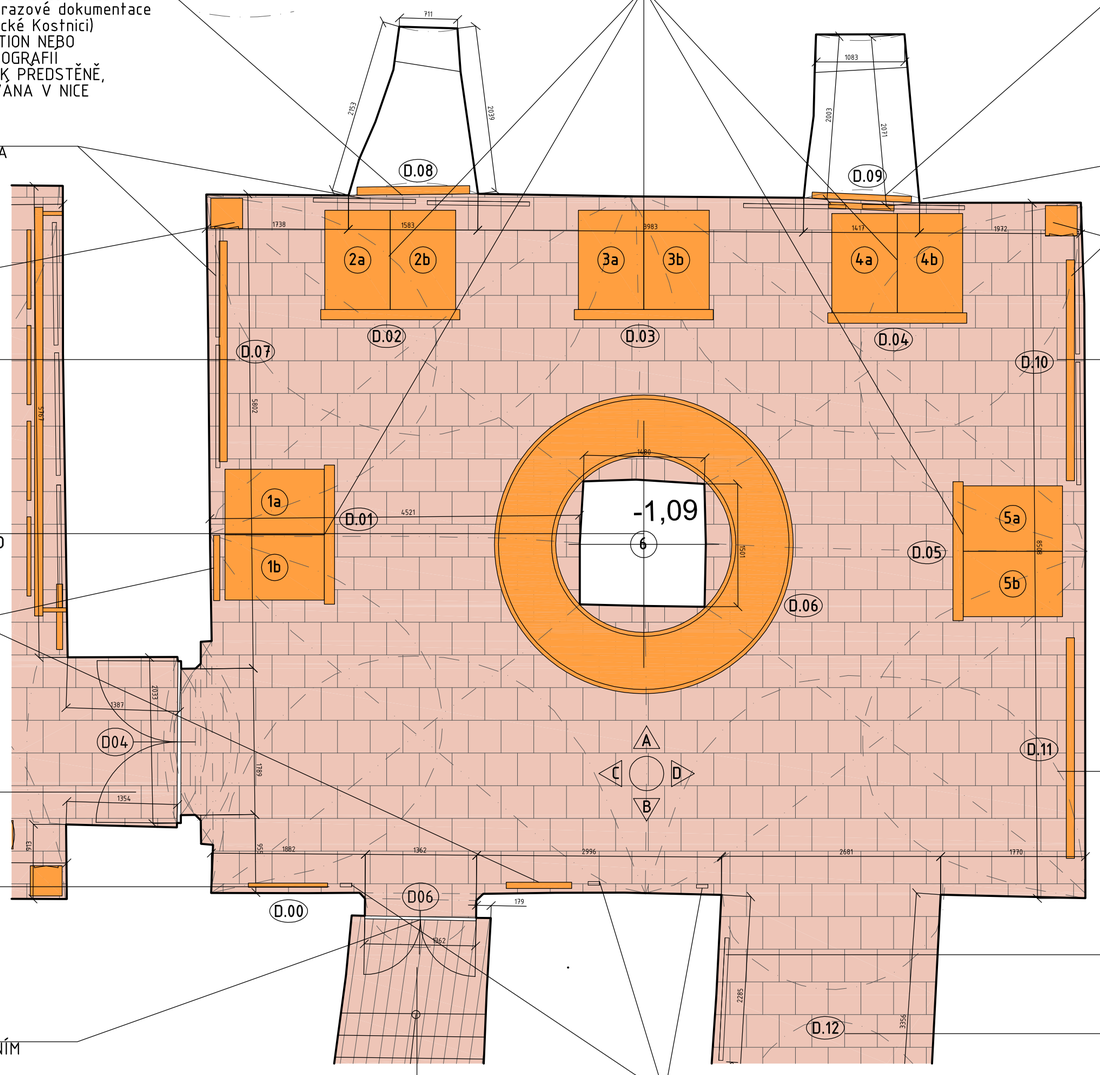

D.00 - ÚVODNÍ PANEL

- SKLO CONNEX 4mm+FOLIE+4mm
- ROZMĚR 1,9m x 0,6m
- LED PÁSEK NAHOŘE A DOLE

D.01 - D.05 ČELNÍ PANEL PRO STÁVAJÍCÍ VITRÍNY

- MDF PŮLKRUHOVÁ KONSTRUKCE
- BARVA SEDIVÁ - BUDE UPŘESNĚNO DLE VZORKU
- PANEL BUDE KOTVEN KE DVOUM STÁVAJÍCÍM VITRÍNÁM
- VITRÍNY BUDOU PŘESTŘIKANY NA BARVU SEDIVOU
  - BUDE UPŘESNĚNO DLE VZORKU

D.06 CENTRÁLNÍ KRUHOVÁ VITRÍNA

- OCELOVÁ KONSTRIKCE SLOŽENÁ ZE DVOU ČÁSTÍ
  VNITŘNÍ PRŮMĚR 1,08m, VNĚJŠÍ PRŮMĚR 3,65m
- ČÁSTEČNĚ PODSVĚTLENO ZABUDOVANÝM LED PÁSKEM
- BARVA SEDIVÁ - BUDE UPŘESNĚNO DLE VZORKU
- KOTVENO DO STŘEDOVÉHO SLOUPU

D.07, D.08, D.09, D.10 - KRUHOVÉ SDK TABLO

- MATERIÁL MDF tl. 25mm
(Dřevovláknitá deska MDF probarvená, černá - výrobce Pfeiderer nebo EGGER)
- PRŮMĚR 1,6m
- NUTNO VYZTUŽIT V MÍSTĚ INSTALACE DRŽÁKU PRO DISPLAY 55"

D.11 RODOKMEN DOLARU

-3D TISK MINCÍ - MĚŘÍTKO TOLARŮ BUDE UPŘESNĚNO
- CELKEM 40 MINCÍ MENŠÍCH + 4 MINCE VĚTŠÍ

D.12 PROSTOROVÁ INSTALACE NÁLEZŮ MINCÍ S PROJEKCÍ

- BŘEH, POTOK, PAŘEZ
- INSTALACE MUZEUM (V. DOUTLIKOVÁ)

OD TOLARU K DOLARU

0m 0,5 1 2 3 4 5m

PRAJAGA
U lužického semináře 34
Praha 1 - Malá Strana, 11800
GSM : + 420 608 702 512
mail : info@prajaga.cz

NÁZEV STAVBY
NOVÁ NUMISMATICKÁ EXPOZICE - Východočeské muzum v Pardubicích
Zámek čp. 2, 530 02, Pardubice

INVESTOR
Východočeské muzum v Pardubicích
Zámek čp. 2, 530 02, Pardubice
IČO: 14450542

Východočeské muzeum v Pardubicích

VYPRACOVAL
Ing. Arch. Martin Poldauf

ZODPOVĚDNÝ PROJEKTANT
Ing.arch. Hucl Becková

HLAVNÍ INŽENÝR PROJEKTU
Ing. Arch. Martin Poldauf

AUTOR
Ing. Arch. Martin Poldauf

PŮDORYS
OD TOLARU K DOLARU

ČÍSLO PARÉ

DATUM	MĚŘÍTKO	FORMÁT
03/2020	1:50	A3

STUPEŇ
ZADÁVACÍ DOKUMENTACE
VÝSTAVNÍCH PROSTOR

ČÍSLO VÝKRESU
D.01

TENTO NÁVRH JE DUŠEVNÍM VLASTNICTVÍM AUTORA A JE CHRÁNĚN VE SMYSLU "AUTORSKÉHO ZÁKONA" (Č.121/2000 Sb.)

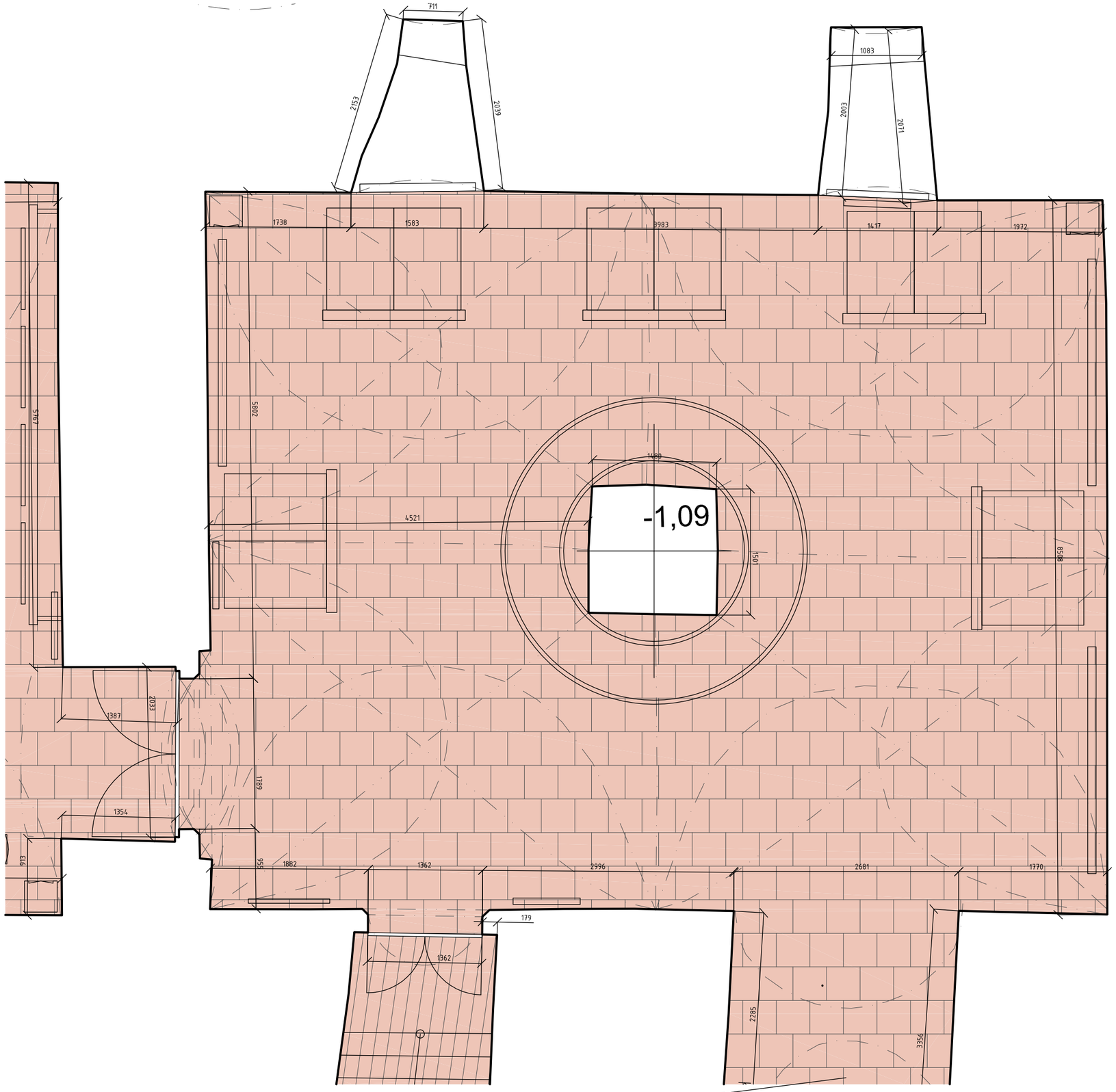

STÁVAJÍCÍ KABEL BUDE POSUNUT
POD PISEK - NASVĚTLENÍ TOLAROVÉ NÁDOBY

STÁVAJÍCÍ CIHLENÁ DLAŽBA - 92m²

- FORMÁT 40cm x 40cm
- DLAŽBA VYČISTĚNA,
  POŠKOZENÉ KUSY BUDOU VYMĚNENY

0m 0,5 1 2 3 4 5m

OD TOLARU K DOLARU

PRAJAGA U lužického semináře 34 Praha 1 - Malá Strana, 11800 GSM. : + 420 608 702 512 mail : info@prajaga.cz	NÁZEV STAVBY NOVÁ NUMISMATICKÁ EXPOZICE - Východočeské muzum v Pardubicích Zámek čp. 2, 530 02, Pardubice	
VYPRACOVAL Ing. Arch. Martin Poldauf	INVESTOR Východočeské muzum v Pardubicích Zámek čp. 2, 530 02, Pardubice IČO: 14450542	Východočeské muzeum v Pardubicích
ZODPOVĚDNÝ PROJEKTANT Ing. Arch. Martin Poldauf	PŮDORYS PODLAHA OD TOLARU K DOLARU	ČÍSLO PARÉ
HLAVNÍ INŽENÝR PROJEKTU Ing. Arch. Martin Poldauf		
AUTOR Ing. Arch. Martin Poldauf	DATUM 03/2020 · MĚŘÍTKO 1:50	FORMÁT A3
	STUPEŇ ZADÁVACÍ DOKUMENTACE VÝSTAVNÍCH PROSTOR	ČÍSLO VÝKRESU D.02

TENTO NÁVRH JE DUŠEVNÍM VLASTNICTVÍM AUTORA A JE CHRÁNĚN VE SMYSLU "AUTORSKÉHO ZÁKONA" (Č.121/2000 Sb.)

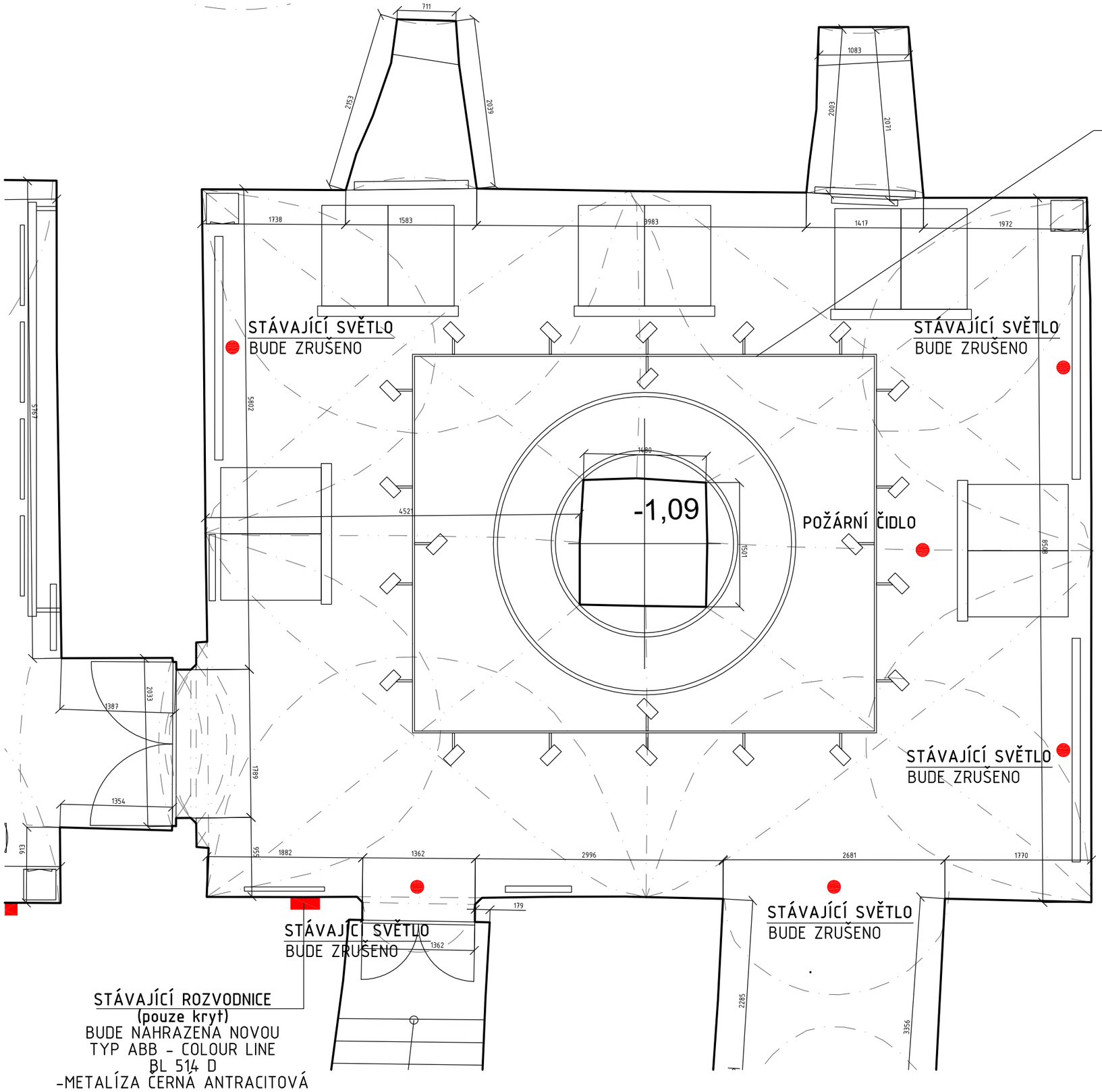

STĚNY A PODHLED

- STĚNY A PODHLED BUDOU VYSPRAVENY PO PŮVODNÍCH INST. PANELECH,
- BUDOU NOVĚ NAPOJENY SVĚTLA PRO OSVĚTLENÍ NOVÉ EXPOZICE (KABELY ZASEKANY VE STĚNÁCH)
- STÁVAJÍCÍ EL. PŘÍMOTOPY BUDOU VYMĚNĚNY ZA NOVÉ
- STÁVAJÍCÍ BÍLÉ ZÁSUVKY 230V BUDOU VYMĚNĚNY ZA NOVÉ TYP: ABB 5513A-C02357 N, Zásuvka dvojnásobná bezšroubová, černá, Tango®
- BUDOU PROVEDENY BAREVNÉ VZORKY NA KLENBÁCH A STĚNÁCH PO SCHVÁLENÍ FINÁLNÍ BARVY BUDOU STĚNY A KLENBY OPATŘENY NOVOU BARVOU - AŽ KE VSTUPNÍM DVEŘÍM NA SCHODIŠTI.

VZORKY BAREV - PRIMALEX PROCOLOR

1. S 6052-B
2. S 5502-B
3. S 7502-G
4. S 6502-G

0m 0,5 1 2 3 4 5m

OD TOLARU K DOLARU

PRAJAGA U lužického semináře 34 Praha 1 - Malá Strana, 11800 GSM. : + 420 608 702 512 mail : info@prajaga.cz	NÁZEV STAVBY NOVÁ NUMISMATICKÁ EXPOZICE - Východočeské muzum v Pardubicích Zámek čp. 2, 530 02, Pardubice	
VYPRACOVAL Ing. Arch. Martin Poldauf	INVESTOR Východočeské muzum v Pardubicích Zámek čp. 2, 530 02, Pardubice IČO: 14450542	Východočeské muzeum v Pardubicích
ZODPOVĚDNÝ PROJEKTANT Ing. Arch. Martin Poldauf	PŮDORYS PODHLED OD TOLARU K DOLARU	ČÍSLO PARÉ
HLAVNÍ INŽENÝR PROJEKTU Ing. Arch. Martin Poldauf		
AUTOR Ing. Arch. Martin Poldauf	DATUM 03/2020 MĚŘÍTKO 1:50	FORMÁT A3
	STUPEŇ ZADÁVACÍ DOKUMENTACE VÝSTAVNÍCH PROSTOR	ČÍSLO VÝKRESU D.03

TENTO NÁVRH JE DUŠEVNÍM VLASTNICTVÍM AUTORA A JE CHRÁNĚN VE SMYSLU "AUTORSKÉHO ZÁKONA" (Č.121/2000 Sb.)

PROJEKCE A
Výroba stříbrných tolarů ve 20. letech 17. století podle soudobé obrazové dokumentace (mincovna v jihoněmecké Kostnici)
- forma STOP MOTION NEBO ZOOMOVÁNÍ FOTOGRAFIÍ
- DISPLAY 55" NA SDK PŘEDSTĚNĚ, KTERÁ JE INSTALOVÁNA V NICE

NOVÁ TŘÍOKRUHOVÁ LIŠTA
A OSVĚTLENÍ PALCO - ETNA iGuzzini
- viz projekt od fa ETNA

PROJEKCE B
Moderní výroba mincí v Jablonci nad Nisou
- DISPLAY 55" NA SDK PŘEDSTĚNĚ, KTERÁ JE INSTALOVÁNA V NICE

K DALŠÍM EXPOZICÍM
- STÁVAJÍCÍ DVEŘE

RODOKMEN DOLARU

4x ELEKTRICKÝ PŘÍMOTOP
- NA OSU KRUHOVÉHO TABLA

4x ELEKTRICKÝ PŘÍMOTOP
- NA OSU KRUHOVÉHO TABLA

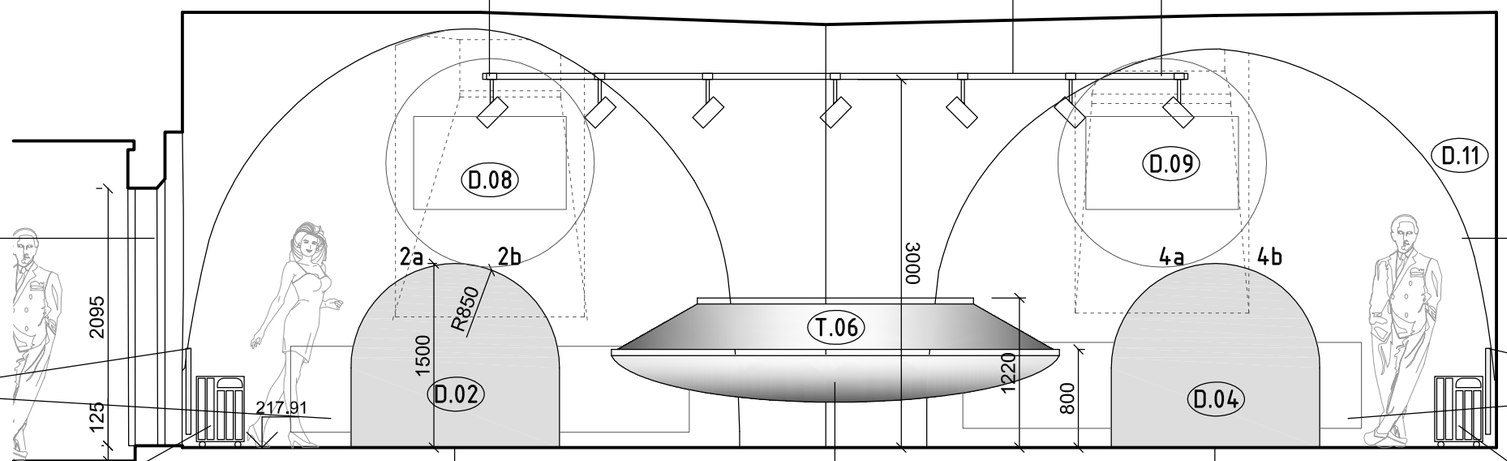

MOBILNÍ ODVLHČOVAČ
AIRSEC 265

MOBILNÍ ODVLHČOVAČ
AIRSEC 265

VITRÍNY S
NOVÝM ČELNÍM PANELEM

CENTRÁLNÍ, ATYPICKÁ
VITRÍNA KOLEM STŘEDOVÉHO
SLOUPU

VITRÍNY S
NOVÝM ČELNÍM PANELEM

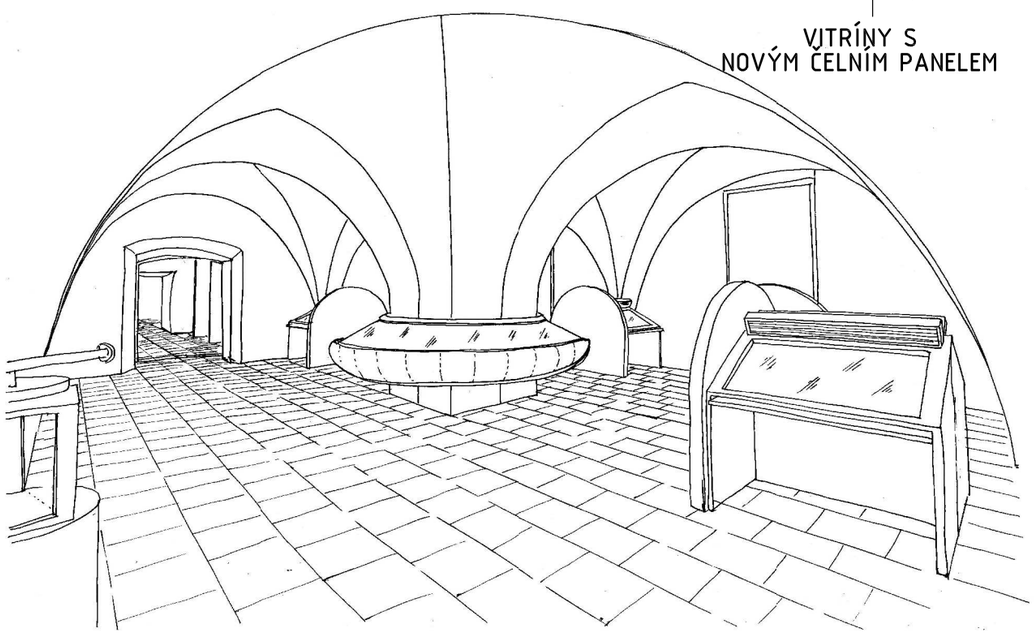

0m 0,5 1 2 3 4 5m

PRAJAGA
U lužického semináře 34
Praha 1 - Malá Strana, 11800
GSM. : + 420 608 702 512
mail : info@prajaga.cz

NÁZEV STAVBY
NOVÁ NUMISMATICKÁ EXPOZICE - Východočeské muzum v Pardubicích
Zámek čp. 2, 530 02, Pardubice

INVESTOR
Východočeské muzum v Pardubicích
Zámek čp. 2, 530 02, Pardubice
IČO: 14450542

Východočeské muzeum v Pardubicích

VYPRACOVAL
Ing. Arch. Martin Poldauf

ZODPOVĚDNÝ PROJEKTANT
Ing. Arch. Martin Poldauf

HLAVNÍ INŽENÝR PROJEKTU
Ing. Arch. Martin Poldauf

AUTOR
Ing. Arch. Martin Poldauf

ŘEZOPOHLED A1
OD TOLARU K DOLARU

ČÍSLO PARÉ

DATUM 03/2020
MĚŘÍTKO 1:50
FORMÁT A3

STUPEŇ
ZADÁVACÍ DOKUMENTACE
VÝSTAVNÍCH PROSTOR

ČÍSLO VÝKRESU
D.04

TENTO NÁVRH JE DUŠEVNÍM VLASTNICTVÍM AUTORA A JE CHRÁNĚN VE SMYSLU "AUTORSKÉHO ZÁKONA" (Č.121/2000 Sb.)

PROJEKCE A
Výroba stříbrných tolarů ve 20. letech 17. století podle soudobé obrazové dokumentace (mincovna v jihoněmecké Kostnici)
- forma STOP MOTION NEBO ZOOMOVÁNÍ FOTOGRAFII
- DISPLAY 55" NA SDK PŘEDSTĚNĚ, KTERÁ JE INSTALOVÁNA V NICE

STÁVAJÍCÍ NIKY PO OKNECH,
- ZAZDĚNO SDK KONSTRUKCÍ
- V MÍSTĚ NOVÉ SDK KONSTRUKCE BUDOU UCHYCENY NOVÉ KRUHOVÉ TABLA S DISPLAYEM 55"

PROJEKCE B
Moderní výroba mincí v Jablonci nad Nisou
- DISPLAY 55" NA SDK PŘEDSTĚNĚ, KTERÁ JE INSTALOVÁNA V NICE

TABLO KRUHOVÉ 1
- MAPA - EVROPA V DRUHÉ POLOVINĚ 17.století - OBCHOD ZE STRIBREM

TABLO KRUHOVÉ 2
- FOTO - JÁCHYMOV MĚSTO VZNIKU NEJSTARŠÍCH STRIBRNÝCH TOLARŮ

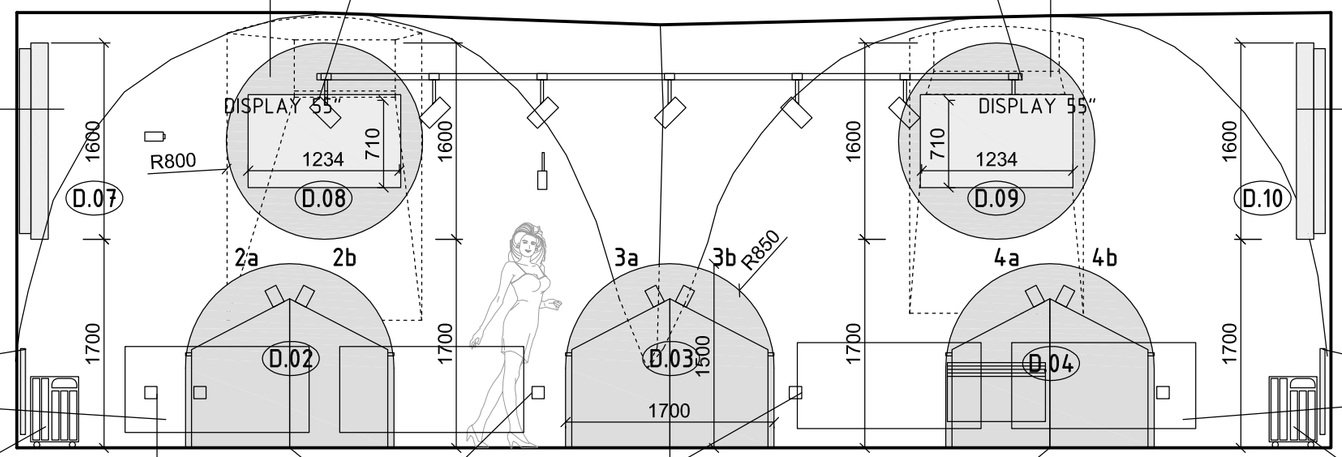

4x ELEKTRICKÝ PŘÍMOTOP
- NA OSU KRUHOVÉHO TABLA

4x ELEKTRICKÝ PŘÍMOTOP
- NA OSU KRUHOVÉHO TABLA

MOBILNÍ ODVLHČOVAČ
AIRSEC 265

MOBILNÍ ODVLHČOVAČ
AIRSEC 265

STÁVAJÍCÍ ZÁSUVKA
230V BUDE NAHRAZENA NOVOU
ABB 5513A-C02357 N
Zásuvka dvojnásobná bezšroubová, černá, Tango®

VITRÍNY S NOVÝM ČELNÍM PANELEM

0m 0,5 1 2 3 4 5m

PRAJAGA
U lužického semináře 34
Praha 1 - Malá Strana, 11800
GSM. : + 420 608 702 512
mail : info@prajaga.cz

NÁZEV STAVBY
NOVÁ NUMISMATICKÁ EXPOZICE - Východočeské muzum v Pardubicích
Zámek čp. 2, 530 02, Pardubice

INVESTOR
Východočeské muzum v Pardubicích
Zámek čp. 2, 530 02, Pardubice
IČO: 14450542

Východočeské muzeum v Pardubicích

VYPRACOVAL
Ing. Arch. Martin Poldauf

ZODPOVĚDNÝ PROJEKTANT
Ing. Arch. Martin Poldauf

HLAVNÍ INŽENÝR PROJEKTU
Ing. Arch. Martin Poldauf

AUTOR
Ing. Arch. Martin Poldauf

ŘEZOPOHLED A2
OD TOLARU K DOLARU

ČÍSLO PARÉ

DATUM 03/2020
MĚŘÍTKO 1:50
FORMÁT A3

STUPEŇ
ZADÁVACÍ DOKUMENTACE VÝSTAVNÍCH PROSTOR

ČÍSLO VÝKRESU
D.05

TENTO NÁVRH JE DUŠEVNÍM VLASTNICTVÍM AUTORA A JE CHRÁNĚN VE SMYSLU "AUTORSKÉHO ZÁKONA" (Č.121/2000 Sb.)

NOVÁ TŘÍOKRUHOVÁ LIŠTA
A OSVĚTLENÍ PALCO - ETNA iGuzzini
- viz projekt od fa ETNA

STÁVAJÍCÍ SVĚTLO
BUDE ZRUŠENO

VÝCHOD Z EXPOZICE
NEBO VCHOD PRO
INV. VOZÍK (SCHODOLEZ)

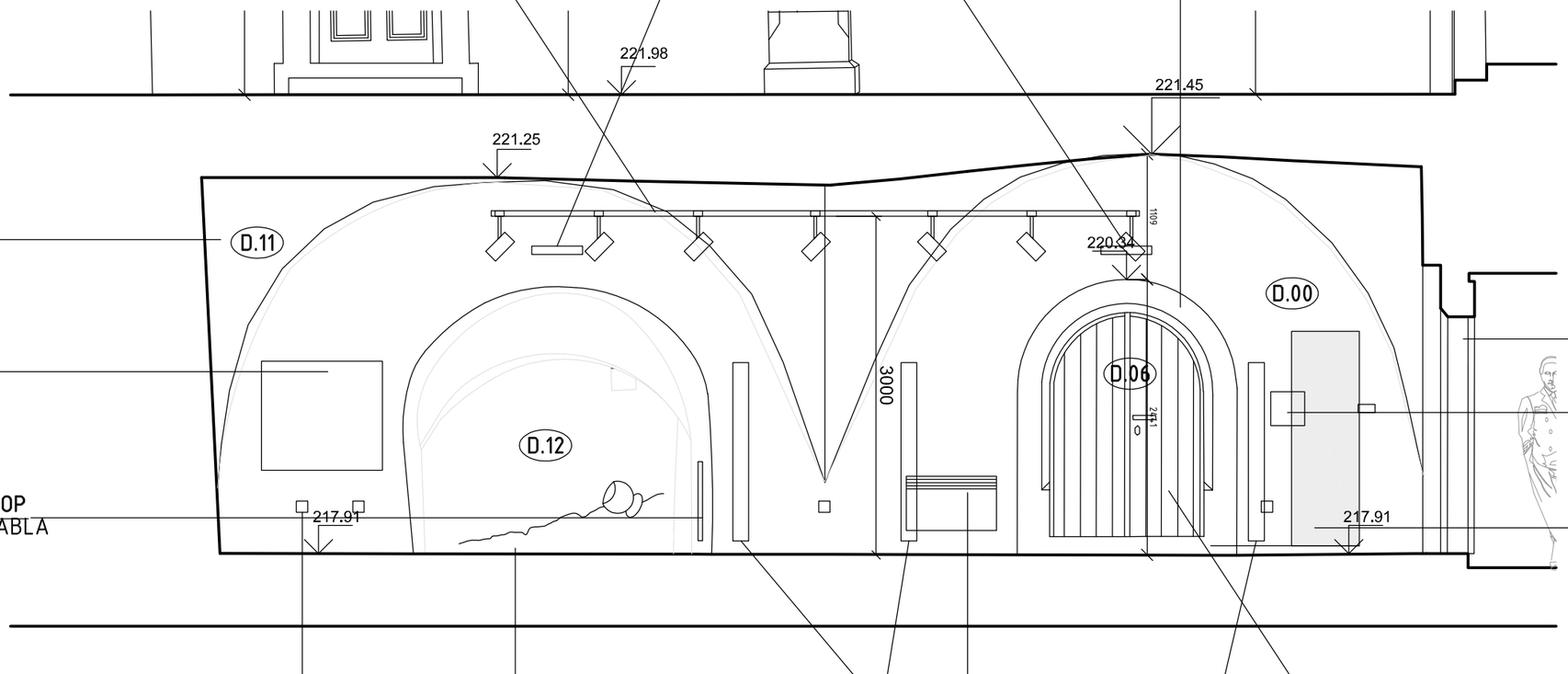

RODOKMEN DOLARU

KURZOVNÍ LÍSTEK
AMERICKÉHO DOLARU

1x ELEKTRICKÝ PŘÍMOTOP
- NA OSU KRUHOVÉHO TABLA

K DALŠÍM EXPOZICÍM

STÁVAJÍCÍ ROZVODNICE (pouze kryt)
BUDE NAHRAZENA NOVOU
TYP ABB - COLOUR LINE BL 514 D
-METALIZA ČERNÁ ANTRACITOVÁ

ÚVODNÍ PANEL
S INFORMACEMI O EXPOZICI
- DĚJINY DOLARU + 3x OBRÁZEK

3x EL. VYSOKOSÁLAVÉ TOPIDLO
ECOSUN TH 15

STÁVAJÍCÍ ZÁSUVKA
230V BUDE NAHRAZENA NOVOU
ABB 5513A-C02357 N
Zásuvka dvojnásobná bezšroubová,
černá, Tango®

STÁVAJÍCÍ DVEŘE D06
- NOVÉ PANIKOVÉ KOVÁNÍ
(KLIKA / KLIKA)

PROSTOROVÁ INSTALACE
NÁLEZŮ MINCÍ S PROJEKCÍ

- BŘEH, POTOK, PAŘEZ
- INSTALACE MUZEUM (V. DOUTLIKOVÁ)

STÁVAJÍCÍ EL.
PŘÍMOTOP - ZRUŠEN
BUDE INSTALOVÁN PŘÍMOTOP
- ADAX NEO NP 08 KDT
800W, černý (7721)

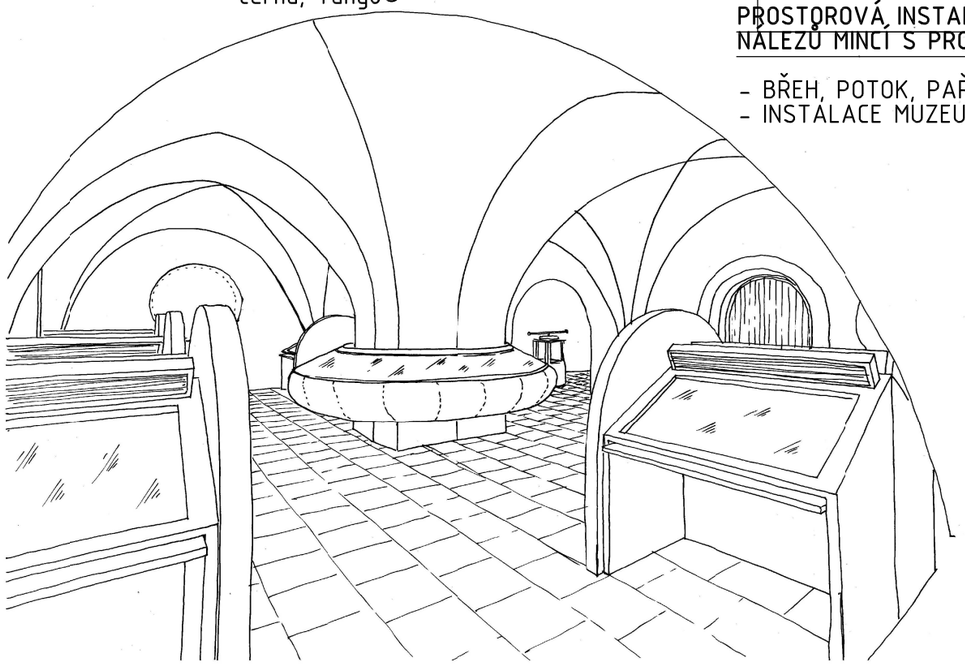

0m 0,5 1 2 3 4 5m

PRAJAGA U lužického semináře 34 Praha 1 - Malá Strana, 11800 GSM. : + 420 608 702 512 mail : info@prajaga.cz	NÁZEV STAVBY NOVÁ NUMISMATICKÁ EXPOZICE - Východočeské muzum v Pardubicích Zámek čp. 2, 530 02, Pardubice		
VYPRACOVAL Ing. Arch. Martin Poldauf	INVESTOR Východočeské muzum v Pardubicích Zámek čp. 2, 530 02, Pardubice IČO: 14450542	Východočeské muzeum v Pardubicích	
ZODPOVĚDNÝ PROJEKTANT Ing. Arch. Martin Poldauf	ŘEZOPOHLED B OD TOLARU K DOLARU		ČÍSLO PARÉ
HLAVNÍ INŽENÝR PROJEKTU Ing. Arch. Martin Poldauf			
AUTOR Ing. Arch. Martin Poldauf	DATUM 03/2020	MĚŘÍTKO 1:50	FORMÁT A3
	STUPEŇ ZADÁVACÍ DOKUMENTACE VÝSTAVNÍCH PROSTOR		ČÍSLO VÝKRESU D.06

TENTO NÁVRH JE DUŠEVNÍM VLASTNICTVÍM AUTORA A JE CHRÁNĚN VE SMYSLU "AUTORSKÉHO ZÁKONA" (Č.121/2000 Sb.)

TABLO KRUHOVÉ 2
- FOTO - JÁCHYMOV MĚSTO VZNIKU NEJSTARŠÍCH STŘÍBRNÝCH TOLARŮ

VITRÍNY S NOVÝM ČELNÍM PANELEM

RODOKMEN DOLARU

PROSTOROVÁ INSTALACE
- STĚNY MÍSTNOSTI
- BARVA BÍLÁ RAL 9003

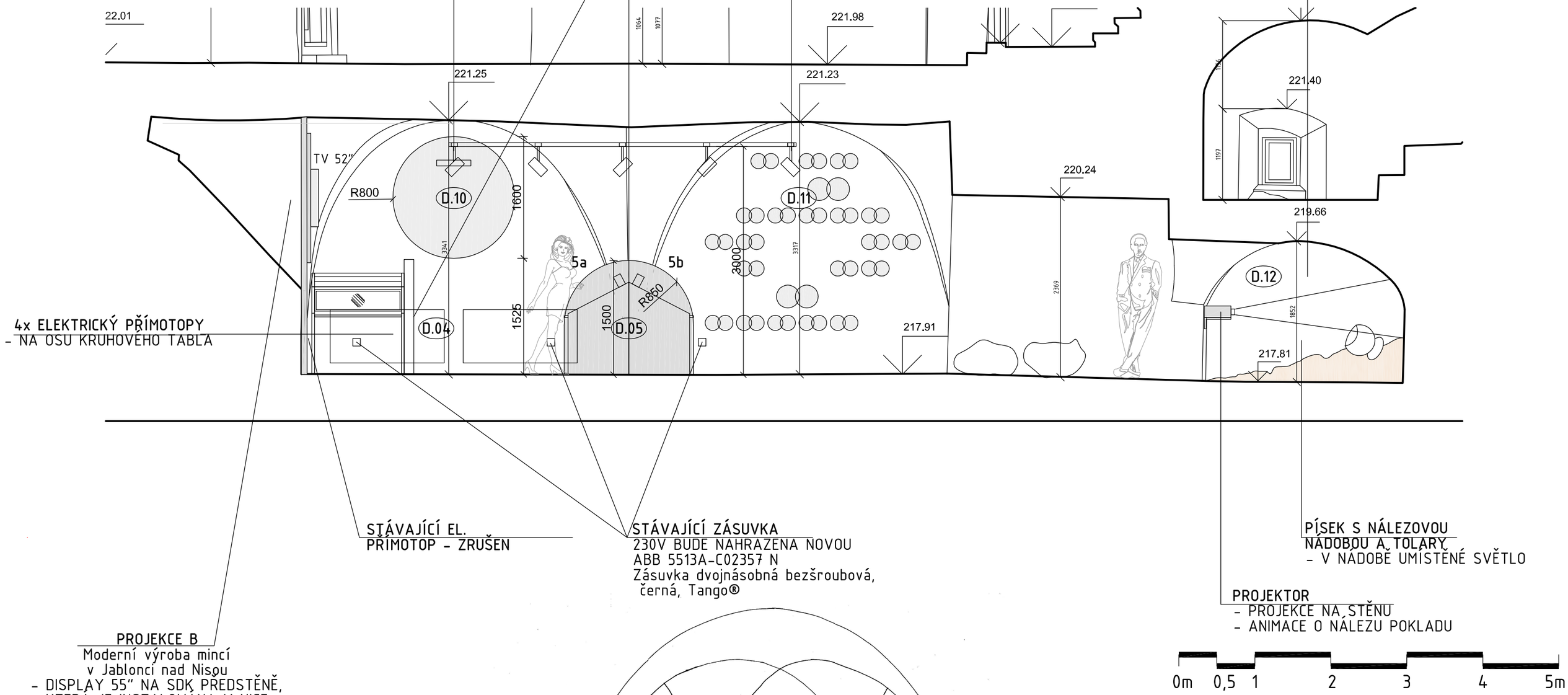

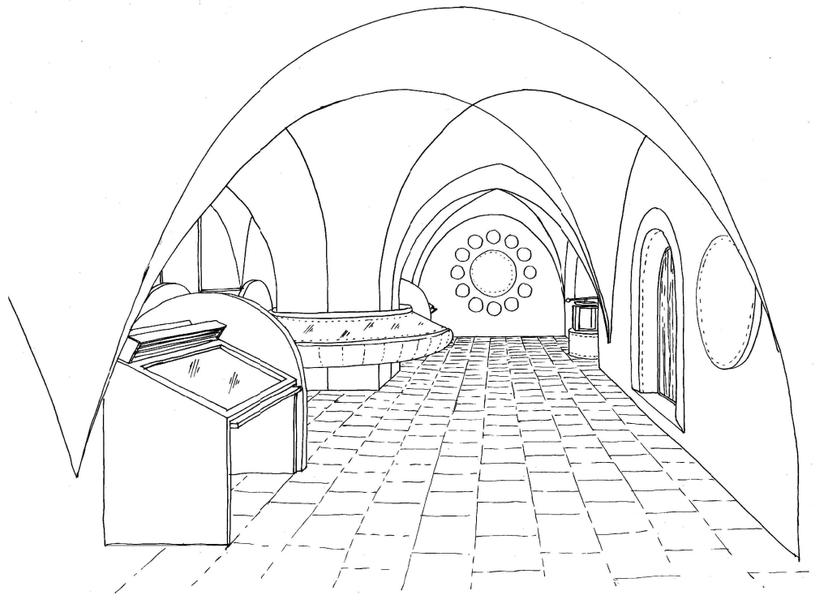

PRAJAGA
U lužického semináře 34
Praha 1 - Malá Strana, 11800
GSM. : + 420 608 702 512
mail : info@prajaga.cz

VYPRACOVAL: Ing. Arch. Martin Poldauf

ZODPOVĚDNÝ PROJEKTANT: Ing. Arch. Martin Poldauf

HLAVNÍ INŽENÝR PROJEKTU: Ing. Arch. Martin Poldauf

AUTOR: Ing. Arch. Martin Poldauf

NÁZEV STAVBY: NOVÁ NUMISMATICKÁ EXPOZICE - Východočeské muzum v Pardubicích
Zámek čp. 2, 530 02, Pardubice

INVESTOR: Východočeské muzum v Pardubicích
Zámek čp. 2, 530 02, Pardubice
IČO: 14450542

Východočeské muzeum v Pardubicích

ŘEZOPOHLED C1

OD TOLARU K DOLARU

ČÍSLO PARÉ:

DATUM: 03/2020 | MĚŘÍTKO: 1:50 | FORMÁT: A3

STUPEŇ: ZADÁVACÍ DOKUMENTACE VÝSTAVNÍCH PROSTOR

ČÍSLO VÝKRESU: D.07

TENTO NÁVRH JE DUŠEVNÍM VLASTNICTVÍM AUTORA A JE CHRÁNĚN VE SMYSLU "AUTORSKÉHO ZÁKONA" (Č.121/2000 Sb.)

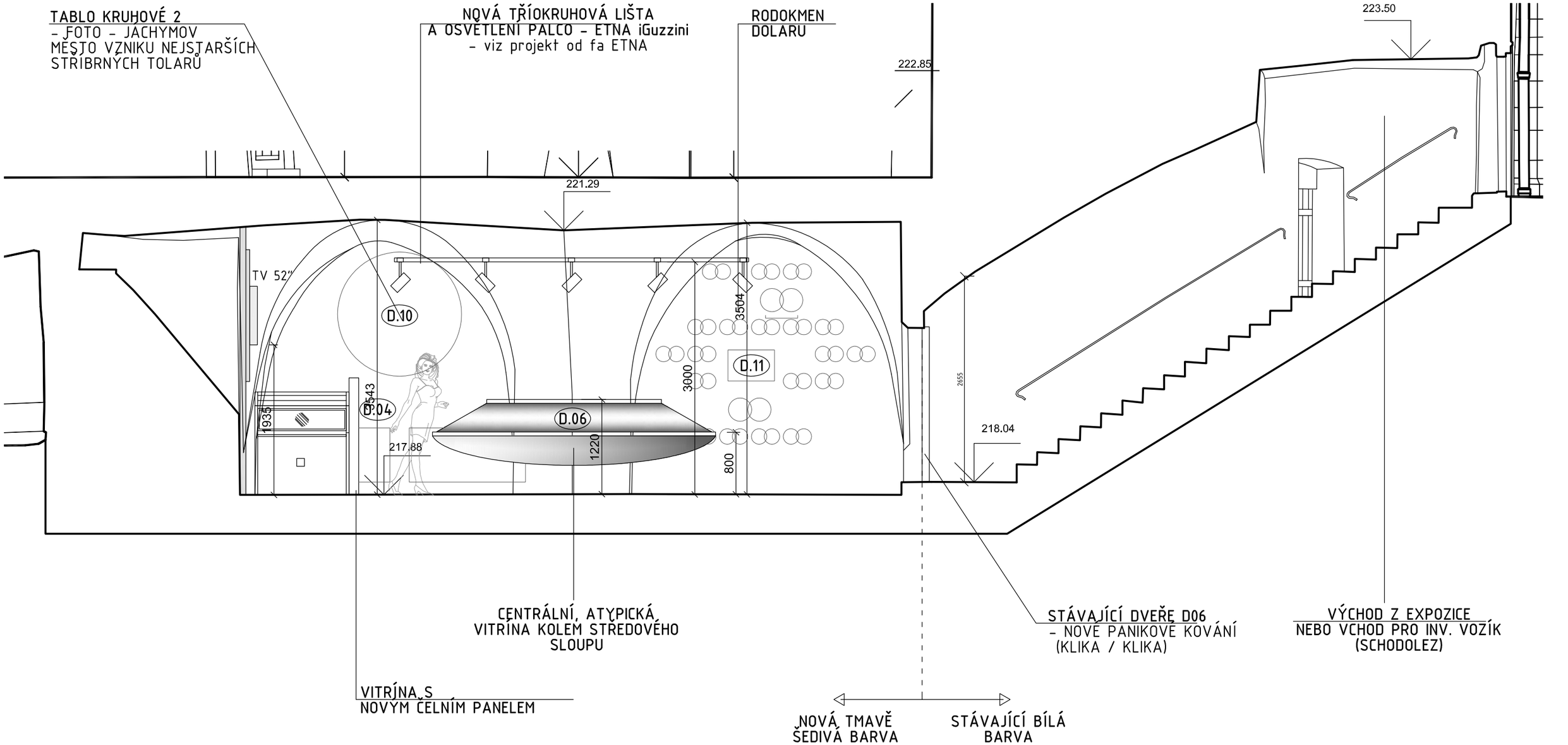

0m 0,5 1 2 3 4 5m

PRAJAGA
U lužického semináře 34
Praha 1 - Malá Strana, 11800
GSM. : + 420 608 702 512
mail : info@prajaga.cz

VYPRACOVAL
Ing. Arch. Martin Poldauf

ZODPOVĚDNÝ PROJEKTANT
Ing. Arch. Martin Poldauf

HLAVNÍ INŽENÝR PROJEKTU
Ing. Arch. Martin Poldauf

AUTOR
Ing. Arch. Martin Poldauf

NÁZEV STAVBY
NOVÁ NUMISMATICKÁ EXPOZICE - Východočeské muzum v Pardubicích
Zámek čp. 2, 530 02, Pardubice

INVESTOR
Východočeské muzum v Pardubicích
Zámek čp. 2, 530 02, Pardubice
IČO: 14450542

Východočeské muzeum v Pardubicích

ŘEZOPOHLED C2

OD TOLARU K DOLARU

ČÍSLO PARÉ

DATUM 03/2020 | MĚŘÍTKO 1:50 | FORMÁT A3

STUPEŇ
ZADÁVACÍ DOKUMENTACE
VÝSTAVNÍCH PROSTOR

ČÍSLO VÝKRESU
D.08

TENTO NÁVRH JE DUŠEVNÍM VLASTNICTVÍM AUTORA A JE CHRÁNĚN VE SMYSLU "AUTORSKÉHO ZÁKONA" (Č.121/2000 Sb.)

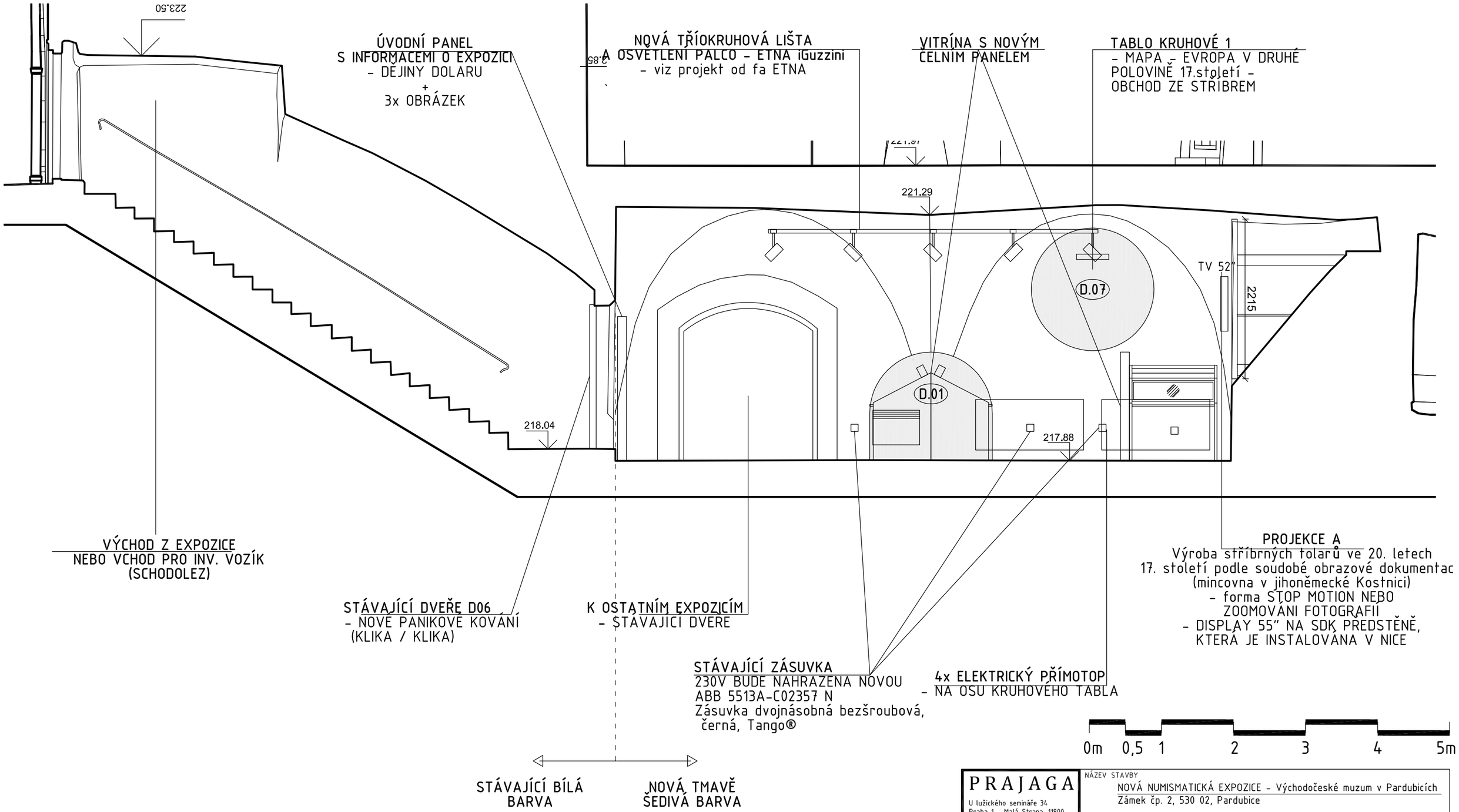

PRAJAGA U lužického semináře 34 Praha 1 - Malá Strana, 11800 GSM. : + 420 608 702 512 mail : info@prajaga.cz	NÁZEV STAVBY NOVÁ NUMISMATICKÁ EXPOZICE - Východočeské muzum v Pardubicích Zámek čp. 2, 530 02, Pardubice	
	INVESTOR Východočeské muzum v Pardubicích Zámek čp. 2, 530 02, Pardubice IČO: 14450542	Východočeské muzeum v Pardubicích
VYPRACOVAL Ing. Arch. Martin Poldauf		
ZODPOVĚDNÝ PROJEKTANT Ing. Arch. Martin Poldauf	ŘEZOPOHLED D OD TOLARU K DOLARU	ČÍSLO PARÉ
HLAVNÍ INŽENÝR PROJEKTU Ing. Arch. Martin Poldauf		
AUTOR Ing. Arch. Martin Poldauf	DATUM 03/2020 · MĚŘÍTKO 1:50	FORMÁT A3
	STUPEŇ ZADÁVACÍ DOKUMENTACE VÝSTAVNÍCH PROSTOR	ČÍSLO VÝKRESU D.09

TENTO NÁVRH JE DUŠEVNÍM VLASTNICTVÍM AUTORA A JE CHRÁNĚN VE SMYSLU "AUTORSKÉHO ZÁKONA" (Č.121/2000 Sb.)

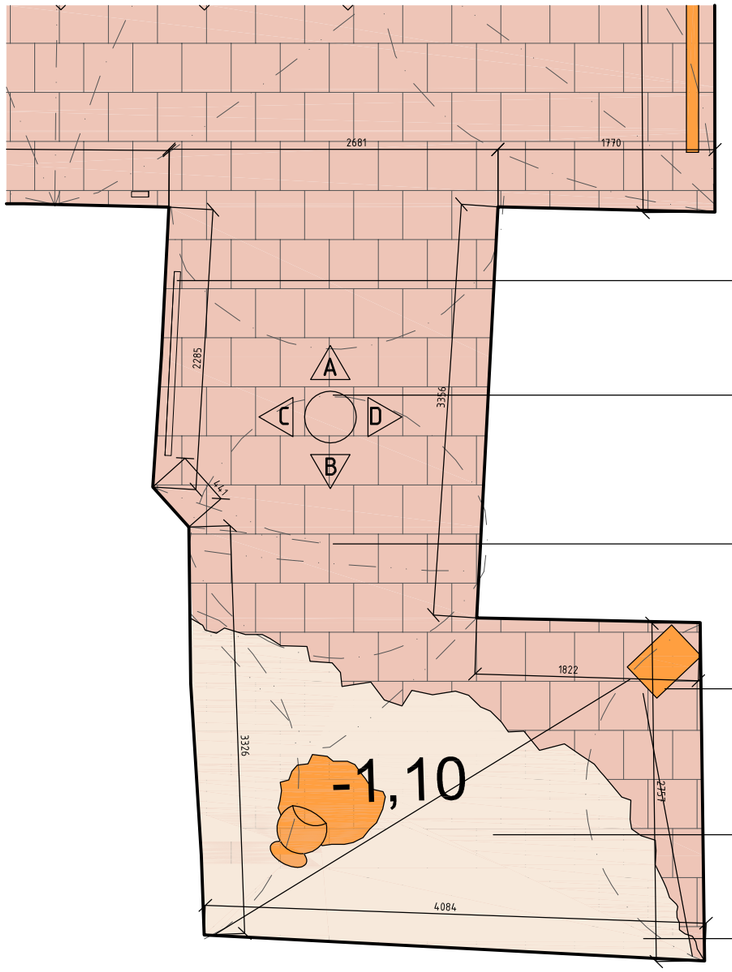

1x ELEKTRICKÝ PŘÍMOTOP

POLŠTÁŘE
- VE TVARU KAMENŮ
- POSEZENÍ PRO DĚTI

STÁVAJÍCÍ KABEL BUDE POSUNUT
POD PÍSEK - NASVĚTLENÍ TOLAROVÉ NÁDOBY

PROJEKTOR
- PROJEKCE NA STĚNU
- ANIMACE O NÁLEZU POKLADU

PÍSEK S NÁLEZOVOU NÁDOBOU A TOLARY
- NASVĚTLENÉ SVĚTLEM

PROSTOROVÁ INSTALACE
- STĚNY MÍSTNOSTI - BARVA BÍLÁ RAL 9003

D.12 PROSTOROVÁ INSTALACE NÁLEZŮ MINCÍ S PROJEKCÍ

- BŘEH, POTOK, PAŘEZ
- INSTALACE MUZEUM (V. DOUTLIKOVÁ)

STĚNY A PODHLED

- STĚNY A PODHLED BUDOU VYSPRAVENY PO PŮVODNÍCH INST. PANELECH,
- BUDOU NOVĚ NAPOJENY SVĚTLA PRO OSVĚTLENÍ NOVÉ EXPOZICE (KABELY ZASEKANY VE STĚNÁCH)
- STÁVAJÍCÍ EL. PŘÍMOTOPY BUDOU VYMĚNENY ZA NOVÉ TYP: ADAX NEO NP 08 KDT 800W, černý (7721)
- STÁVAJÍCÍ BÍLÉ ZÁSUVKY 230V BUDOU VYMĚNENY ZA NOVÉ TYP: ABB 5513A-C02357 N, Zásuvka dvojnásobná bezšroubová, černá, Tango®
- BUDOU PROVEDENY BAREVNÉ VZORKY NA KLENBÁCH A STĚNÁCH PO SCHVÁLENÍ FINÁLNÍ BARVY BUDOU STĚNY A KLENBY OPATŘENY NOVOU BARVOU - AŽ K MŘÍŽI, KTERÁ ODDĚLUJE PROSTOROVOU UNSTALCI. MÍSTNOST ZA MŘÍŽÍ ZŮSTANE BÍLÁ - RAL 9003.

STÁVAJÍCÍ CIHLENÁ DLAŽBA - 20m²

- FORMÁT 40cm x 40cm
- DLAŽBA VYČIŠTĚNA, POŠKOZENÉ KUSY BUDOU VYMĚNENY
- NA ČÁST DLAŽBY BUDE VYSYPÁN PÍSEK PRO INSTALACI PROSTOROVÉHO NÁLEZU

VZORKY BAREV - PRIMALEX PROCOLOR

1. S 6052-B
2. S 5502-B
3. S 7502-G
4. S 6502-G

0m 0,5 1 2 3 4 5m

PRAJAGA
U lužického semináře 34
Praha 1 - Malá Strana, 11800
GSM. : + 420 608 702 512
mail : info@prajaga.cz

NÁZEV STAVBY
NOVÁ NUMISMATICKÁ EXPOZICE - Východočeské muzum v Pardubicích
Zámek čp. 2, 530 02, Pardubice

INVESTOR
Východočeské muzum v Pardubicích
Zámek čp. 2, 530 02, Pardubice
IČO: 14450542

Východočeské muzeum v Pardubicích

VYPRACOVAL
Ing. Arch. Martin Poldauf

ZODPOVĚDNÝ PROJEKTANT
Ing. Arch. Martin Poldauf

HLAVNÍ INŽENÝR PROJEKTU
Ing. Arch. Martin Poldauf

AUTOR
Ing. Arch. Martin Poldauf

PŮDORYS
OD TOLARU K DOLARU
PROSTOROVÁ INSTALACE NÁLEZŮ MINCÍ

ČÍSLO PARÉ

DATUM 03/2020 | MĚŘÍTKO 1:50 | FORMÁT A3

STUPEŇ ZADÁVACÍ DOKUMENTACE VÝSTAVNÍCH PROSTOR

ČÍSLO VÝKRESU D.10

TENTO NÁVRH JE DUŠEVNÍM VLASTNICTVÍM AUTORA A JE CHRÁNĚN VE SMYSLU "AUTORSKÉHO ZÁKONA" (Č.121/2000 Sb.)

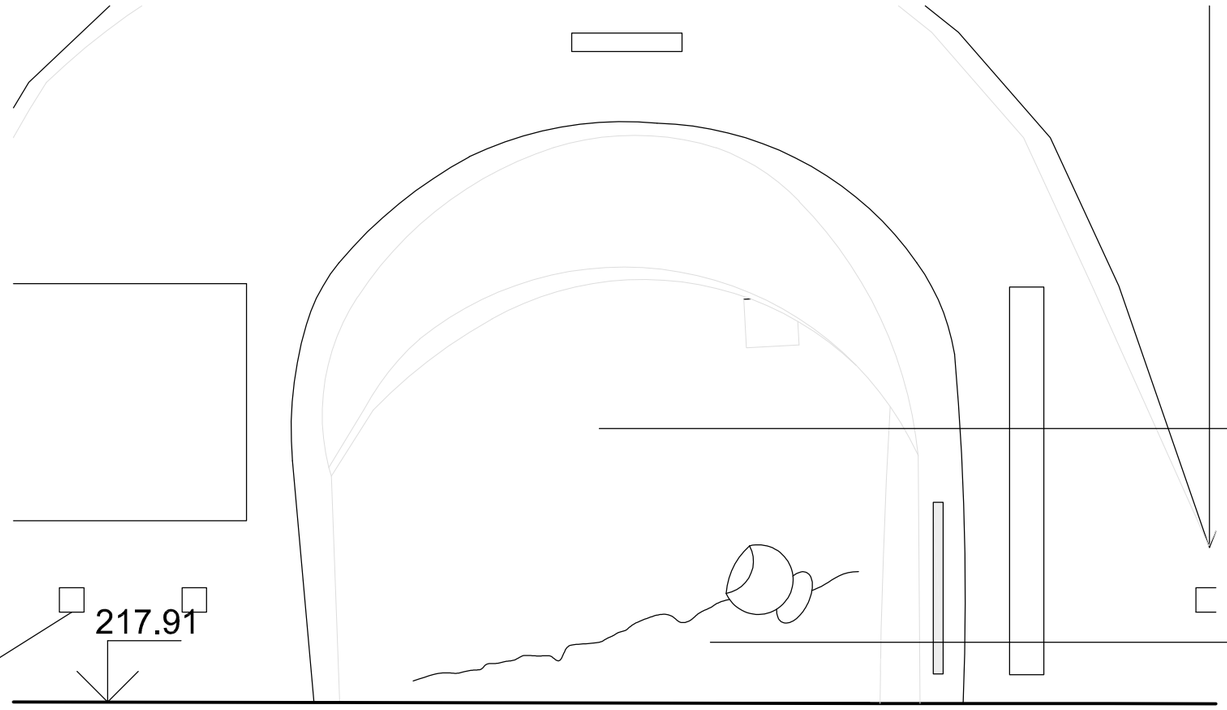

PROSTOROVÁ INSTALACE
- STĚNY MÍSTNOSTI
- BARVA BÍLÁ RAL 9003

PÍSEK S NÁLEZOVOU NÁDOBOU A TOLARY

STÁVAJÍCÍ ZÁSUVKA 230V BUDE NAHRAZENA NOVOU
ABB 5513A-C02357 N
Zásuvka dvojnásobná bezšroubová, černá, Tango®

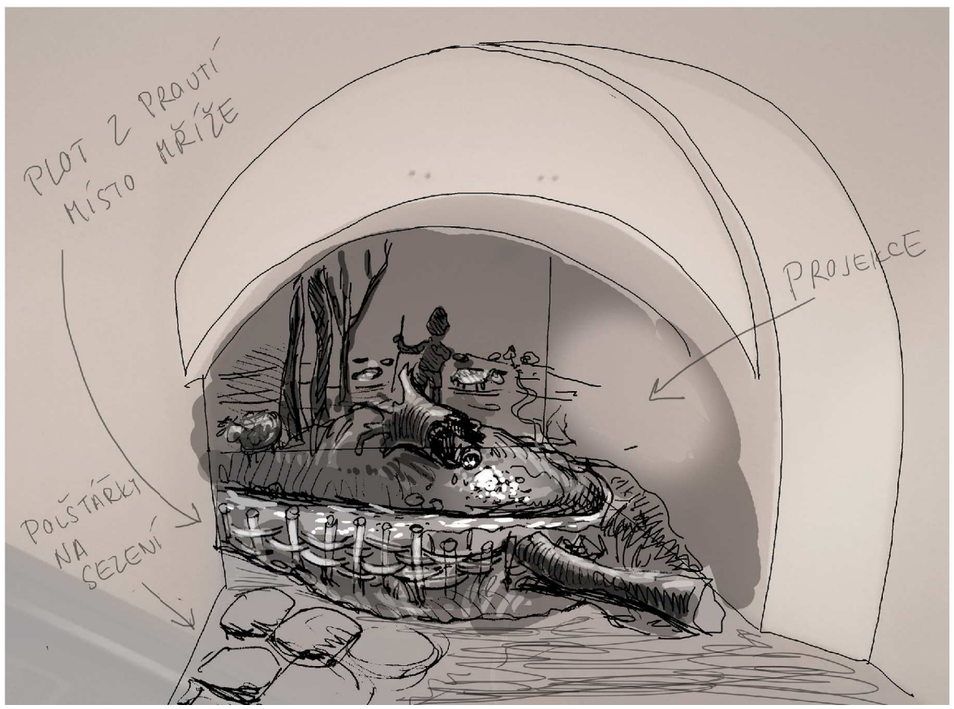

D.12 PROSTOROVÁ INSTALACE NÁLEZŮ MINCÍ S PROJEKCÍ

- BŘEH, POTOK, PAŘEZ
- INSTALACE MUZEUM (V. DOUTLIKOVÁ)

0m 0,5 1 1,5 2 2,5m

PRAJAGA
U lužického semináře 34
Praha 1 - Malá Strana, 11800
GSM. : + 420 608 702 512
mail : info@prajaga.cz

NÁZEV STAVBY	NOVÁ NUMISMATICKÁ EXPOZICE - Východočeské muzum v Pardubicích Zámek čp. 2, 530 02, Pardubice
INVESTOR	Východočeské muzum v Pardubicích Zámek čp. 2, 530 02, Pardubice IČO: 14450542
VYPRACOVAL	Ing. Arch. Martin Poldauf
ZODPOVĚDNÝ PROJEKTANT	Ing. Arch. Martin Poldauf
HLAVNÍ INŽENÝR PROJEKTU	Ing. Arch. Martin Poldauf
AUTOR	Ing. Arch. Martin Poldauf
	ŘEZOPOHLED B OD TOLARU K DOLARU PROSTOROVÁ INSTALACE NÁLEZŮ MINCÍ
ČÍSLO PARÉ	
DATUM	03/2020
MĚŘÍTKO	1:25
FORMÁT	A3
STUPEŇ	ZADÁVACÍ DOKUMENTACE VÝSTAVNÍCH PROSTOR
ČÍSLO VÝKRESU	D.11

TENTO NÁVRH JE DUŠEVNÍM VLASTNICTVÍM AUTORA A JE CHRÁNĚN VE SMYSLU "AUTORSKÉHO ZÁKONA" (Č.121/2000 Sb.)

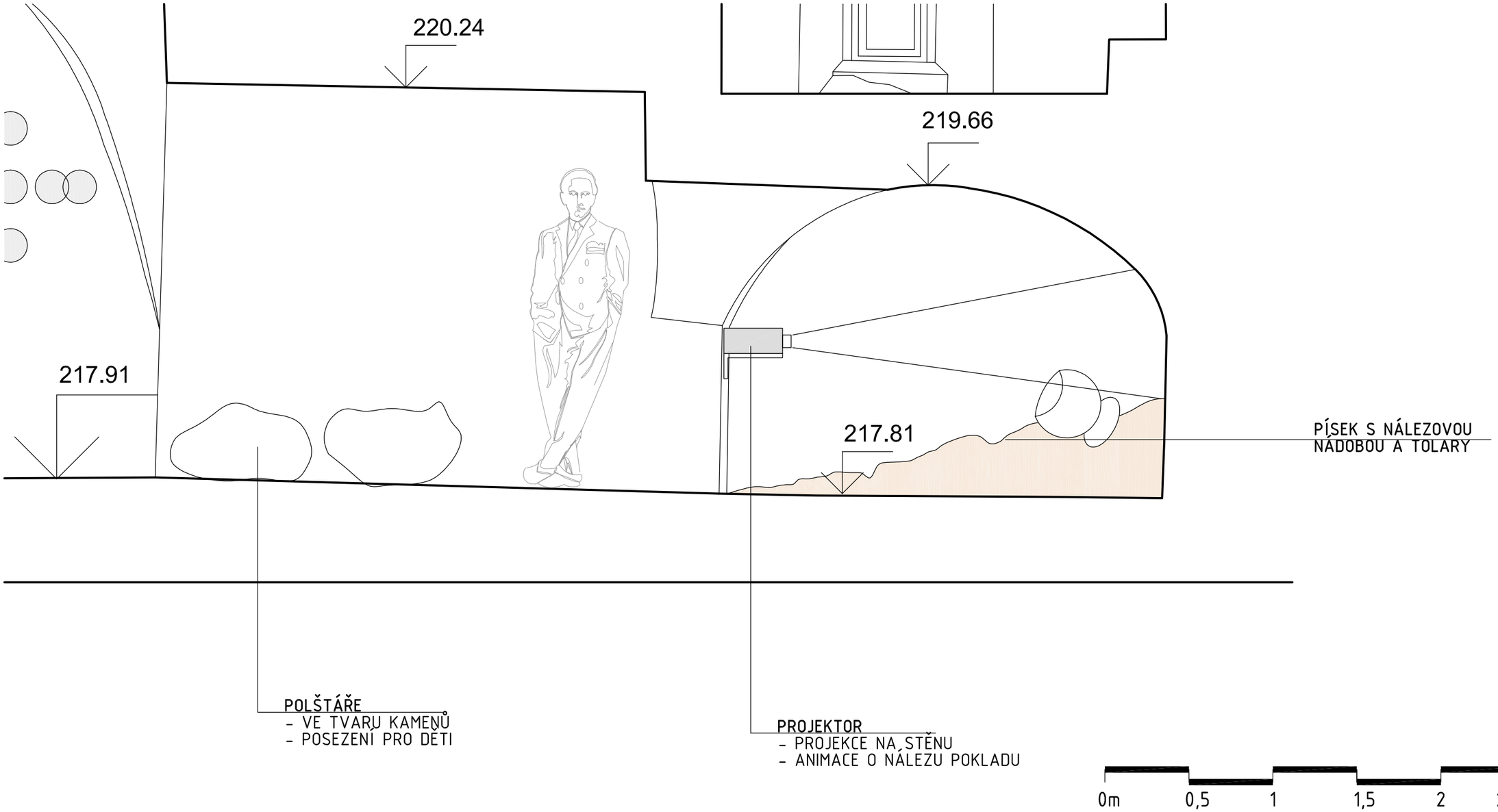

PRAJAGA
U Iužického semináře 34
Praha 1 - Malá Strana, 11800
GSM. : + 420 608 702 512
mail : info@prajaga.cz

VYPRACOVAL
Ing. Arch. Martin Poldauf

ZODPOVĚDNÝ PROJEKTANT
Ing. Arch. Martin Poldauf

HLAVNÍ INŽENÝR PROJEKTU
Ing. Arch. Martin Poldauf

AUTOR
Ing. Arch. Martin Poldauf

NÁZEV STAVBY
NOVÁ NUMISMATICKÁ EXPOZICE - Východočeské muzum v Pardubicích
Zámek čp. 2, 530 02, Pardubice

INVESTOR
Východočeské muzum v Pardubicích
Zámek čp. 2, 530 02, Pardubice
IČO: 14450542

Východočeské muzeum v Pardubicích

ŘEZOPOHLED D

OD TOLARU K DOLARU

PROSTOROVÁ INSTALACE NÁLEZŮ MINCÍ

ČÍSLO PARÉ

DATUM 03/2020

MĚŘÍTKO 1:25

FORMÁT A3

STUPEŇ ZADÁVACÍ DOKUMENTACE VÝSTAVNÍCH PROSTOR

ČÍSLO VÝKRESU D.12

TENTO NÁVRH JE DUŠEVNÍM VLASTNICTVÍM AUTORA A JE CHRÁNĚN VE SMYSLU "AUTORSKÉHO ZÁKONA" (Č.121/2000 Sb.)

DETAIL
M 1:2

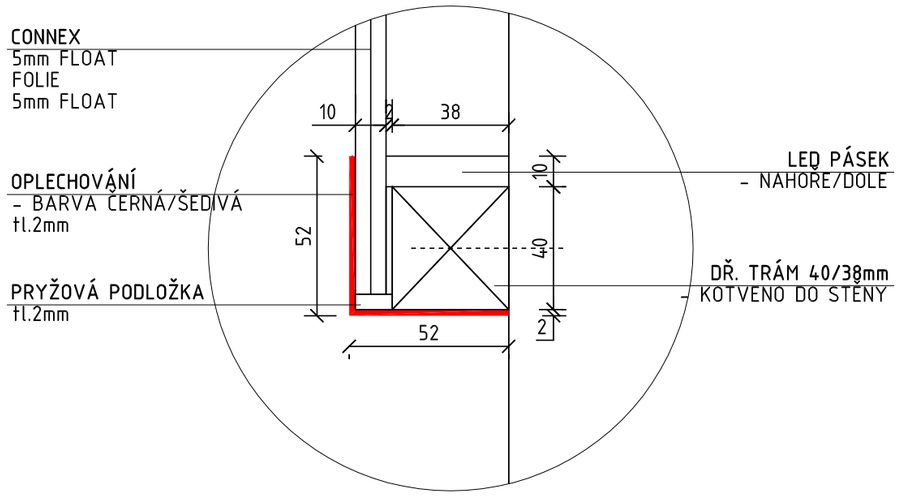

POHLED 1
M1:25

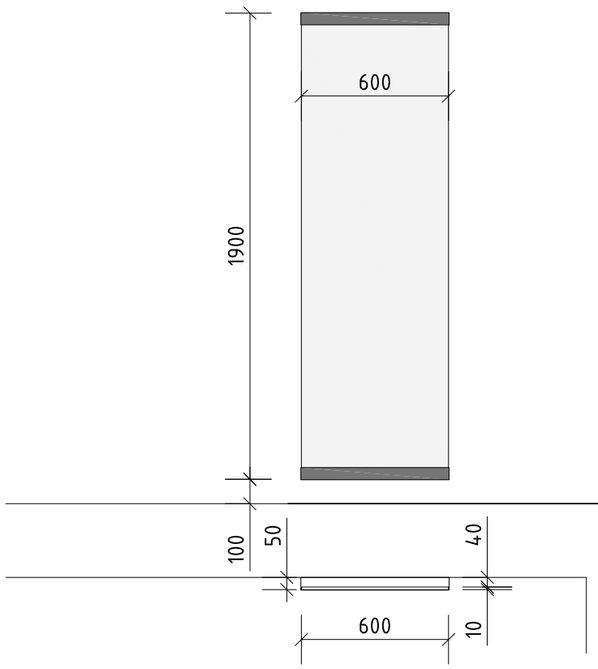

POHLED 2
M1:25

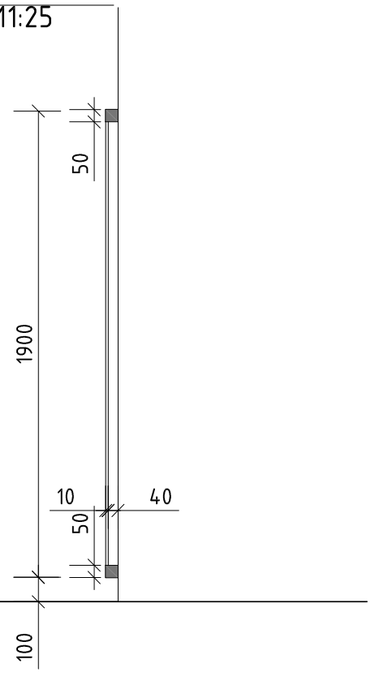

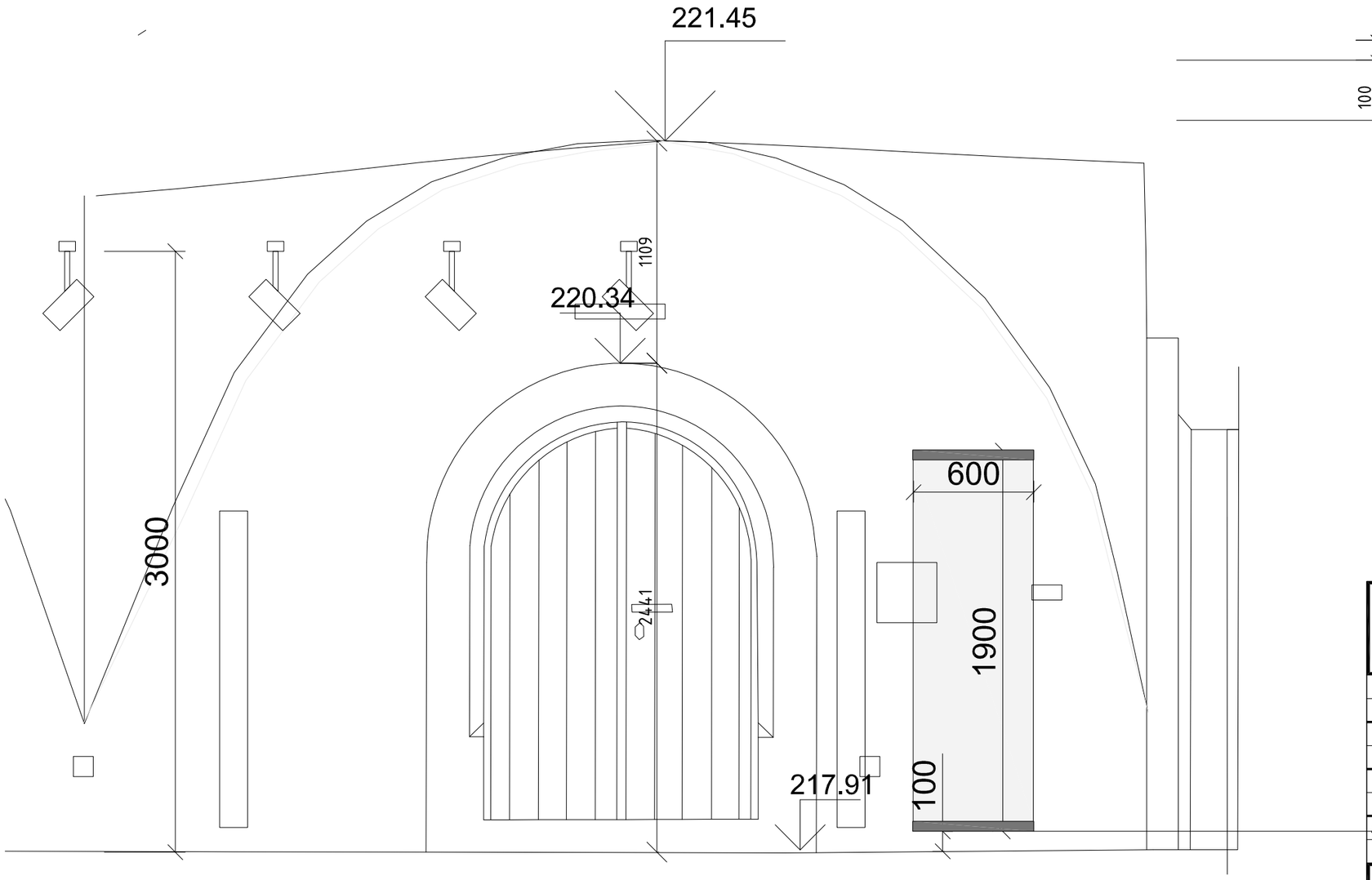

PŮDORYS
M1:25

0m 0,5 1 2 3m

PRAJAGA U lužického semináře 34 Praha 1 - Malá Strana, 11800 GSM. : + 420 608 702 512 mail : info@prajaga.cz	NÁZEV STAVBY NOVÁ NUMISMATICKÁ EXPOZICE - Východočeské muzum v Pardubicích Zámek čp. 2, 530 02, Pardubice	
VYPRACOVAL Ing. Arch. Martin Poldauf	INVESTOR Východočeské muzum v Pardubicích Zámek čp. 2, 530 02, Pardubice IČO: 14450542	Východočeské muzeum v Pardubicích
ZODPOVĚDNÝ PROJEKTANT Ing. Arch. Martin Poldauf	D.00 ÚVODNÍ PANEL OD TOLARU K DOLARU	ČÍSLO PARÉ
HLAVNÍ INŽENÝR PROJEKTU Ing. Arch. Martin Poldauf		
AUTOR Ing. Arch. Martin Poldauf	DATUM 03/2020 MĚŘÍTKO 1:30	FORMÁT A3
	STUPEŇ ZADÁVACÍ DOKUMENTACE VÝSTAVNÍCH PROSTOR	ČÍSLO VÝKRESU D.13

TENTO NÁVRH JE DUŠEVNÍM VLASTNICTVÍM AUTORA A JE CHRÁNĚN VE SMYSLU "AUTORSKÉHO ZÁKONA" (Č.121/2000 Sb.)

POHLED
M1:25

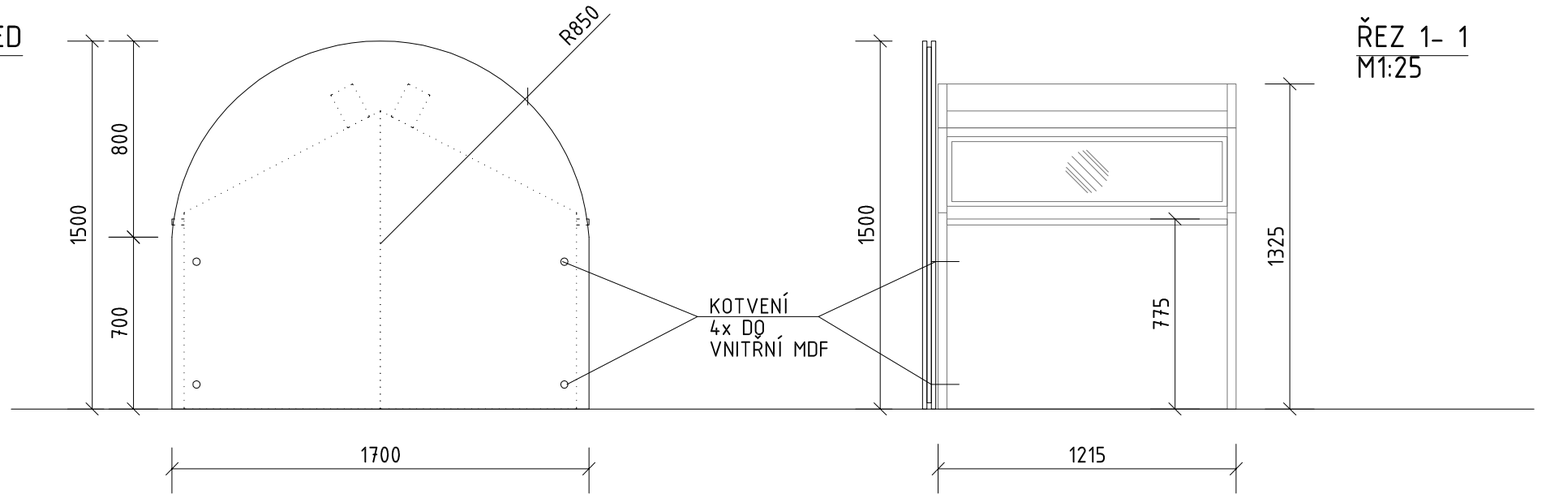

ŘEZ 1- 1
M1:25

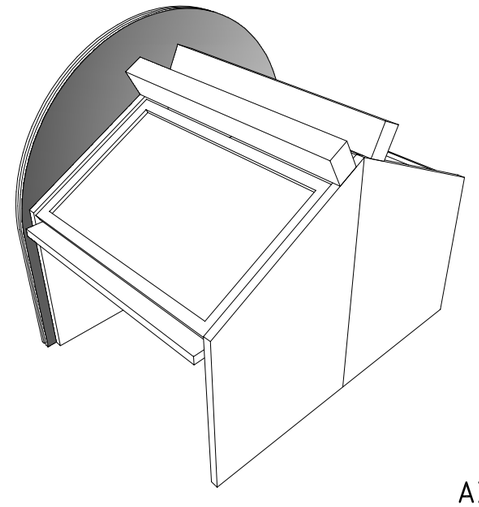

AXONOMETRIE

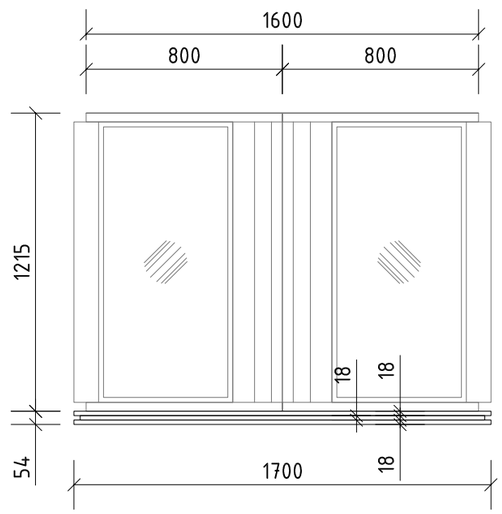

PŮDORYS
M1:25

- MDF laminovaná
- barva černá
- vyříznuto z jednoho kusu
- lepeno ze 3 ks
- prostřední kus MDF - bude mít laminovanou pouze pohledovou hranu

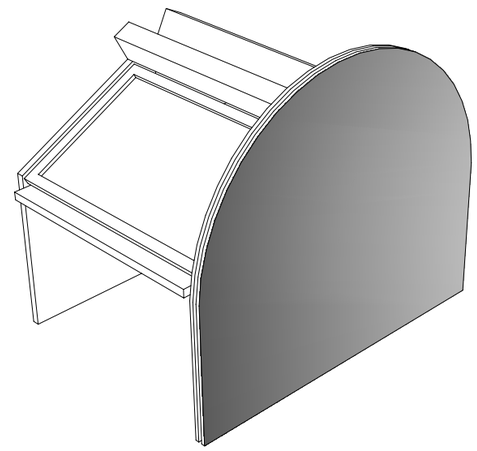

DETAIL
M 1:2

KRYCÍ PANEL

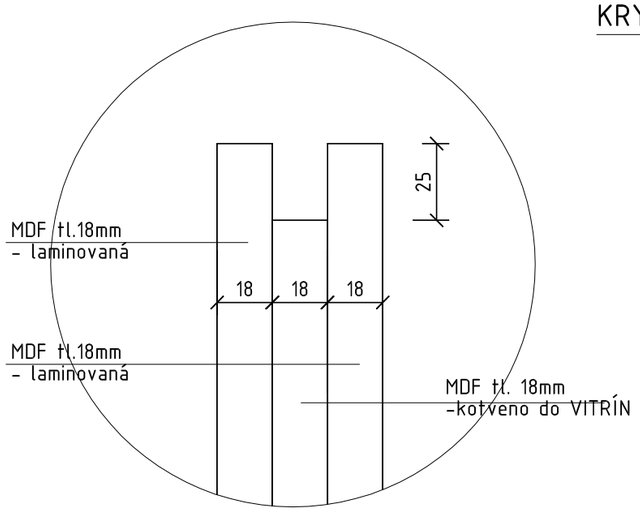

0m 0,5 1 2 3m

PRAJAGA U lužického semináře 34 Praha 1 - Malá Strana, 11800 GSM. : + 420 608 702 512 mail : info@prajaga.cz	NÁZEV STAVBY NOVÁ NUMISMATICKÁ EXPOZICE - Východočeské muzum v Pardubicích Zámek čp. 2, 530 02, Pardubice		
VYPRACOVAL Ing. Arch. Martin Poldauf	INVESTOR Východočeské muzum v Pardubicích Zámek čp. 2, 530 02, Pardubice IČO: 14450542	Východočeské muzeum v Pardubicích	
ZODPOVĚDNÝ PROJEKTANT Ing. Arch. Martin Poldauf	D.01. - D.05. KRYCÍ PANEL PRO DVOJICI VITRÍN OD TOLARU K DOLARU		ČÍSLO PARÉ
HLAVNÍ INŽENÝR PROJEKTU Ing. Arch. Martin Poldauf			
AUTOR Ing. Arch. Martin Poldauf	DATUM 03/2020	MĚŘÍTKO 1:30	FORMÁT A3
	STUPEŇ ZADÁVACÍ DOKUMENTACE VÝSTAVNÍCH PROSTOR		ČÍSLO VÝKRESU D.14

TENTO NÁVRH JE DUŠEVNÍM VLASTNICTVÍM AUTORA A JE CHRÁNĚN VE SMYSLU "AUTORSKÉHO ZÁKONA" (Č.121/2000 Sb.)

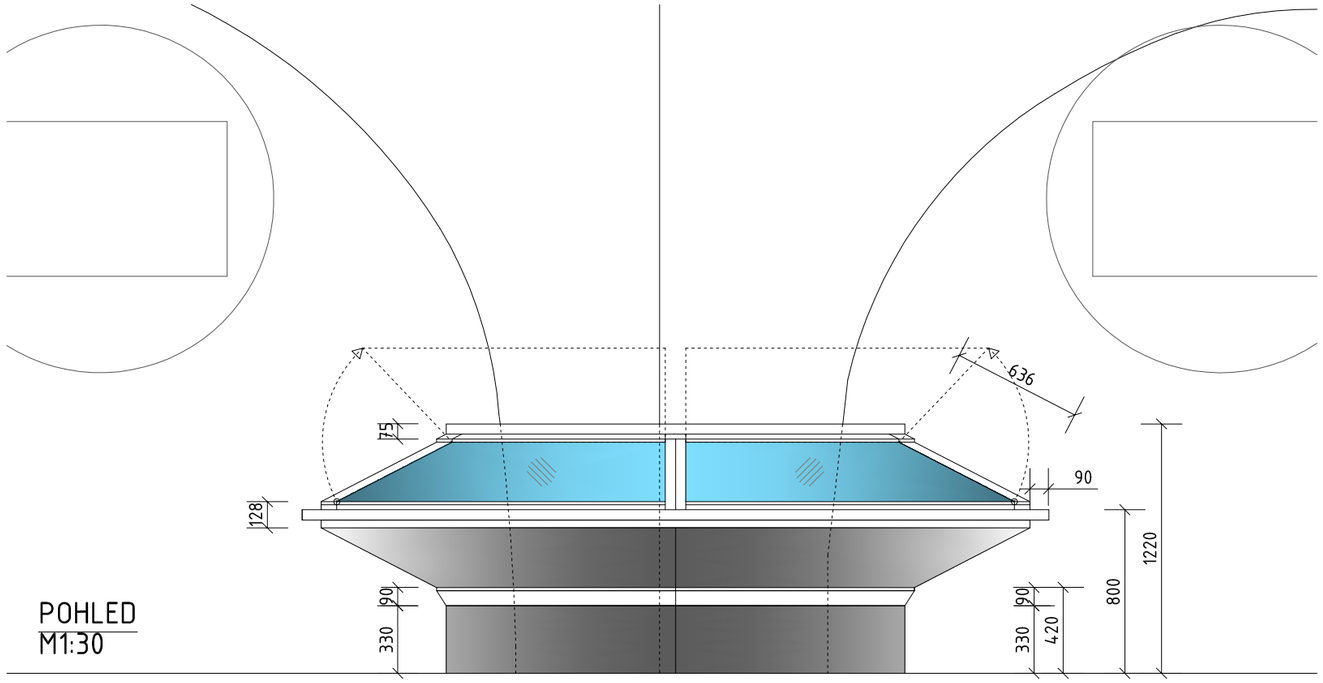

POHLED
M1:30

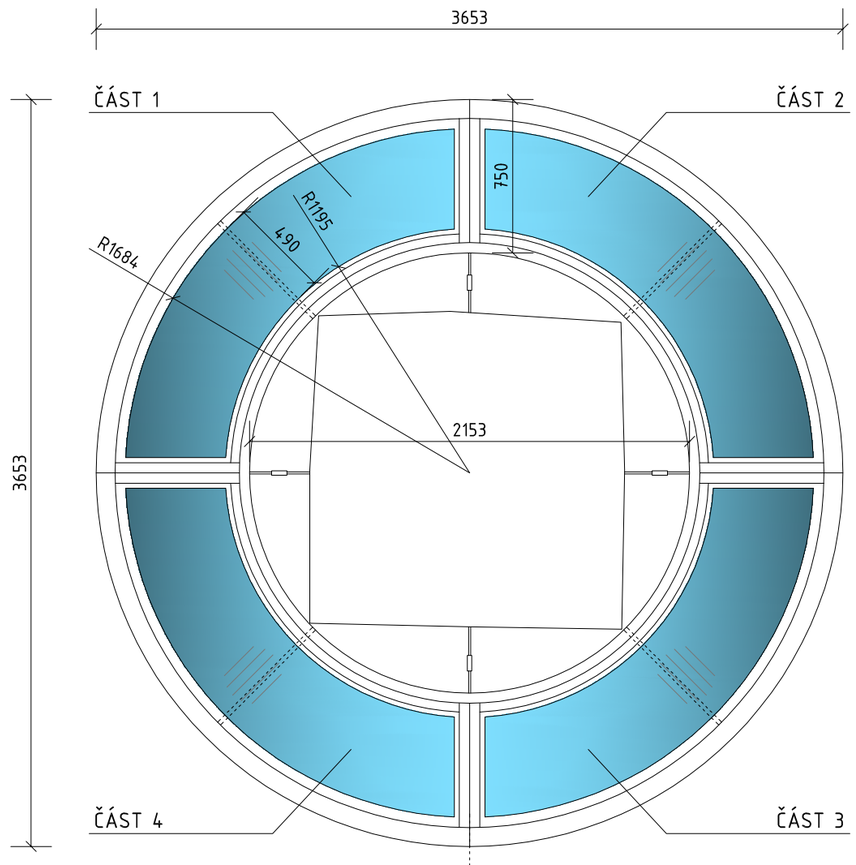

PŮDORYS
M1:30

DÍL 1
VSTUP DO MÍSTNOSTI

DÍL 2
RODOKMEN

AXONOMETRIE

HORNÍ ZTUŽUJÍCÍ PRSTENEC
- PLECH LAKOVÁNO

4x OTVÍRÁVA VITRÍNA
- KAŽDÁ VITRÍNA MÁ DVA HYDRAULICKÉ PÍSTY
- UZAMYKATELNÉ

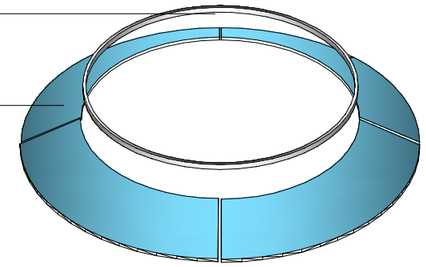

STŘEDNÍ ZTUŽUJÍCÍ PRSTENEC
- PLECH LAKOVÁNO

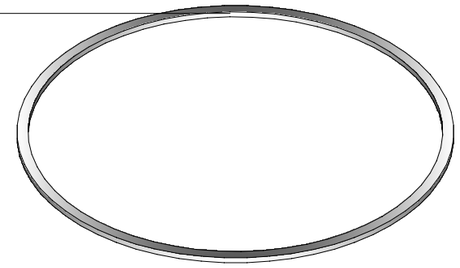

8x NOSNÍ SLOUPEK
- JAKL $^{30}_{50}$mm
- 4x KOTVENO DO STŘEDOVÉHO SLOUPU POMOCÍ ZÁVITOVÉ TYČE

8x KONZOLA
- 2xL PROFIL
- KOTVENÍ SPODNÍ MDF POLICE (4x KONZOLA BUDE MÍT POUZE SPODNÍ ČÁST

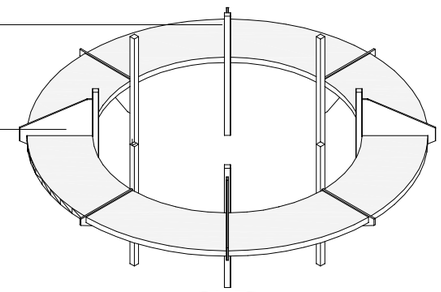

DOLNÍ ZTUŽUJÍCÍ PRSTENEC
- PLECH LAKOVÁNO
- BBARVA BÍLÁ RAL 9003

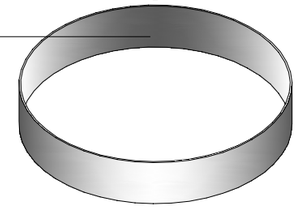

0m 0,5 1 2 3m

PRAJAGA
U Iužického semináře 34
Praha 1 - Malá Strana, 11800
GSM. : + 420 608 702 512
mail : info@prajaga.cz

VYPRACOVAL
Ing. Arch. Martin Poldauf

ZODPOVĚDNÝ PROJEKTANT
Ing. Arch. Martin Poldauf

HLAVNÍ INŽENÝR PROJEKTU
Ing. Arch. Martin Poldauf

AUTOR
Ing. Arch. Martin Poldauf

NÁZEV STAVBY
NOVÁ NUMISMATICKÁ EXPOZICE - Východočeské muzum v Pardubicích
Zámek čp. 2, 530 02, Pardubice

INVESTOR
Východočeské muzum v Pardubicích
Zámek čp. 2, 530 02, Pardubice
IČO: 14450542

Východočeské muzeum v Pardubicích

D.06.
CENTRÁLNÍ VITRÍNA
OD TOLARU K DOLARU

ČÍSLO PARÉ

DATUM 03/2020 | MĚŘÍTKO 1:30 | FORMÁT A3

STUPEŇ ZADÁVACÍ DOKUMENTACE VÝSTAVNÍCH PROSTOR

ČÍSLO VÝKRESU D.15

TENTO NÁVRH JE DUŠEVNÍM VLASTNICTVÍM AUTORA A JE CHRÁNĚN VE SMYSLU "AUTORSKÉHO ZÁKONA" (Č.121/2000 Sb.)

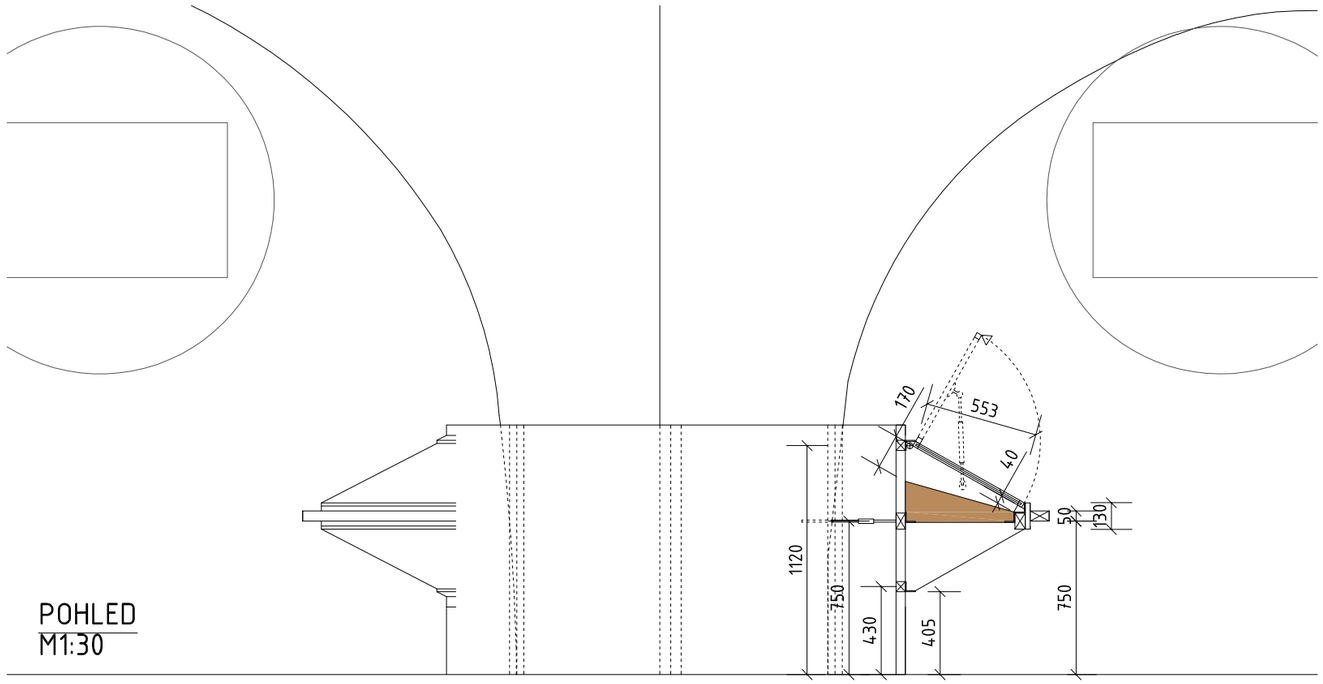

POHLED
M1:30

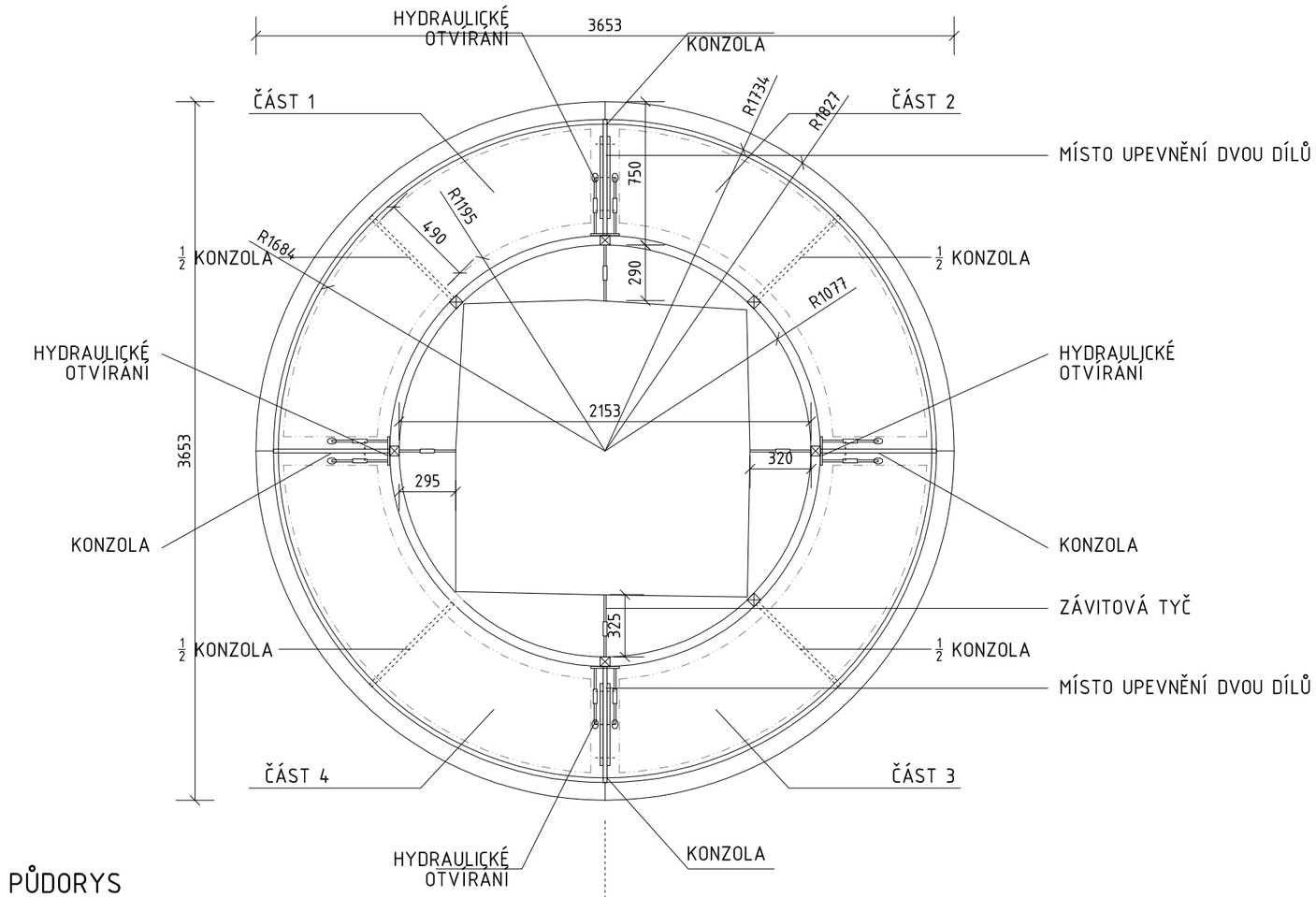

PŮDORYS
M1:30

AXONOMETRIE

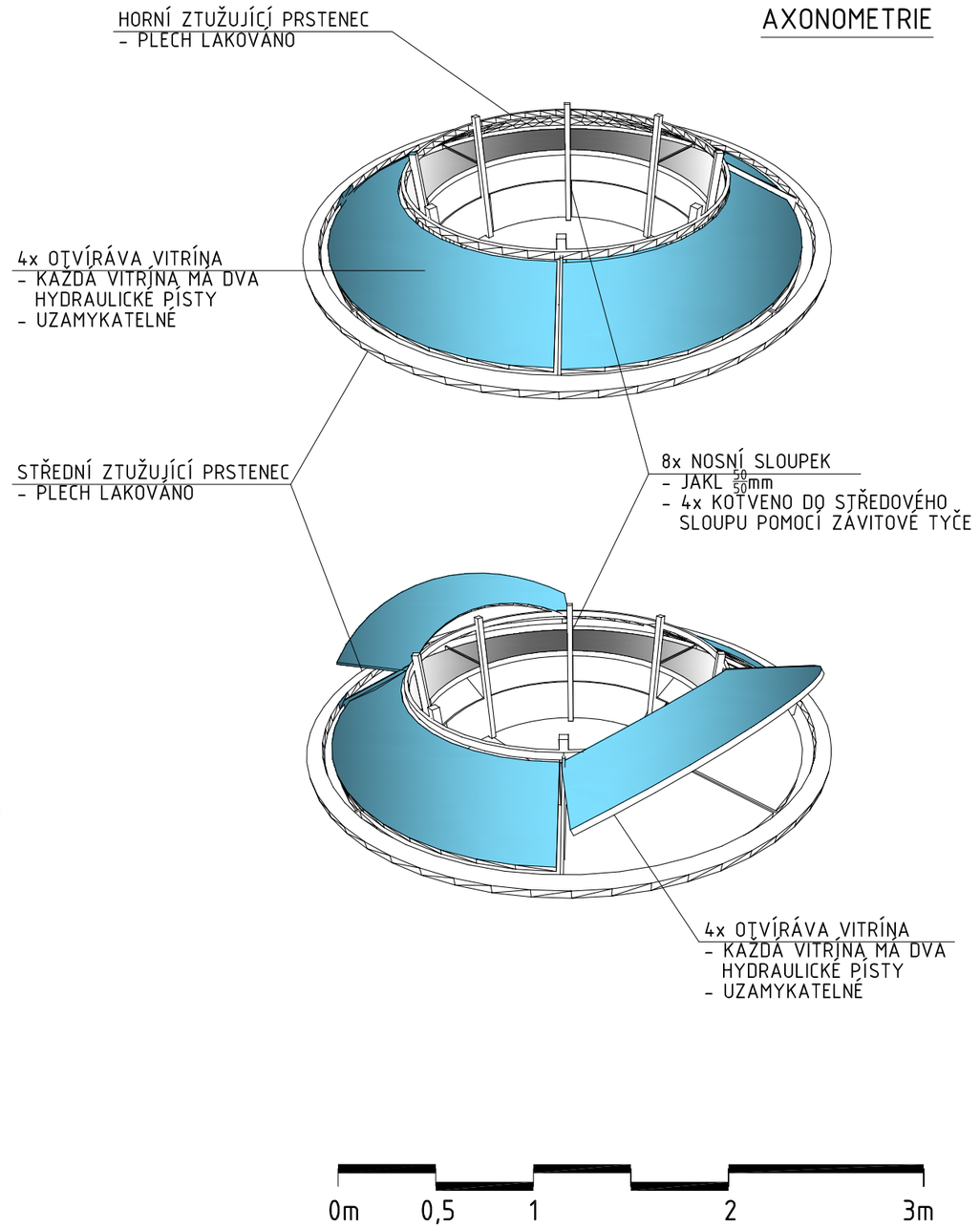

0m 0,5 1 2 3m

PRAJAGA U lužického semináře 34 Praha 1 - Malá Strana, 11800 GSM. : + 420 608 702 512 mail : info@prajaga.cz	NÁZEV STAVBY NOVÁ NUMISMATICKÁ EXPOZICE - Východočeské muzum v Pardubicích Zámek čp. 2, 530 02, Pardubice	
VYPRACOVAL Ing. Arch. Martin Poldauf	INVESTOR Východočeské muzum v Pardubicích Zámek čp. 2, 530 02, Pardubice IČO: 14450542	Východočeské muzeum v Pardubicích
ZODPOVĚDNÝ PROJEKTANT Ing. Arch. Martin Poldauf	D.06. CENTRÁLNÍ VITRÍNA OD TOLARU K DOLARU	ČÍSLO PARÉ
HLAVNÍ INŽENÝR PROJEKTU Ing. Arch. Martin Poldauf		
AUTOR Ing. Arch. Martin Poldauf	DATUM 03/2020 · MĚŘÍTKO 1:30	FORMÁT A3
	STUPEŇ ZADÁVACÍ DOKUMENTACE VÝSTAVNÍCH PROSTOR	ČÍSLO VÝKRESU D.16

TENTO NÁVRH JE DUŠEVNÍM VLASTNICTVÍM AUTORA A JE CHRÁNĚN VE SMYSLU "AUTORSKÉHO ZÁKONA" (Č.121/2000 Sb.)

D.10. KRUHOVÉ TABLO / FOTO
POHLED CELKOVÝ

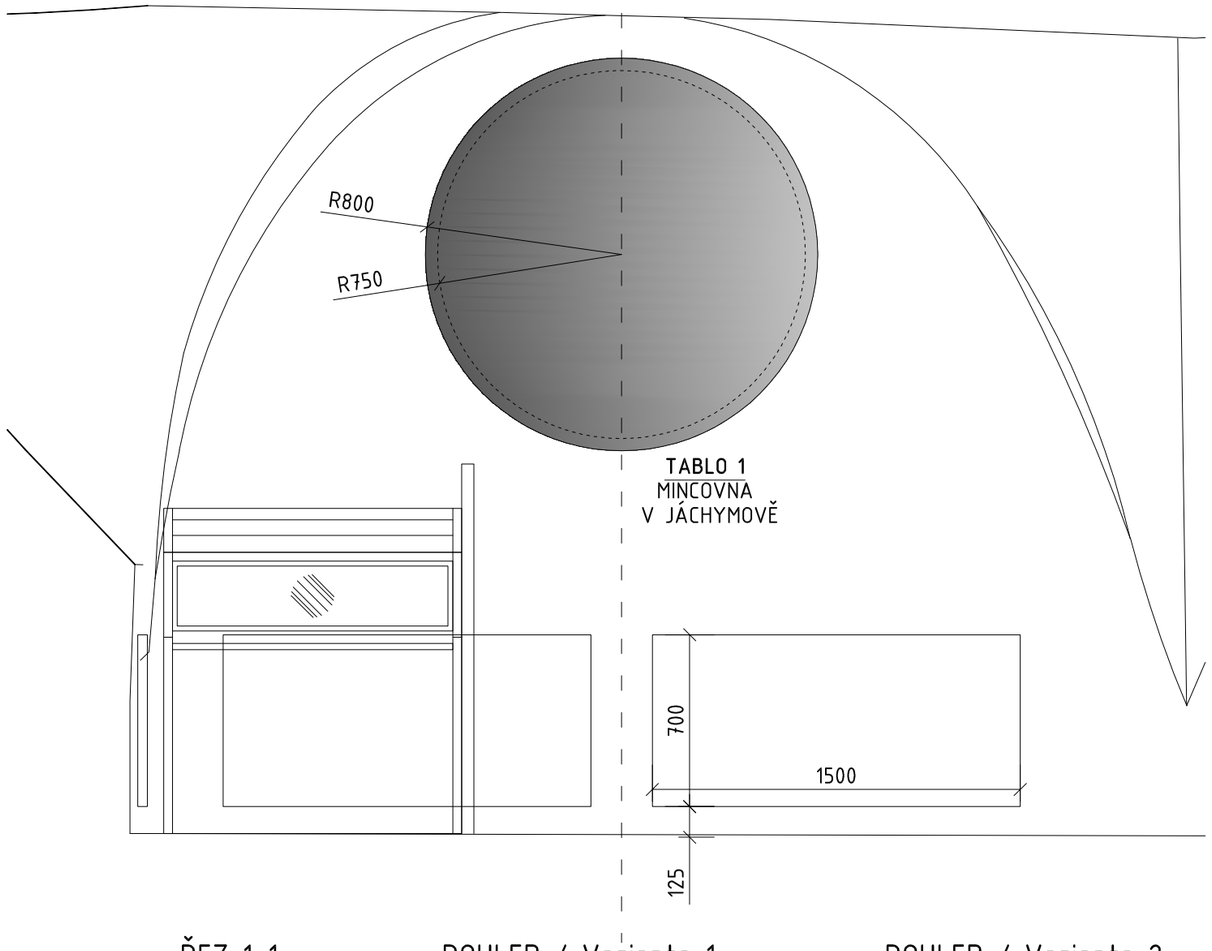

D.07. KRUHOVÉ TABLO / MAPA
POHLED CELKOVÝ

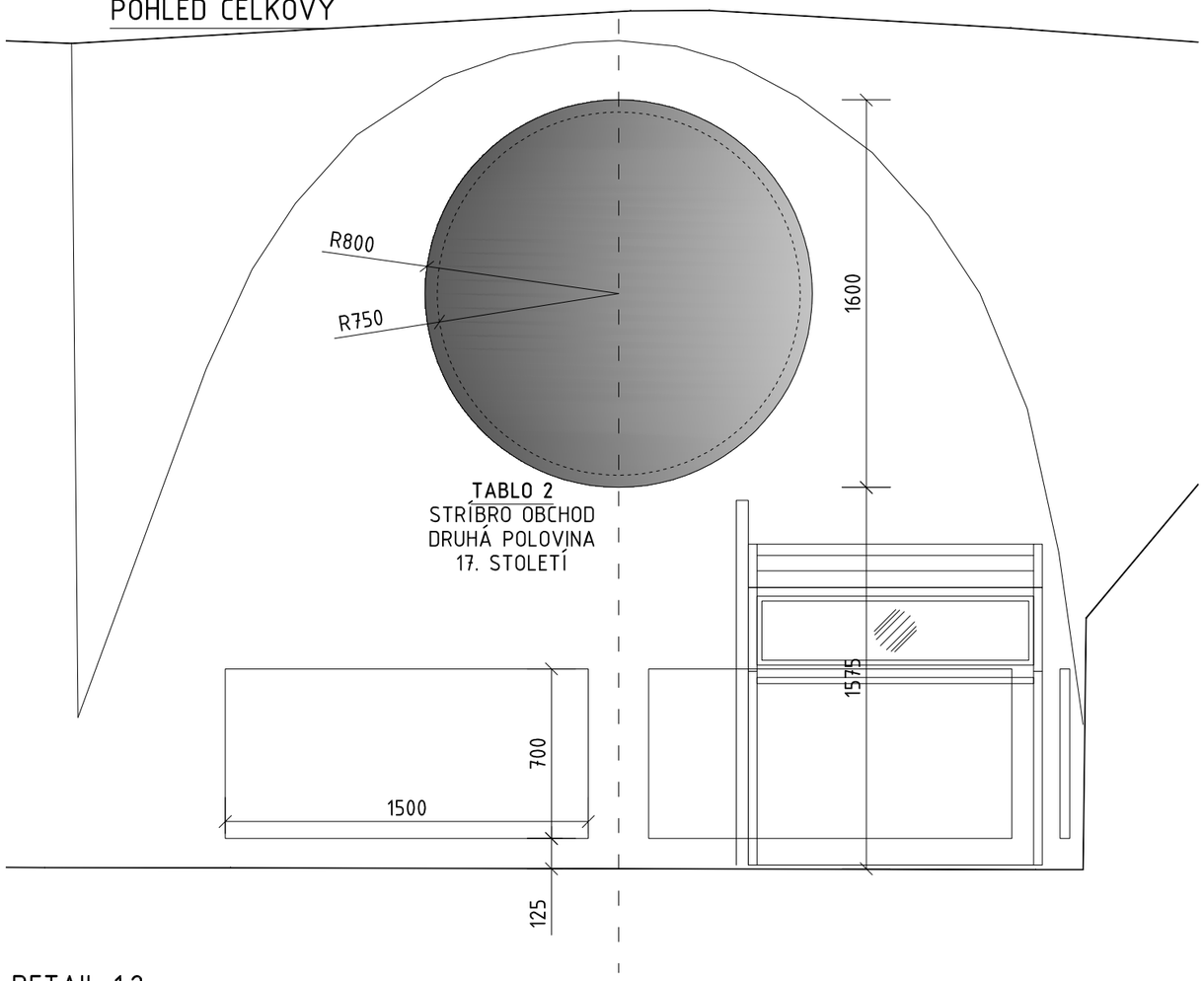

ŘEZ 1-1

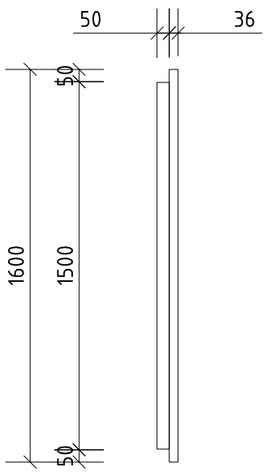

POHLED / Varianta 1

- MDF laminovaná
- barva černá
- vyříznuto z jednoho kusu
- spodní konstrukce MDF pás výšky 5cm

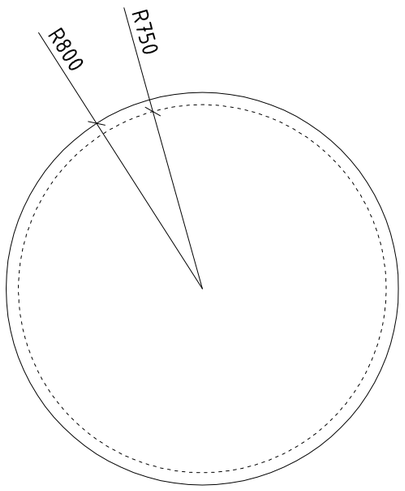

POHLED / Varianta 2

- MDF laminovaná
- barva černá
- složeno ze čtyrech kusů
- spodní konstrukce MDF pás výšky 5cm

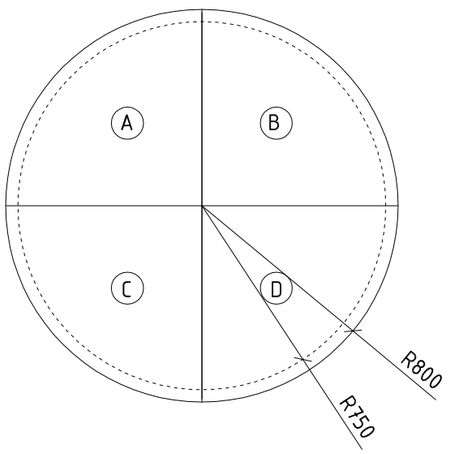

DETAIL 1:2

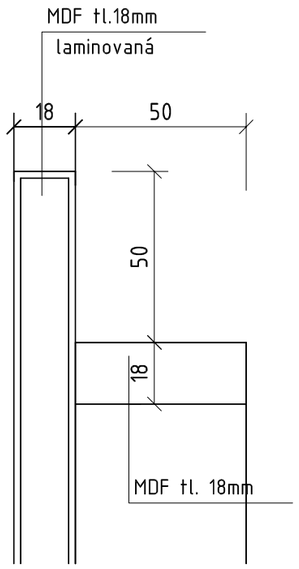

PRAJAGA
U lužického semináře 34
Praha 1 - Malá Strana, 11800
GSM. : + 420 608 702 512
mail : info@prajaga.cz

NÁZEV STAVBY
NOVÁ NUMISMATICKÁ EXPOZICE - Východočeské muzum v Pardubicích
Zámek čp. 2, 530 02, Pardubice

INVESTOR
Východočeské muzum v Pardubicích
Zámek čp. 2, 530 02, Pardubice
IČO: 14450542

Východočeské muzeum v Pardubicích

VYPRACOVAL: Ing. Arch. Martin Poldauf
ZODPOVĚDNÝ PROJEKTANT: Ing. Arch. Martin Poldauf
HLAVNÍ INŽENÝR PROJEKTU: Ing. Arch. Martin Poldauf
AUTOR: Ing. Arch. Martin Poldauf

D.07. / D.10.
KRUHOVÉ TABLO - FOTO/MAPA
OD TOLARU K DOLARU

ČÍSLO PARÉ

DATUM: 03/2020
MĚŘÍTKO: 1:25
FORMÁT: A3
STUPEŇ: ZADÁVACÍ DOKUMENTACE VÝSTAVNÍCH PROSTOR
ČÍSLO VÝKRESU: D.17

TENTO NÁVRH JE DUŠEVNÍM VLASTNICTVÍM AUTORA A JE CHRÁNĚN VE SMYSLU "AUTORSKÉHO ZÁKONA" (Č.121/2000 Sb.)

D.8. KRUHOVÉ TABLO / projekce A
POHLED CELKOVÝ

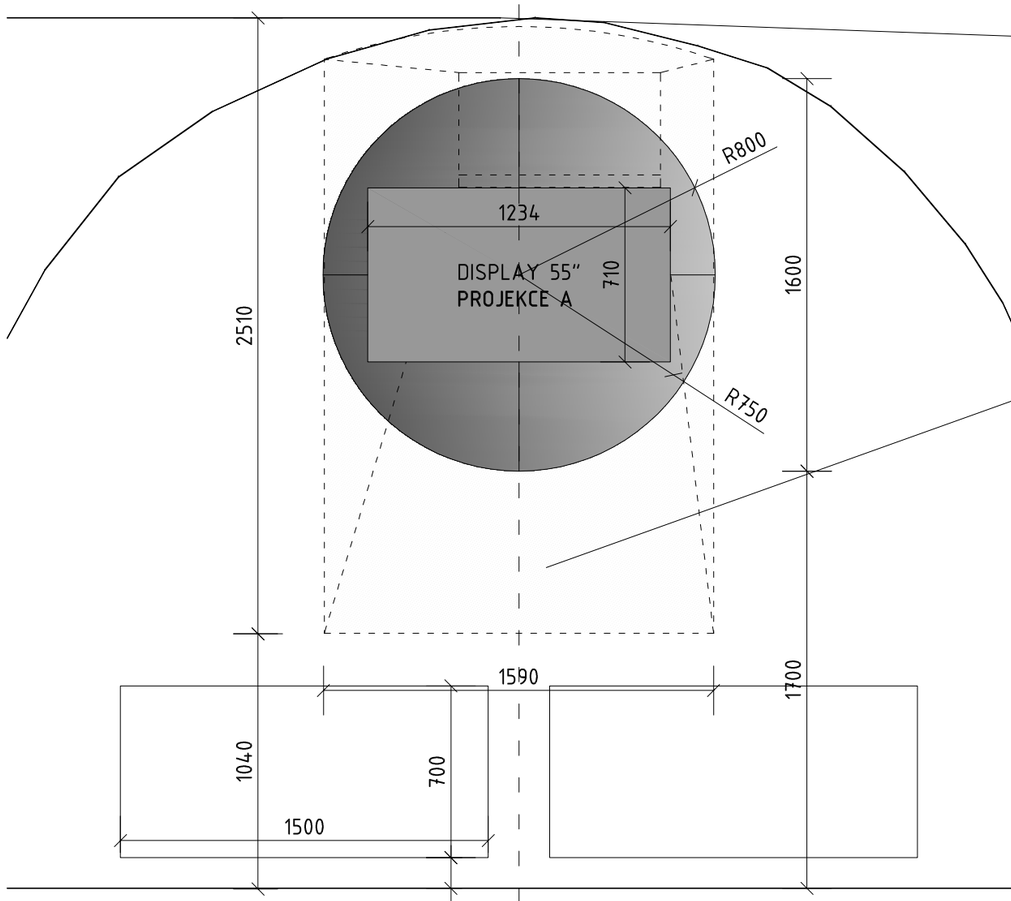

D.09. KRUHOVÉ TABLO / projekce B
POHLED CELKOVÝ

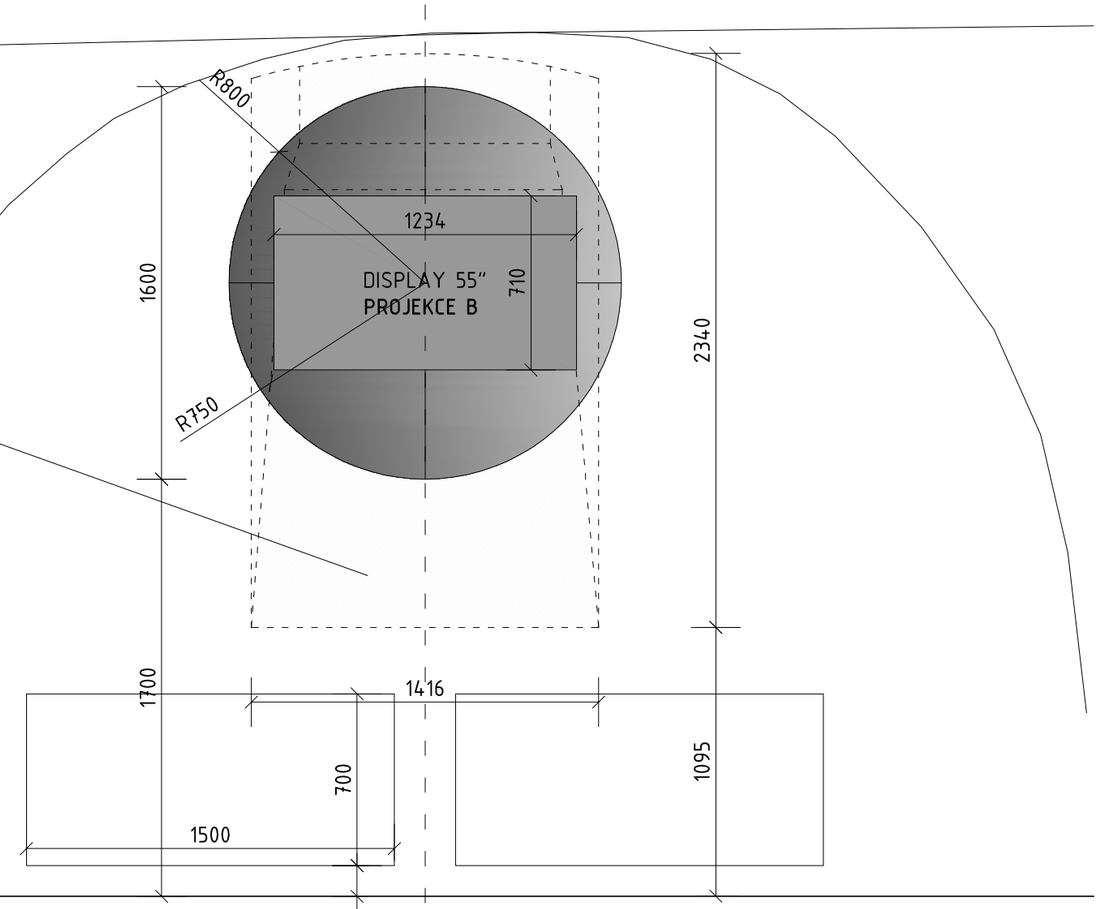

SDK PŘEDSTĚNA
- KONSTRUKCE Al
- 2x ZÁKLOP - 2x 12,5mm
- ZESÍLENÉ PROFILY

ŘEZ 1-1

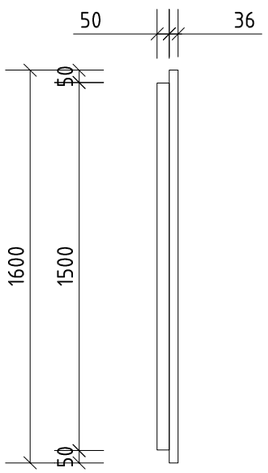

POHLED / Varianta 1

- MDF laminovaná
- barva černá
- vyříznuto z jednoho kusu
- spodní konstrukce MDF pás výšky 5cm

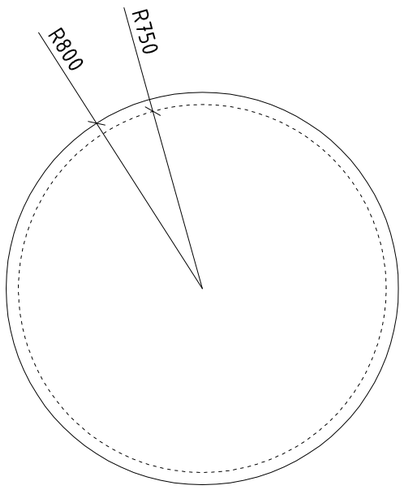

POHLED / Varianta 2

- MDF laminovaná
- barva černá
- složeno ze čtyrech kusů
- spodní konstrukce MDF pás výšky 5cm

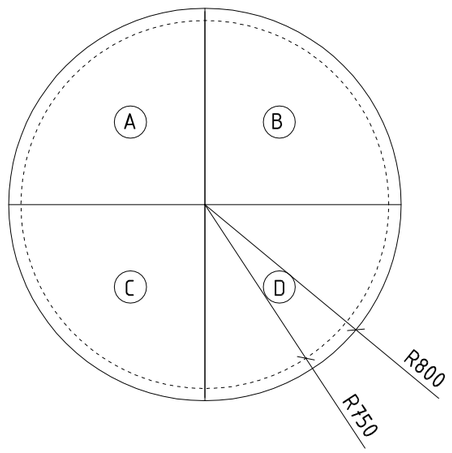

DETAIL 1:2

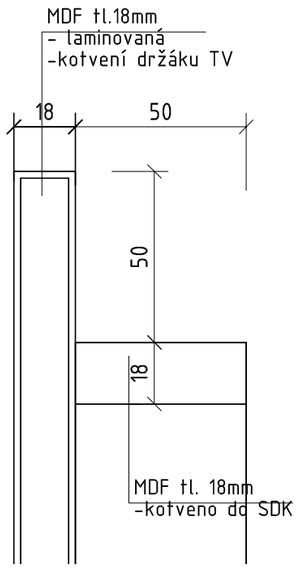

0m 0,5 1 2,5m

PRAJAGA U lužického semináře 34 Praha 1 - Malá Strana, 11800 GSM. : + 420 608 702 512 mail : info@prajaga.cz	NÁZEV STAVBY NOVÁ NUMISMATICKÁ EXPOZICE - Východočeské muzum v Pardubicích Zámek čp. 2, 530 02, Pardubice
VYPRACOVAL Ing. Arch. Martin Poldauf	INVESTOR Východočeské muzum v Pardubicích Zámek čp. 2, 530 02, Pardubice IČO: 14450542
ZODPOVĚDNÝ PROJEKTANT Ing. Arch. Martin Poldauf	D.08. / D.09. KRUHOVÉ TABLO - PROJEKCE OD TOLARU K DOLARU ČÍSLO PARÉ
HLAVNÍ INŽENÝR PROJEKTU Ing. Arch. Martin Poldauf	
AUTOR Ing. Arch. Martin Poldauf	DATUM 03/2020 MĚŘÍTKO 1:25 FORMÁT A3
	STUPEŇ ZADÁVACÍ DOKUMENTACE VÝSTAVNÍCH PROSTOR ČÍSLO VÝKRESU D.18

TENTO NÁVRH JE DUŠEVNÍM VLASTNICTVÍM AUTORA A JE CHRÁNĚN VE SMYSLU "AUTORSKÉHO ZÁKONA" (Č.121/2000 Sb.)

D.11 RODOKMEN DOLARU

- GALVANOSKOPICKÉ KOPIE NEBO 3D TISK MINCÍ
- MĚŘÍTKO TOLARŮ – MENŠÍ RÁDIUS 90mm
  VĚTŠÍ RÁDIUS 125mm

- CELKEM 40 MINCÍ MENŠÍCH + 4 MINCE VĚTŠÍ

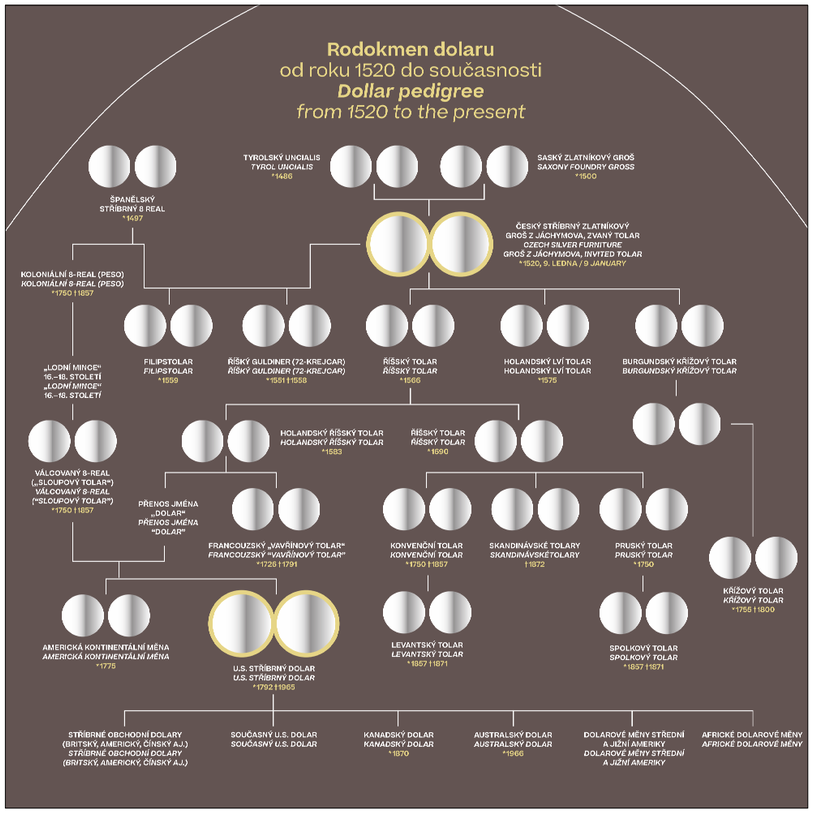

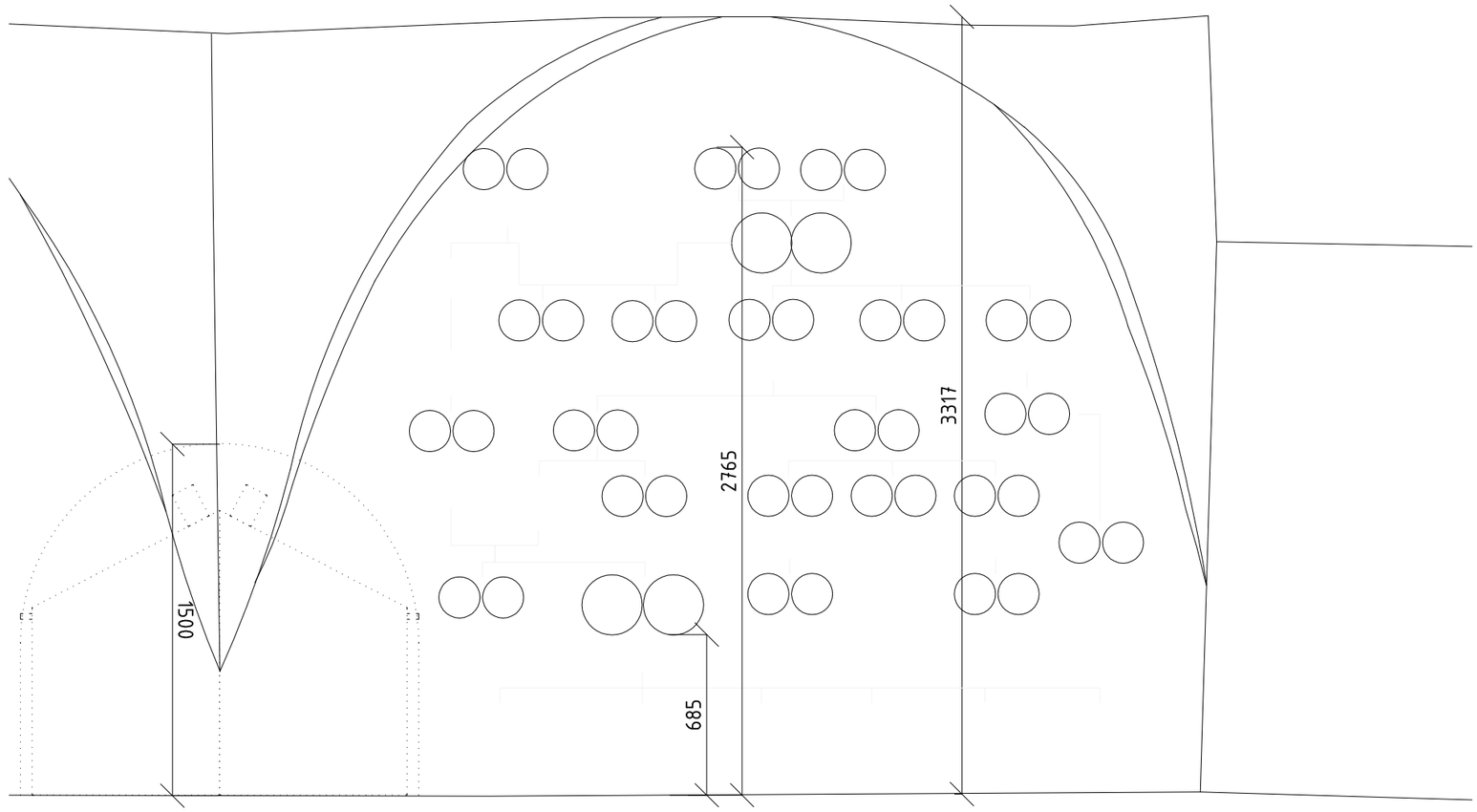

POHLED
M 1:25

0m 0,5 1 2,5m

PRAJAGA
U lužického semináře 34
Praha 1 - Malá Strana, 11800
GSM. : + 420 608 702 512
mail : info@prajaga.cz

NÁZEV STAVBY
NOVÁ NUMISMATICKÁ EXPOZICE - Východočeské muzum v Pardubicích
Zámek čp. 2, 530 02, Pardubice

INVESTOR
Východočeské muzum v Pardubicích
Zámek čp. 2, 530 02, Pardubice
IČO: 14450542

Východočeské muzeum v Pardubicích

VYPRACOVAL
Ing. Arch. Martin Poldauf

ZODPOVĚDNÝ PROJEKTANT
Ing. Arch. Martin Poldauf

HLAVNÍ INŽENÝR PROJEKTU
Ing. Arch. Martin Poldauf

AUTOR
Ing. Arch. Martin Poldauf

D.11
RODOKMEN DOLARU
OD TOLARU K DOLARU

ČÍSLO PARÉ

DATUM 03/2020
MĚŘÍTKO 1:25
FORMÁT A3

STUPEŇ ZADÁVACÍ DOKUMENTACE VÝSTAVNÍCH PROSTOR

ČÍSLO VÝKRESU D.19

TENTO NÁVRH JE DUŠEVNÍM VLASTNICTVÍM AUTORA A JE CHRÁNĚN VE SMYSLU "AUTORSKÉHO ZÁKONA" (Č.121/2000 Sb.)